Liste des prix 2022

(WPFR99) sans TVA.

duka
La cabine de douche

ondyna



Segments et classements

Nous avons segmenté notre assortiment dans les gammes de produits Arreda, Aura, Vertica et Quadra et nous l'avons classifié avec les catégories 5000, 4000, 3000 et 2000.

Cela facilitera votre choix en fonction de vos goûts et de vos besoins dans notre large assortiment de parois de douches.

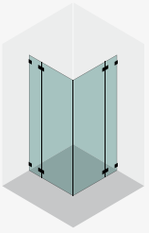

Modèles sans cadre
Les parois de douche sans cadre, pour l'utilisation quotidienne, avec des idées innovantes, un design émouvant et une technique intelligente.

Aura

sans cadre

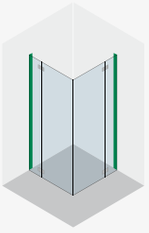

Modèles avec profilé intégré dans le mur
La solution individuelle pour tous ceux qui veulent mettre un accent moderne un accent moderne avec leur cabine de douche. Un puissant expression et qui attire le regard dans la salle de bains.

Linea

Profilé intégré dans le mur

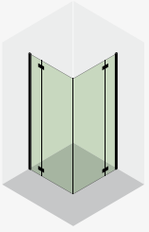

Modèles avec cadre partiel et uniquement des profils verticaux
Expression d'un language de forme avec des lignes claires, simples et géométriques.

Vertica

cadre partiel

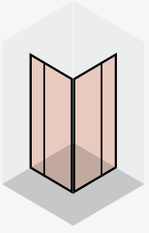

Modèles avec cadre
Ligne de produits avec la conscience de la qualité la plus élevée jusqu'au plus petit détail. Le résultat est un produit stable et sans compromis.

Quadra

avec cadre

Ces couleurs et ce classement vous accompagnent dans toute notre liste de prix

	Segmentation					
	Aura	Linea	Vertica	Quadra		
Arreda Walk In	■		■		**Île de douche**	libero 5000 libero 4000
	■	■	■		**Porte libre**	libero 5000 libero 4000
	■	■	■		**Paroi latérale libre**	libero 5000 libero 4000 libero 3000
5000	■			■		acqua 5000 new
	■		■			pura 5000 pura R 5000
4000			■			princess 4000
			■			multi-S 4000
			■	■		natura 4000
3000	■	■	■			gallery 3000
				■		
2000			■			
				■		stila 2000
				■		
Solutions pour baignoire			■	■		toutes les séries de modèles



Duka | Douche émotion

duka–le nom indique une société sud-tyrolienne très performante, qui depuis 1979 n‘a qu‘un objectif : la planification et la production de cabines de douche de grande qualité, avec des solutions individuelles, un développement continu des assortiments, toujours en réponse à la demande des clients. Ces efforts couplé aux valeurs du Süd-Tirol ont fait de duka l‘un des fournisseurs de parois de douche les plus réputés en Europe.

Les parois de douche duka, cela signifie:

- Utilisation de matériaux de grande qualité d‘excellents fournisseurs
- Développement et production entièrement dans l‘entreprise
- Livraisons très rapides grâce à la production Just-in-Time
- 100% made in Süd-Tirol
- Technologie innovante et brevetée
- Spécialiste pour les cabines sur-mesure en fonction des demandes du client
- Qualité éprouvée dans le détail
- Articles en phase avec le marché avec une haute fonctionnalité et un design attractif
- Montage et entretien faciles
- Service fiable avec des pièces détachées d‘origine et tellement plus,

qui fait de la douche une expérience inoubliable. **duka | la cabine de douche.**

Index

Aura | Linea | Vertica | Quadra

* en Metacryl

** en verre trempé et Metacryl

123 montage sur bac de douche

123 montage au sol

Solutions pour niches

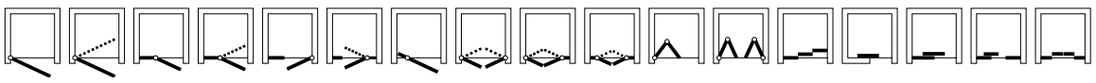

acqua 5000 new														100	94		
															96	98	102
pura 5000		126		128	132	134		132	134	136	130						
pura R 5000				172		174				174							
princess 4000	188				190												
multi-S 4000		210		212	216	218		208	218	220	214	220					
natura 4000		272			280		264 266				270 268				274		276/277
gallery 3000		318		320	326	330		326									
				322		330											
				324	328	332											
stila 2000		422						418			426				432 434	436	

Solutions d´angle

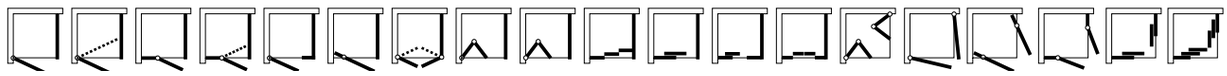

acqua 5000 new											104 **106**							112 **112**	
											108 **110**	98	102					114 **116**	
pura 5000		138 **140**		142 **144**			150 **152**		146 **148**					158 **158**	154 **154**		156 **156**		
pura R 5000				176 **178**													180 **180**		
princess 4000	192 **194**														196 **196**				
multi-S 4000	226 **228**		230 **232**				222 **224**		234 **236**					242 **242**	238 **238**		240 **240**		
natura 4000		288 **290**			280 **282**	284 **286**			292 **294**		296 **298**		277 **279**	304 **304**		302 **302**		300 **300**	
gallery 3000		334 **336**		338 **340**			348 **350**								352 **352**		354 **354**		
				342 **344**													356 **356**		
				346			348 **350**										358		
stila 2000		422 **424**					418 **420**	426 **428**	442 **444**		432 438			450 **451**				446/448 **448**	

Solutions quart de rond



acqua 5000 new							
pura 5000					160 **160**		
pura R 5000					182		
princess 4000			198 200				
multi-S 4000		250			248		
natura 4000						306	
gallery 3000 new					360		
					360		
					362		
stila 2000						452	

Solutions pentagonales

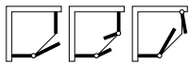

244	244	246/246

Constructions en “U“

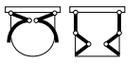

multi-S 4000	252	254
multi 3000		

Solutions pour baignoire

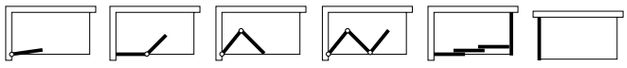

484	485	486/486			
494 494*		496 496*	498 498/500*		494 494*

Arreda Walk In

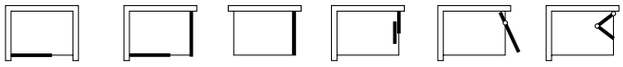

libero 5000	22	24/28 **26/30**	64/66	50/52		
libero 4000	36	**36-44**	**70-80**		56	58
libero 3000			**84-88**			

Les plus-produits des parois duka

duka a beaucoup travaillé pour proposer des cabines avec un montage et un entretien faciles. Les pictogrammes présentés sur ces 2 pages résument ces avantages et vous permettent d'apprécier ensuite pour chaque collection les plus-produits proposés.



Charnière à 180°

Ouverture à l'intérieur / l'extérieur– l'ouverture de l'article avec cette icône est possible par la particularité technique de cette charnière de 90 °, soit à l'extérieur, soit l'intérieur. L'entrée et la sortie de la douche nous fournit un confort maximale.



180° charnière avec automatic close

Ce signe indique les portes tournantes qui s'ouvrent sur 90° vers aussi bien l'intérieur que l'extérieur et disposent du système Automatic Close.: la porte se ferme automatiquement et doucement en fermant légèrement la porte.



Technique de la charnière encastrée

Les articles avec cette icône ont des charnières vissées au verre, mais sans avoir sur le côté interne un relief: la surface du verre et la charnière sont au même niveau à l'intérieur de la cabine. Pour l'entretien et l'esthétique cela s'avère être un bénéfice remarquable.



Mécanisme d'élévation/ abaissement

Les portes avec ce mécanisme d'élévation/ abaissement lors de l'ouverture sont automatiquement soulevées de quelques millimètres. Le profil d'étanchéité horizontal est ainsi protégé contre l'abrasion prolongée et la porte se ferme d'elle même dans les derniers 10 à 20 cm.



Mécanisme d'élévation/ abaissement réglable

En plus aux propriétés du mécanisme d'élévation/abaissement ici il y a même la possibilité de régler le mécanisme (positionner le point le plus bas).



Ajustement profil du cadre „girofix“

Pour les articles avec cette icône le profil du cadre peut être fixé au profil au mur avec la vis spécial «girofix»–rapidement, facilement et en peu de temps!



Technique de collage

Cette icône indique les articles où les charnières sont collées au verre a[vec] la éprouvée technique de collage UV duka ®. Le résultat est une surface du verre complètement intacte à l‘intérieur sans échancrures et trous. Cela simplifie l‘entretien et souligne l‘esthétique.



Parois coulissantes séparables

Les cabines de douche avec cette icône sont équipées avec des portes coulissante, ou les éléments individuels peuvent être séparés les un des autres . A la suite le nettoyage des parties qui se chevauchent est sensiblement facilitée.



ACS automatic close & stop

Cette icône indique la fermeture automatique ACS. Une simple pression du doigt et la porte se déplace doucement et complètement, dans les derniers centimètres, en position «fermée» ou «ouverte»–comme un tiroir de meuble de haute qualité.



Technique de collage Brillant

Les articles marqués de cette icône ont les charnières collées sur le verre avec la nouvelle « technique de collage UV duka brillant ». Résultat : une surface complètement lisse sur le côté intérieur du verre et visibilité des finitions à travers le verre (argent ou chromé) ! Cela simplifie l’entretien et souligne l’esthétique.



Eléments coulissants séparables aimantés

Les éléments coulissants des articles marqués de cette icône sont pourvus d’aimants puissants et sont aussi séparables. Résultat : fonctionnement stable des éléments coulissants, nettoyage facilité entre les éléments en verre. Technique de pointe!



AC automatic close

Les articles marqués de cette icône sont livrés avec le système de frein AC seulement pour la position « fermée ».



Roulettes avec roulements à billes et réglage en hauteur

Parmi les éléments marqués avec cette icône, les éléments coulissants sont fournis avec le réglage des roulettes avec roulements à billes en hauteur. Ceci garantit un parfait coulissement et le bon fonctionnement des portes.



Portes avec roulettes de réglage linéaire

La porte entière peut être facilement et linéairement positionnée entre l'adaptabilité prévue du mécanisme avec roulettes de réglage fin. Avec ça on peut faire un ajustement précis même après des années.



Adaptabilité au mur avec verre de sécurité réglable

Les articles avec cette icône ont au mur une adaptabilité linéaire de 25 mm pour parois latérales et éléments fixes grâce au «verre de sécurité dans le profil au mur». Le grand avantage est surtout pour l'esthétique, car le profil au mur reste le même, sans devoir renoncer à l'adaptabilité au mur.



Roulettes avec réglage en hauteur

Les articles avec cette icône ont des éléments coulissants qui sont fournis avec le réglage des roues en hauteur. Ceci garantit un parfait coulissement et le bon fonctionnement des portes.



Adaptabilité au mur avec vis télescopique

Les articles avec cette icône peuvent être réglés très facilement en largeur. La porte entière peut être positionnée sans problèmes grâce à une vis télescopique entre l'adaptabilité prévue avec le mécanisme de roulettes de réglage fin. Avec ça on peut faire un ajustement précis même après des années.



Réglage des éléments coulissants

Les portes de douche avec cet icône disposent de portes coulissantes qui peuvent être réglées et nettoyées indépendemment les unes des autres, ce qui facilite le nettoyage.

3★ Système dévie gouttes 3 étoiles

Un joint en PVC minimaliste et très discret est appliqué sur le bord inférieur de la vitre. Grâce à l'aile hydrofuge intérieure et aux lèvres souples en bas, l'eau est déviée dans la direction souhaitée. Facile et rapide à retirer, ce qui simplifie le nettoyage ou le remplacement.

4★ Système dévie gouttes 4 étoiles

Un profilé en aluminium très discret est appliqué sur le bord inférieur de la vitre, combiné à un joint en PVC à insérer, presque invisible mais hautement efficace. L'aile hydrofuge intérieure et les lèvres souples en bas ne laissent aucun passage à l'eau : le joint est facile et rapide à retirer, ce qui simplifie le nettoyage ou le remplacement.

5★ Système dévie gouttes 5 étoiles

Le maximum de l'innovation et de la fonctionnalité pour une utilisation au quotidien ! Le discret profilé en aluminium est appliqué sans saillies sur le bord inférieur de la vitre, ce qui réduit au minimum les éventuels dépôts de saleté. Le joint en PVC inséré (lui aussi sans saillies) dispose d'une aile hydrofuge intérieure et de lèvres en PVC souple en bas. Pratiquement invisibles et à l'esthétique sans âge, ils sont extrêmement fonctionnels et, en cas de besoin, peuvent être retirés facilement pour le nettoyage ou le remplacement!

Joints standard

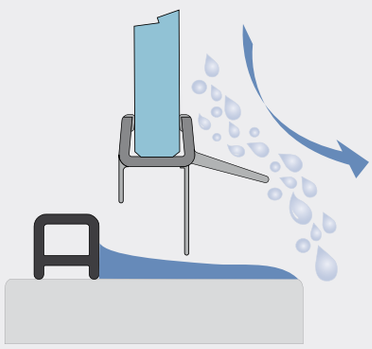

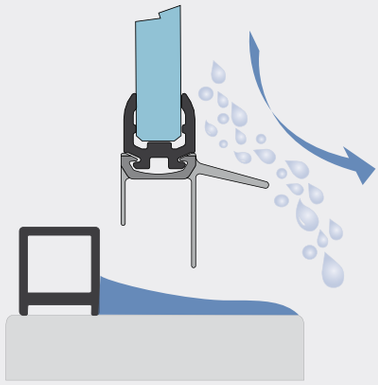

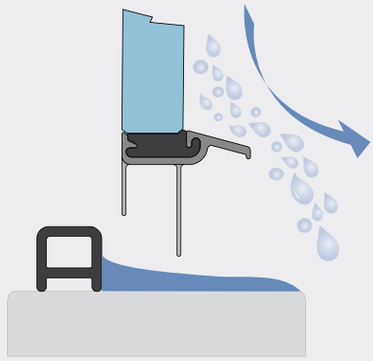

Joints spéciaux

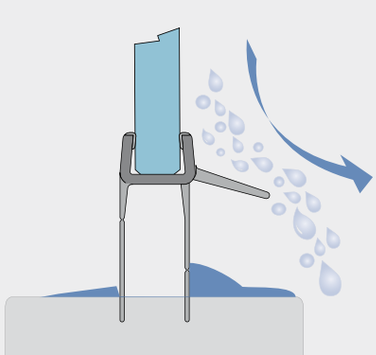

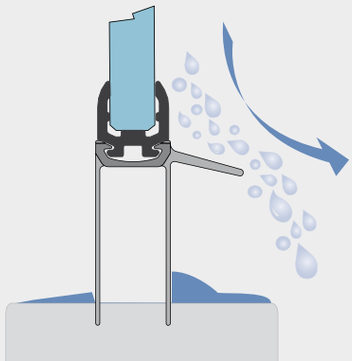

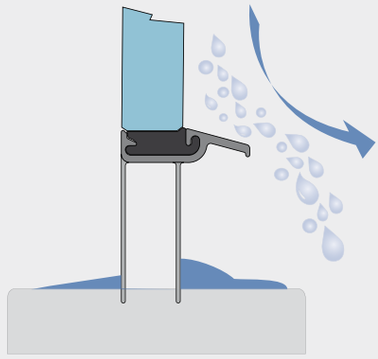

Attention ! Ce joint peut être utilisé à la place du joint standard normalement fourni. Se rappeler que les cabines de douche avec joint standard et profilé anti-débordement intégré ont été testées conformément à la norme EN 14428. D'éventuelles modifications à cette configuration compromettent la protection contre les éclaboussures.

Nettoyage et entretien

Étanchéité: La question de l‘étanchéité se pose dès que l‘on assemble plusieurs éléments de construction en présence de projections d‘eau. L‘étanchéité entre la maçonnerie/receveur de douche et la paroi de douche est garantie par votre installateur grâce à un assemblage conforme aux instructions de montage. La paroi et les profilés sont scellés par le fabricant grâce à des joints continus. Le seuil inférieur reste délicat. Selon la conception et les modèles choisis, nous sommes dans les configurations suivantes :

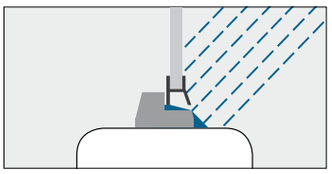

Les parois avec cadre hori-zontal assurent la meilleure étanchéité au niveau du seuil : l‘eau est bloquée en bas de la paroi par le profilé inférieur.

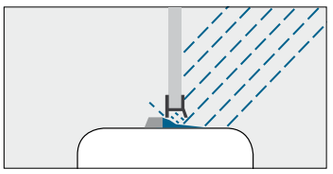

Pour des cabines sans cadre horizontal c‘est la combinaison entre le joint d‘étanchéité et le profilé „retenue d‘eau“ qui constituent la meilleure protection contre les projections d‘eau en bas de paroi.

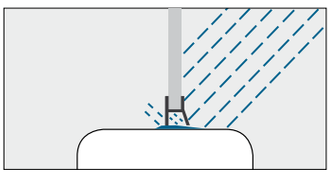

Si le profilé „retenue d‘eau“ n‘est pas installé en bas de paroi sans cadre, les éclaboussures n‘ont aucun barrage et mouillent l‘extérieur de la douche. C‘est pourquoi nous vous conseillons de toujours installer le profilé „retenue d‘eau.“

L’étanchéité est un critère de la norme européenne pour obtenir la certification CE. duka a répondu de façon optimale à cette demande.

Nettoyage et entretien: Après s’être douché, un nettoyage régulier est la meilleure protection contre les salissures de votre paroi de douche. Nous vous conseillons d’asperger votre paroi avec de l’eau chaude, puis passer ensuite de l’eau froide. Il vous suffira ensuite d’enlever avec votre raclette (article WIS page 274) le surplus d’eau restant. Cette opération vaut pour tout type de surface de nos parois (verres trempés, acryliques ainsi que les profilés.) L’intervalle de nettoyage se situe entre une semaine et un mois en fonction de l’agressivité du calcaire contenu dans l’eau. Pour une meilleure efficacité, vous pouvez utiliser notre nettoyant « Pronett » (article DSR 6 page 274) En aucun cas n’utilisez des produits de nettoyage corrosifs à base d’acides, de solvants ou encore alcalins. Pour conserver votre cabine, lors du nettoyage, utilisez des chiffons doux et propres afin d’éviter les rayures. Après vous êtes douché, aérez votre cabine de douche afin de prévenir une formation éventuelle de moisissure.

Qualité de verre: Nous utilisons pour nos fabrications exclusivement des verres trempés nobles selon la norme EN 14428. Lors du processus de la fabrication du verre, certaines inclusions d’air ne peuvent être exclues. De telles inclusions couplées avec certaines lumières, font apparaître sur les tranches du verre une couleur verte, qui vous garantit qu’il s’agit vraiment d’un verre trempé et non d‘un verre artificiel.

Sécurité: Le verre trempé est particulièrement résistant aux coups, impacts, pliages et insensible aux variations de température. Le bord du verre est considéré comme la partie la plus vulnérable et votre paroi doit être implantée de telle sorte qu’il évite si possible les chocs, tels que ceux des poignées de portes, des lavabos ou des radiateurs. Dans le cas d’une casse occasionné par un choc violent, le verre trempé se désagrège en petits morceaux de verre, contrairement aux fragments effilés du verre traditionnel utilisé pour les fenêtres.

Certificat de garantie

Chaque acquéreur d‘une paroi de douche duka reçoit un certificat de garantie duka. Celui-ci offre:

- 5 années de garantie et 10 années de fourniture de pièces détachées.
- les exigences de garantie doivent être signalisées dans la période de garantie immédiatement au grossiste, par lequel le produit a été acquis!

duka -le code d‘identification

le code d‘identification duka est la carte d‘identité de votre paroi de douche.

Conaissez vous votre douche ?
Avec duka il est très simple de récupérer toutes les informations nécessaires sur votre paroi de douche.
Pour cette raison chaque paroi duka a un code d‘identification, dit ID.
Grâce à ce code on peut trouver les détails de chaque paroi de douche, de la phase de commande à la production et jusqu‘à la livraison, tant pour les produits standard que pour les produits en dimensions spéciales.

Quand a été produit la paroi ?
Avez-vous besoin de pièces de rechange ?
Quels sont les équipements de la cabine ?
Trouver les réponses est très facile avec l‘ID.

Où on trouve le ID?
duka l‘a placé dans différentes positions, pour faciliter la recherche.

1. sur la garantie







2. sur l‘étiquette de l‘emballage



3. comme QR code sur la cabine même



Dans la partie extérieure de la parois en verre (d‘habitude en bas, dans les produits réversibles en haut) on trouve une étiquette très discrète avec le QR code et le ID, un numéro à 8 chiffres facile à lire.

Le catalogue personnel

Personnaliser son produit est une attente importante des clients de nos jours. duka a organisé tout son système productif pour répondre à ces exigences: en effet,nous produisons la paroi de douche requise, en dimensions standards ou sur-mesure, à partir d'une très large gamme de produits structurée et illustrée dans notre catalogue général. Il est possible de créer un catalogue personnel, en choisissant et en se concentrant seulement sur les produits qui vous intéressent. Comment ?
En allant sur le site www.duka.it pour choisir le modèle. Cliquer sur "Ajouter au catalogue personnel" sur la fiche du modèle sélectionné. On peut ajouter tous les modèles que l'on veut, il n'y a pas de limite.

Ensuite en cliquant sur "Le catalogue personnel" sur la barre de menu, on peut voir le catalogue réalisé: il est possible d'éliminer des produits, d'insérer un nom et une date. Puis pour confirmer la sélection, cliquer sur "Créer le catalogue". Une fois le catalogue généré, il peut être envoyé par mail ou alors téléchargé en format pdf.



Les modèles sélectionnés



Le catalogue personnel



Récompenses

Des qualités qui ne sont pas passées inaperçues, au point d'avoir obtenu diverses reconnaissances, comme par exemple : l'ADI Ceramic Design Award, qui récompense les produits les plus innovants dans l'aménagement de salle de bains italien ; la "mention spéciale" du German Design Award, le prix 2018 encore du German Design Award, une des reconnaissances les plus convoitées; le German Brand Award 2017 qui reconnaît et récompense duka pour le travail effectué visant à promouvoir la marque.

Chez duka, ces prix internationaux sont une récompense pour notre engagement et en même temps une incitation à poursuivre le chemin entrepris. Pour le consommateur, une garantie de plus lorsqu'il choisit un produit duka, où le design est toujours en parallèle avec la fonctionnalité, et s'exprime en formes linéaires et harmonieuses, dans chaque détail et en conformité avec le langage contemporain de l'architecture et de l'aménagement. Pour une expérience et une émotion unique.
Comme notre devise : duka | la cabine de douche.



Structuration de la liste de prix

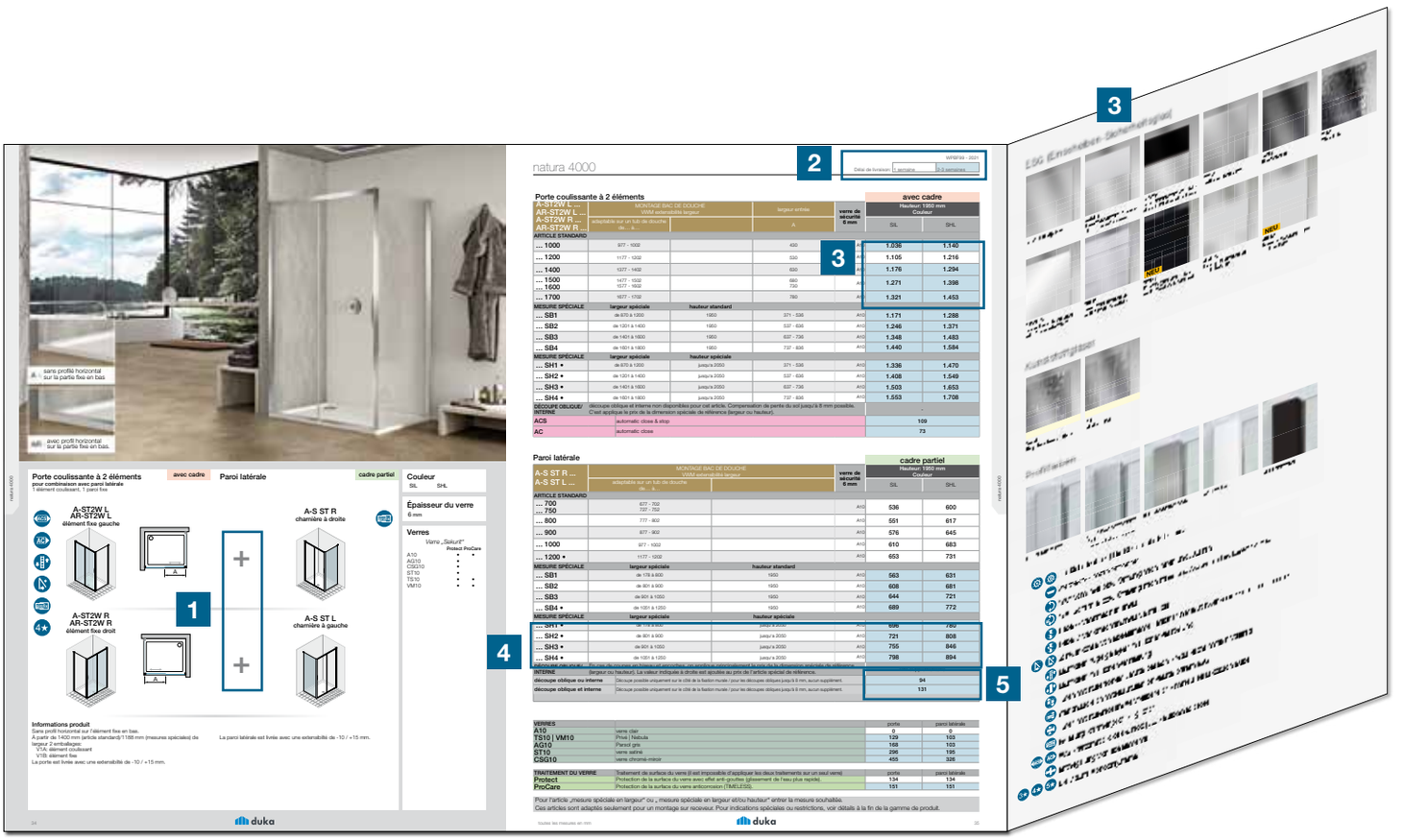

1 Les articles qui vont ensemble sont toujours présentés sur une double page et sont marqués d'un **+** s'ils doivent être **asse**mblés et d'un **/+** s'ils peuvent l'être.

2 La couleur d'arrière-plan des champs de prix fournit les informations sur des délais de livraison.
En haut à droite des pages vous trouverez le panel couleur d'arrière-plan – délai de livraison.

3 Prix des articles: prix individuels clairs pour toutes les variantes des couleurs disponibles et des types de verre, par exemple pour la couleur CSH (chrome / alu brillant) avec verre TS 10 (sérigraphie satiné). Vous trouverez à la fin du tarif sur la couverture pliable l'explication des abréviations.

4 Toutes les dimensions spéciales disponibles en largeur et en hauteur sont affichées comme des articles indépendants, avec leur propre article. et le prix correspondant.

5 Les prix des mesures spéciales sont spécifiées sous chaque article comme supplément, quand disponibles.

codes articles duka

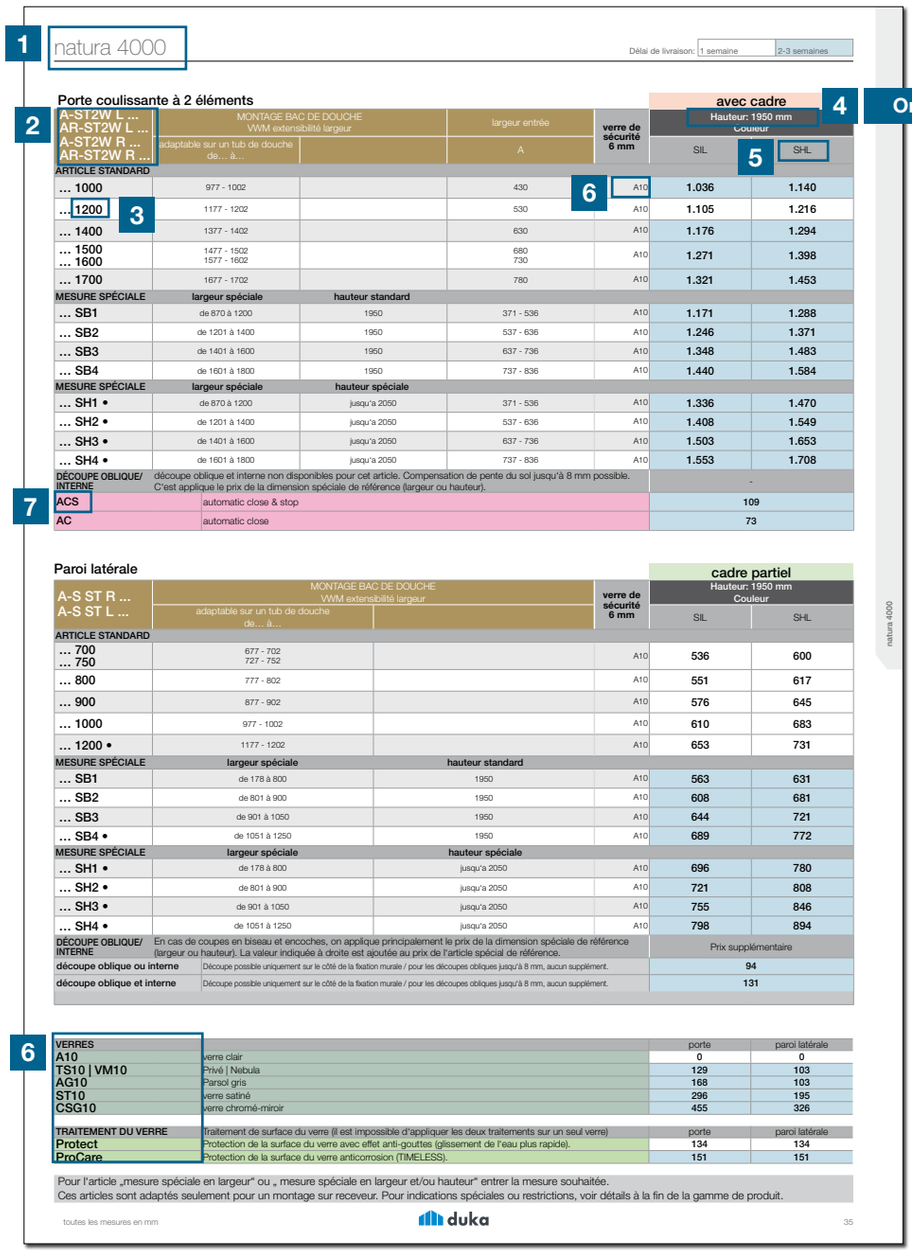

1 natura 4000

Délai de livraison: 1 semaine | 2-3 semaines

Porte coulissante à 2 éléments

2 A-ST2W L ... / AR-ST2W L ... / A-ST2W R ... / AR-ST2W R ...	MONTAGE BAC DE DOUCHE VWM extensibilité largeur: adaptable sur un tub de douche de... à...		largeur entrée A	verre de sécurité 6 mm	avec cadre Hauteur: 1950 mm Couleur SIL	SHL
ARTICLE STANDARD						
... 1000	977 - 1002		430	A10	1.036	1.140
... 1200 (3)	1177 - 1202		530	A10	1.105	1.216
... 1400	1377 - 1402		630	A10	1.176	1.294
... 1500 / ... 1600	1477 - 1502 / 1577 - 1602		680 / 730	A10	1.271	1.398
... 1700	1677 - 1702		780	A10	1.321	1.453
MESURE SPÉCIALE	**largeur spéciale**	**hauteur standard**				
... SB1	de 870 à 1200	1950	371 - 536	A10	1.171	1.288
... SB2	de 1201 à 1400	1950	537 - 636	A10	1.246	1.371
... SB3	de 1401 à 1600	1950	637 - 736	A10	1.348	1.483
... SB4	de 1601 à 1800	1950	737 - 836	A10	1.440	1.584
MESURE SPÉCIALE	**largeur spéciale**	**hauteur spéciale**				
... SH1 •	de 870 à 1200	jusqu'a 2050	371 - 536	A10	1.336	1.470
... SH2 •	de 1201 à 1400	jusqu'a 2050	537 - 636	A10	1.408	1.549
... SH3 •	de 1401 à 1600	jusqu'a 2050	637 - 736	A10	1.503	1.653
... SH4 •	de 1601 à 1800	jusqu'a 2050	737 - 836	A10	1.553	1.708
DÉCOUPE OBLIQUE/ INTERNE	découpe oblique et interne non disponibles pour cet article. Compensation de pente du sol jusqu'à 8 mm possible. C'est applique le prix de la dimension spéciale de référence (largeur ou hauteur).				-	
7 ACS	automatic close & stop				109	
AC	automatic close				73	

Paroi latérale

A-S ST R ... / A-S ST L ...	MONTAGE BAC DE DOUCHE VWM extensibilité largeur: adaptable sur un tub de douche de... à...		verre de sécurité 6 mm	cadre partiel Hauteur: 1950 mm Couleur SIL	SHL
ARTICLE STANDARD					
... 700 / ... 750	677 - 702 / 727 - 752		A10	536	600
... 800	777 - 802		A10	551	617
... 900	877 - 902		A10	576	645
... 1000	977 - 1002		A10	610	683
... 1200 •	1177 - 1202		A10	653	731
MESURE SPÉCIALE	**largeur spéciale**	**hauteur standard**			
... SB1	de 178 à 800	1950	A10	563	631
... SB2	de 801 à 900	1950	A10	608	681
... SB3	de 901 à 1050	1950	A10	644	721
... SB4 •	de 1051 à 1250	1950	A10	689	772
MESURE SPÉCIALE	**largeur spéciale**	**hauteur spéciale**			
... SH1 •	de 178 à 800	jusqu'a 2050	A10	696	780
... SH2 •	de 801 à 900	jusqu'a 2050	A10	721	808
... SH3 •	de 901 à 1050	jusqu'a 2050	A10	755	846
... SH4 •	de 1051 à 1250	jusqu'a 2050	A10	798	894
DÉCOUPE OBLIQUE/ INTERNE	En cas de coupes en biseau et encoches, on applique principalement le prix de la dimension spéciale de référence (largeur ou hauteur). La valeur indiquée à droite est ajoutée au prix de l'article spécial de référence.			Prix supplémentaire	
découpe oblique ou interne	Découpe possible uniquement sur le côté de la fixation murale / pour les découpes obliques jusqu'à 8 mm, aucun supplément.			94	
découpe oblique et interne	Découpe possible uniquement sur le côté de la fixation murale / pour les découpes obliques jusqu'à 8 mm, aucun supplément.			131	

6 VERRES		porte	paroi latérale
A10	verre clair	0	0
TS10 | VM10	Privé | Nebula	129	103
AG10	Parsol gris	168	103
ST10	verre satiné	296	195
CSG10	verre chromé-miroir	455	326
TRAITEMENT DU VERRE	Traitement de surface du verre (il est impossible d'appliquer les deux traitements sur un seul verre)	porte	paroi latérale
Protect	Protection de la surface du verre avec effet anti-gouttes (glissement de l'eau plus rapide).	134	134
ProCare	Protection de la surface du verre anticorrosion (TIMELESS).	151	151

Pour l'article „mesure spéciale en largeur" ou „ mesure spéciale en largeur et/ou hauteur" entrer la mesure souhaitée.
Ces articles sont adaptés seulement pour un montage sur receveur. Pour indications spéciales ou restrictions, voir détails à la fin de la gamme de produit.

toutes les mesures en mm — duka — 35

natura 4000

Omettre le zéro à la fin

1	2	3	4	5	6
natura 4000	AR-ST2WL	1200	195	SHL	A10 P/C

Si la protection de surface „Protect" est souhaitée, il faut ajouter „P" au code.
Si la protection de surface „ProCare" est souhaitée, il faut ajouter „C" au code.

La fermeture automatique (ACS, AC) et les variantes charnières (SOW, SOB , CUB) sont signalés à la fin des codes.

Des modifications techniques, déviations de couleurs et erreur sont possibles.

Explication des informations de montage

Dans ce tarif vous trouverez en plus des indications habituelles pour un montage sur bac de douche avec un recul par rapport au bord, aussi des indications des mesures pour lesquelles ces articles standard peuvent convenir à un montage au sol en milieu de verre. Ces indications sont prévues pour les modèles avec profiles verticaux. Pour les modèles libero 5000, libero 4000, acqua 5000, pura 5000, pura R 5000, princess 4000, multi-S 4000, gallery 3000, vela 2000, acqua R 5000, natura 4000 et stila 2000 vous trouvez pour ces différents modes de montage 2 articles séparés, qui s'apparente à la façon de monter.Avec tous les autres modèles vous trouvez seulement les indications pour un montage traditionnel dur bac de douche (avec recul)!

Montage traditionnel sur receveur de douche (avec recul)



montage classique sur bac de douche–Montage avec recul! (plage de réglage VWM)

La plage de réglage dans les colonnes avec l'indication „VWM" (montage sur receveur de douche) donne une indication seulement pour un montage sur bac de douche. Le recul par rapport au bord est bien décrit dans les notices de montage ainsi que dans le tarif. Attention: pour les lignes libero 5000, libero 4000, acqua 5000, pura 5000, pura R 5000, princess 4000, multi-S 4000, gallery 3000, vela 2000, acqua R 5000, natura 4000 et stila 2000 vous trouverez les dimensions de chaque situation de montage sur bac de douche dans le tableau correspondant.

„VWM" montage sur receveur de douche avec bord conventionnel

Les portes de douche pour un montage classique sur tub (recul) sont exclusivement prévus pour le placement sur bac de douche, et ne sont pour cette raison pas montées sur le bord extérieur. Pour la positon du profil mural, veuillez respecter les indications dans la notice de montage. Pour la plage de réglage voir indications dans la colonne „VWM", laquelle vous indiquera pour quelle situation l'art standard est adapté. Si ces mesures ne devaient pas convenir, une sur-mesure devra être commandée.

montage classique sur bac de douche - Montage avec recul!



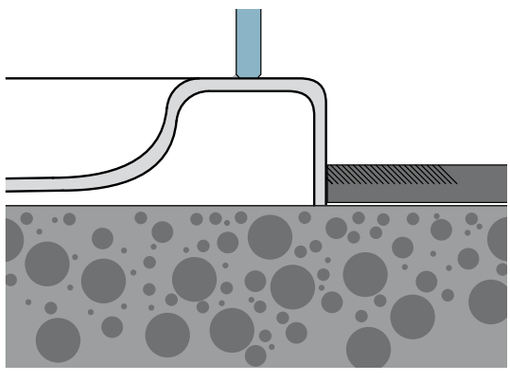

Montage sur bac de douche–ras du sol Montage avec recul!



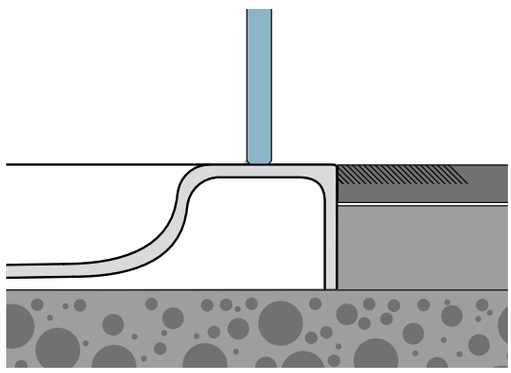

Si vous désirez un autre positionnement du verre ou du profilé, une paroi sur-mesure doit être commandée. La commande doit être accompagnée d'une feuille de mesures spéciales et de la fiche de montage au sol à la fin de la liste de prix. Veuillez trouver celles-ci sur duka.net „download area“.
Attention : avec un montage au sol, où le verre est placé au milieu du joint, il faut être certain qu'il s'agisse d'un joint étanche qui ne nécessite aucun entretien.

Montage milieu de verre – montage au sol



Montage au sol (mesures montage au sol milieu de verre – VGM)

La plage de réglage dans les colonnes avec l'indication „VGM“ (montage au sol milieu de verre) donne une indication seulement pour un montage au sol avec postionnement milieu de verre. L'endroit exact pour le postionnement du profilé mural est bien décrit dans les notices de montage ainsi que dans le tarif. Attention: pour les lignes libero 5000, libero 4000, acqua 5000, pura 5000, pura R 5000, princess 4000, multi-S 4000, gallery 3000, vela 2000, acqua R 5000, natura 4000 et stila 2000 et vous trouverez les dimensions de chaque situation de montage au sol–milieu de verre–dans le tableau correspondant.

“VGM“ indication vous trouvez la plage de montage au sol milieu de verre

Suivant les instructions–plage de réglage dans la colonne „VGM–montage au sol milieu de verre“, les articles standard pour montage sur receveur de douche, peuvent être placés sur le carrelage en position milieu de verre. Attention, la position du profilé et/ou des charnières change (voir notice de montage)! Si ces dimensions ne correspondent pas à vos souhaits, une paroi sur-mesure doit être réalisée. La commande doit être accompagnée de la fiche spéciale de montage au sol. (voir fin du tarif ou duka.net „download area“)

montage au sol sur bac de douche–Montage bord de bac de douche extérieur = milieu de verre!



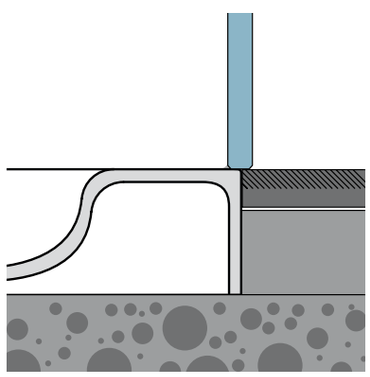

montage au sol extérieur carrelages douche = milieu de verre!



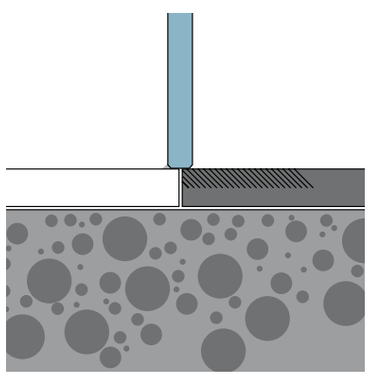

montage au sol sans joint Plage de mesure milieu de verre!



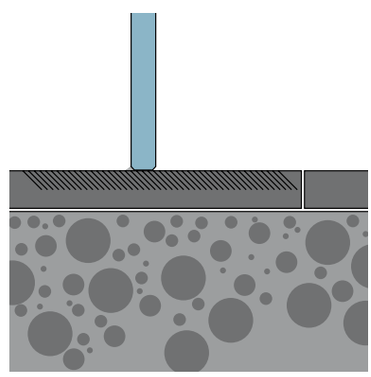

Mesures spéciales

Depuis toujours, duka s‘est imposé comme spécialiste du sur-mesure. Grâce au développement et à la production à l‘intérieur de l‘entreprise, nous pouvons proposer aux clients des solutions, même pour les situations les plus difficiles. Afin de faciliter les demandes pour solutions sur-mesure et garantir un échange d‘informations optimal, duka propose sur son site web des schéma interactifs sur lesquels toutes les informations importantes peuvent être indiquées très facilement. Après avoir décidé quel modèle a votre préférence, simplement choisir le formulaire correspondant, remplir les informations nécessaires, joindre la commande et c‘est tout !



Bien entendu nous proposons sur notre site web d‘autres documentations utiles pour tous les modèles:
• toutes les notices de montage duka, qui garantissent pas à pas le montage professionnel de nos parois de douche
• nos vues explosées, sur lesquelles vous trouverez rapidement et de façon claire tous les éléments utilisés d‘un article, ce qui vous permettra de recevoir rapidement la pièce détachée demandée !
• un aperçu de tous les emballages de produits avec indication des mesures et des matériaux utilisés.

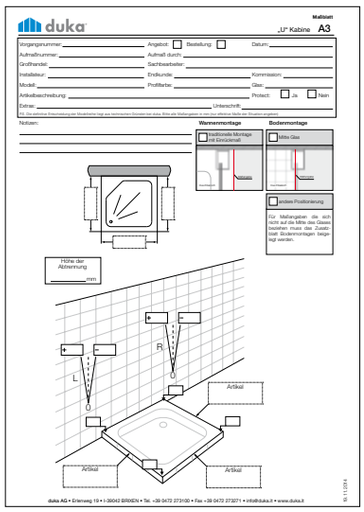

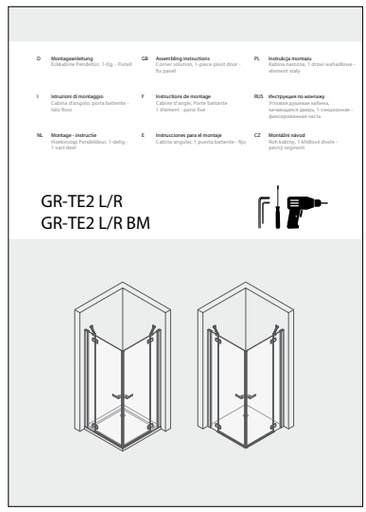

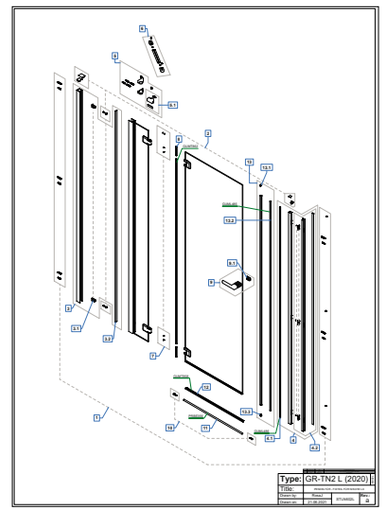

Île de douche





Île de douche paroi latérale libre

sans cadre

adapté pour montage dans niche
1 paroi fixe, 1 rail stabilisant parallèle

F-WN L
gauche

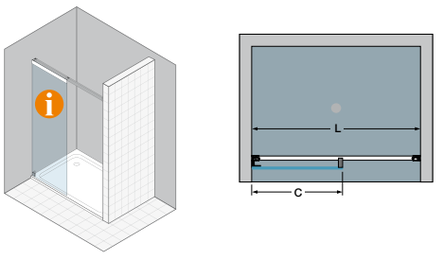

F-WN R
droite

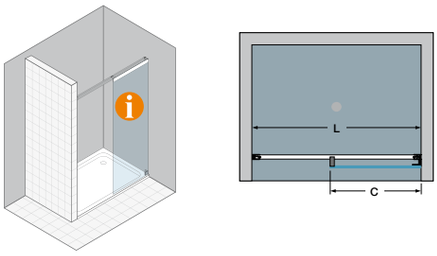

Cet article sera seulement fourni sur mesure.
Une prise de mesure est indispensable (mesure „C“ et „L“). Veuillez utiliser nos feuilles de mesures spéciales ou contactez notre service de prise de mesures.

Île de douche paroi latérale libre

cadre partiel

adapté pour montage dans niche
1 paroi fixe, 1 rail stabilisant parallèle

FR-WN L
gauche

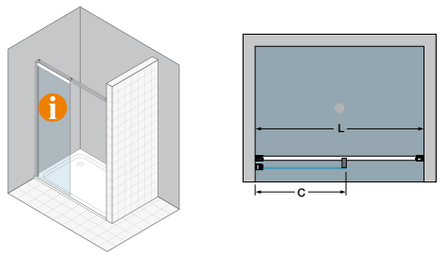

FR-WN R
droite

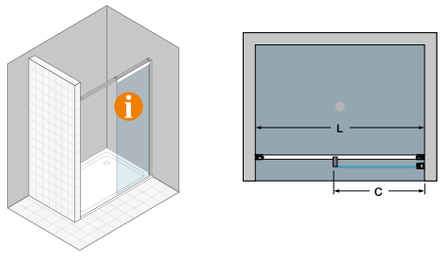

L‘article est livré avec une adaptabilité de -10 / +15 mm.

Cet article sera seulement fourni sur mesure.
Une prise de mesure est indispensable (mesure „C“ et „L“). Veuillez utiliser nos feuilles de mesures spéciales ou contactez notre service de prise de mesures.

Couleur

CSH SCH INO

Épaisseur du verre

8 mm

Verres

Verre „Sekurit“

	Protect	ProCare
AQ10	•	•
AQB10	•	•
CSG10	•	
AG10	•	
ST10	•	
TS10	•	•
VB10	•	•
VM10	•	•

Porte-serviettes



Egalement disponible avec le porte-serviettes „Bares“ prémonté en usine sur la partie fixe.

Île de douche paroi latérale libre

sans cadre

F-WN L ... F-WN R ...	mesures situation		rail stabilisant adapté à une niche maximal de…	Verre „Sekurit“ 8 mm	Hauteur: - mm Couleur	
	mesure C		L		CSH	SCH/INO
MESURE SPÉCIALE	**largeur spéciale**	**hauteur**				
… SB1	de 150 à 700	jusqu'a 2000	1500*	AQ10	**991**	**1.041**
… SB2	de 701 à 900	jusqu'a 2000	1900*	AQ10	**1.043**	**1.095**
… SB3	de 901 à 1100	jusqu'a 2000	2300*	AQ10	**1.096**	**1.151**
… SB4	de 1101 à 1300	jusqu'a 2000	2400*	AQ10	**1.161**	**1.219**
… SB5**	de 1301 à 1500	jusqu'a 2000	2400*	AQ10	**1.230**	**1.292**
MESURE SPÉCIALE	**largeur spéciale**	**hauteur spéciale**				
… SH1	de 150 à 700	de 2001 à 2250	1500*	AQ10	**1.103**	**1.158**
… SH2	de 701 à 900	de 2001 à 2250	1900*	AQ10	**1.154**	**1.212**
… SH3	de 901 à 1100	de 2001 à 2250	2300*	AQ10	**1.208**	**1.268**
… SH4	de 1101 à 1300	de 2001 à 2250	2400*	AQ10	**1.273**	**1.337**
… SH5**	de 1301 à 1500**	de 2001 à 2250	2400*	AQ10	**1.341**	**1.408**
DÉCOUPE OBLIQUE/INTERNE	La valeur indiquée à droite est ajoutée au prix de l'article de référence.				Prix supplémentaire	
découpe oblique	Découpes obliques seulement possibles du côté de la fixation et sur la partie inférieure jusqu'à 8 mm, sans supplément de prix.				-	
découpe interne	Découpe possible uniquement sur le côté de la fixation murale				**89**	

Île de douche paroi latérale libre

cadre partiel

FR-WN L ... FR-WN R ...	mesures situation		rail stabilisant adapté à une niche maximal de…	Verre „Sekurit“ 8 mm	Hauteur: - mm Couleur	
	mesure C		L		CSH	SCH/INO
MESURE SPÉCIALE	**largeur spéciale**	**hauteur**				
… SB1	de 150 à 700	jusqu'a 2000	1500*	AQ10	**971**	**1.020**
… SB2	de 701 à 900	jusqu'a 2000	1900*	AQ10	**1.023**	**1.074**
… SB3	de 901 à 1100	jusqu'a 2000	2300*	AQ10	**1.074**	**1.128**
… SB4	de 1101 à 1300	jusqu'a 2000	2400*	AQ10	**1.138**	**1.195**
… SB5**	de 1301 à 1500**	jusqu'a 2000	2400*	AQ10	**1.205**	**1.265**
MESURE SPÉCIALE	**largeur spéciale**	**hauteur spéciale**				
… SH1	de 150 à 700	de 2001 à 2250	1500*	AQ10	**1.083**	-
… SH2	de 701 à 900	de 2001 à 2250	1900*	AQ10	**1.134**	-
… SH3	de 901 à 1100	de 2001 à 2250	2300*	AQ10	**1.185**	-
… SH4	de 1101 à 1300	de 2001 à 2250	2400*	AQ10	**1.249**	-
… SH5**	de 1301 à 1500**	de 2001 à 2250	2400*	AQ10	**1.316**	-
DÉCOUPE OBLIQUE/INTERNE	La valeur indiquée à droite est ajoutée au prix de l'article de référence.				Prix supplémentaire	
découpe oblique	Découpes obliques seulement possibles du côté de la fixation et sur la partie inférieure jusqu'à 8 mm, sans supplément de prix.				-	
découpe interne	Découpe possible uniquement sur le côté de la fixation murale				**89**	

VERRES		Île de douche
AQ10 | AQB10	verre clair acev sérigraphique bord supérieur blanc | anthracite	**0**
TS10 | VB10 | VM10	Privé | Nubes | Nebula **Ce verre n'est disponible que jusqu'à une largeur de 1400 mm.	**54**
AG10	Parsol gris	**79**
ST10	verre satiné	**200**
CSG10	verre chromé-miroir	**276**

TRAITEMENT DU VERRE	Traitement de surface du verre (il est impossible d'appliquer les deux traitements sur un seul verre)	Île de douche
Protect	Protection de la surface du verre avec effet anti-gouttes (glissement de l'eau plus rapide).	**134**
ProCare	Protection de la surface du verre anticorrosion (TIMELESS).	**151**

PORTE-SERVIETTES		Prix supplémentaire
HT-BA	Le porte-serviette doit être précisé lors de la commande, car il ne pourra pas être fixé par la suite. Il n'est pas disponible en combinaison avec tous de verres. Pour plus de détails, voir la rubrique „Accessoires“.	**233**

Pour l'article „mesure spéciale en largeur“ ou „ mesure spéciale en largeur et/ou hauteur“ entrer la mesure souhaitée.
Pour indications spéciales ou restrictions, voir détails à la fin de la gamme de produit.
* Le rail stabilisant est livré conformemént à la mesure L commandée - avec une extensibilté de -10/ +15 mm.

Note pour montage au sol
Cet article est adapté au montage sur receveur et au sol. Attention, la position des profilés / de l'angle de montage au mur est modifiée.
Voir indications détaillées à la fin de la collection ou sur la feuille pour montage.



Île de douche

sans cadre

pour combinaison avec paroi latérale

1 paroi fixe, 1 rail stabilisant parallèle

F-WW L
gauche

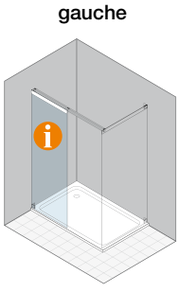

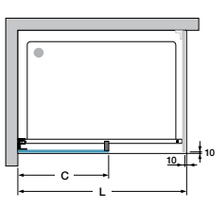

F-WW R
droite

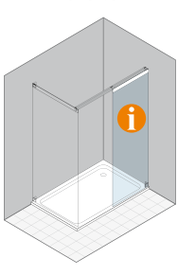

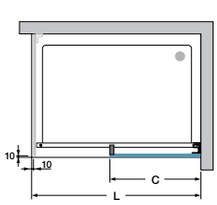

Cet article sera seulement fourni sur mesure.
Une prise de mesure est indispensable (mesure „C“ et „L“). Veuillez utiliser nos feuilles de mesures spéciales ou contactez notre service de prise de mesures.

Île de douche paroi latérale

sans cadre

F-WK R
droite

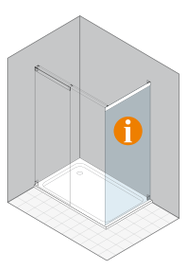

F-WK L
gauche

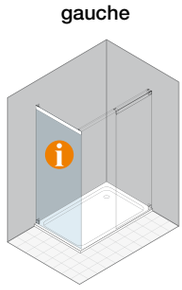

Cet article sera seulement fourni sur mesure.
Une prise de mesure est indispensable (mesure „B“). Veuillez utiliser nos feuilles de mesures spéciales ou contactez notre service de prise de mesures.

Couleur

CSH SCH INO

Épaisseur du verre

8 mm

Verres

Verre „Sekurit“

	Protect	ProCare
AQ10	•	•
AQB10	•	•
CSG10	•	
AG10	•	
ST10	•	
TS10	•	•
VB10	•	•
VM10	•	•

Porte-serviettes



Egalement disponible avec le porte-serviettes „Bares“ prémonté en usine sur la partie fixe.

Île de douche

F-WW L ... F-WW R ...	MONTAGE BAC DE DOUCHE mesures situation		rail stabilisant adapté à une niche maximal de…	Verre „Sekurit“ 8 mm	sans cadre Hauteur: - mm Couleur	
	mesure C mesure spéciale en largeur de… à…		L		CSH	SCH/INO
MESURE SPÉCIALE	**largeur spéciale**	**hauteur**				
… SB1	de 150 à 700	jusqu'a 2000	1500*	AQ10	**980**	**1.029**
… SB2	de 701 à 900	jusqu'a 2000	1900*	AQ10	**1.033**	**1.085**
… SB3	de 901 à 1100	jusqu'a 2000	2300*	AQ10	**1.086**	**1.140**
… SB4	de 1101 à 1300	jusqu'a 2000	2400*	AQ10	**1.150**	**1.208**
… SB5**	de 1301 à 1500**	jusqu'a 2000	2400*	AQ10	**1.219**	**1.280**
MESURE SPÉCIALE	**largeur spéciale**	**hauteur spéciale**				
… SH1	de 150 à 700	de 2001 à 2250	1500*	AQ10	**1.091**	**1.146**
… SH2	de 701 à 900	de 2001 à 2250	1900*	AQ10	**1.144**	**1.201**
… SH3	de 901 à 1100	de 2001 à 2250	2300*	AQ10	**1.198**	**1.258**
… SH4	de 1101 à 1300	de 2001 à 2250	2400*	AQ10	**1.261**	**1.324**
… SH5**	de 1301 à 1500**	de 2001 à 2250	2400*	AQ10	**1.330**	**1.397**

DÉCOUPE OBLIQUE/INTERNE	La valeur indiquée à droite est ajoutée au prix de l'article de référence.	Prix supplémentaire
découpe oblique	Découpes obliques seulement possibles du côté de la fixation et sur la partie inférieure jusqu'à 8 mm, sans supplément de prix.	-
découpe interne	Découpe possible uniquement sur le côté de la fixation murale	**89**

Île de douche paroi latérale

F-WK R ... F-WK L ...	MONTAGE BAC DE DOUCHE mesures situation		Verre „Sekurit“ 8 mm	sans cadre Hauteur: - mm Couleur	
	mesure B mesure spéciale en largeur de… à…			CSH	SCH/INO
MESURE SPÉCIALE	**largeur spéciale**	**hauteur**			
… SB1	de 150 à 700	jusqu'a 2000	AQ10	**854**	**897**
… SB2	de 701 à 900	jusqu'a 2000	AQ10	**926**	**972**
… SB3	de 901 à 1100	jusqu'a 2000	AQ10	**990**	**1.040**
… SB4	de 1101 à 1400	jusqu'a 2000	AQ10	**1.043**	**1.095**
MESURE SPÉCIALE	**largeur spéciale**	**hauteur spéciale**			
… SH1	de 150 à 700	de 2001 à 2250	AQ10	**965**	**1.013**
… SH2	de 701 à 900	de 2001 à 2250	AQ10	**1.038**	**1.090**
… SH3	de 901 à 1100	de 2001 à 2250	AQ10	**1.101**	**1.156**
… SH4	de 1101 à 1400	de 2001 à 2250	AQ10	**1.154**	**1.212**

DÉCOUPE OBLIQUE/INTERNE	La valeur indiquée à droite est ajoutée au prix de l'article de référence.	Prix supplémentaire
découpe oblique ou interne	Découpes obliques seulement possibles du côté de la fixation et sur la partie inférieure jusqu'à 8 mm, sans supplément de prix. Découpes possibles uniquement côté mur, en dessous.	**89**
découpe oblique et interne	Découpes obliques seulement possibles du côté de la fixation et sur la partie inférieure jusqu'à 8 mm, sans supplément de prix. Découpes possibles uniquement côté mur, en dessous.	**124**

VERRES		Île de douche	paroi latérale
AQ10 | AQB10	verre clair acev sérigraphique bord supérieur blanc | anthracite	**0**	**0**
TS10 | VB10 | VM10	Privé | Nubes | Nebula **Ce verre n'est disponible que jusqu'à une largeur de 1400 mm.	**54**	**54**
AG10	Parsol gris	**79**	**79**
ST10	verre satiné	**200**	**200**
CSG10	verre chromé-miroir	**276**	**276**

TRAITEMENT DU VERRE	Traitement de surface du verre (il est impossible d'appliquer les deux traitements sur un seul verre)	Île de douche	paroi latérale
Protect	Protection de la surface du verre avec effet anti-gouttes (glissement de l'eau plus rapide).	**134**	**134**
ProCare	Protection de la surface du verre anticorrosion (TIMELESS).	**151**	**151**

PORTE-SERVIETTES		Prix supplémentaire
HT-BA	Le porte-serviette doit être précisé lors de la commande, car il ne pourra pas être fixé par la suite. Il n'est pas disponible en combinaison avec tous de verres. Pour plus de détails, voir la rubrique „Accessoires“.	**233**

Pour l'article „mesure spéciale en largeur“ ou „ mesure spéciale en largeur et/ou hauteur“ entrer la mesure souhaitée.
Cet article est seulement adapté pour un montage sur receveur. Pour indications spéciales ou restrictions, voir détails à la fin de la gamme de produit.
* Le rail stabilisant est livré conformemént à la mesure L commandée - avec une extensibilté de -10/ +15 mm.



Île de douche

sans cadre

pour combinaison avec paroi latérale

1 paroi fixe, 1 rail stabilisant parallèle

F-WW L
gauche

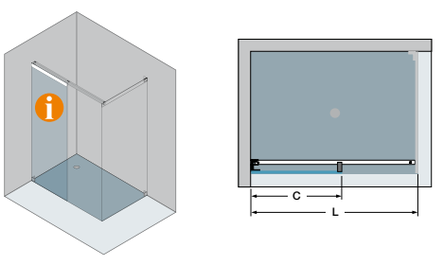

F-WW R
droite

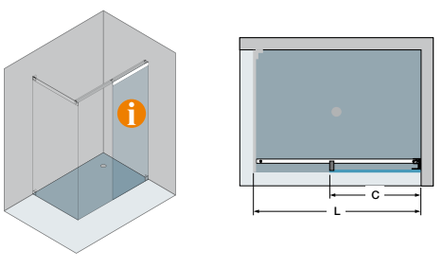

Cet article sera seulement fourni sur mesure.
Une prise de mesure est indispensable (mesure „C“ et „L“). Veuillez utiliser nos feuilles de mesures spéciales ou contactez notre service de prise de mesures.

Île de douche paroi latérale

sans cadre

F-WK R
droite

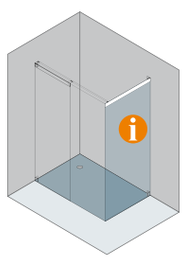

F-WK L
gauche

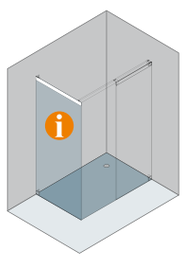

Cet article sera seulement fourni sur mesure.
Une prise de mesure est indispensable (mesure „B“). Veuillez utiliser nos feuilles de mesures spéciales ou contactez notre service de prise de mesures.

Couleur

CSH SCH INO

Épaisseur du verre

8 mm

Verres

Verre „Sekurit“

	Protect	ProCare
AQ10	•	•
AQB10	•	•
CSG10	•	
AG10	•	
ST10	•	
TS10	•	•
VB10	•	•
VM10	•	•

Porte-serviettes



Egalement disponible avec le porte-serviettes „Bares“ prémonté en usine sur la partie fixe.

Île de douche

F-WW L ... F-WW R ...	MONTAGE RAS DU SOL - moitié du verre mesures situation		rail stabilisant adapté à une niche maximal de…	Verre „Sekurit“ 8 mm	sans cadre Hauteur: - mm Couleur	
	mesure C		L		CSH	SCH/INO
MESURE SPÉCIALE	**largeur spéciale**	**hauteur**				
… XB1	de 150 à 700	jusqu‘a 2000	1500*	AQ10	**980**	**1.029**
… XB2	de 701 à 900	jusqu‘a 2000	1900*	AQ10	**1.033**	**1.085**
… XB3	de 901 à 1100	jusqu‘a 2000	2300*	AQ10	**1.086**	**1.140**
… XB4	de 1101 à 1300	jusqu‘a 2000	2400*	AQ10	**1.150**	**1.208**
… XB5**	de 1301 à 1500**	jusqu‘a 2000	2400*	AQ10	**1.219**	**1.280**
MESURE SPÉCIALE	**largeur spéciale**	**hauteur spéciale**				
… XH1	de 150 à 700	de 2001 à 2250	1500*	AQ10	**1.091**	**1.146**
… XH2	de 701 à 900	de 2001 à 2250	1900*	AQ10	**1.144**	**1.201**
… XH3	de 901 à 1100	de 2001 à 2250	2300*	AQ10	**1.198**	**1.258**
… XH4	de 1101 à 1300	de 2001 à 2250	2400*	AQ10	**1.261**	**1.324**
… XH5**	de 1301 à 1500**	de 2001 à 2250	2400*	AQ10	**1.330**	**1.397**

DÉCOUPE OBLIQUE/INTERNE	La valeur indiquée à droite est ajoutée au prix de l‘article de référence.	Prix supplémentaire
découpe oblique	Découpes obliques seulement possibles du côté de la fixation et sur la partie inférieure jusqu’à 8 mm, sans supplément de prix.	-
découpe interne	Découpe possible uniquement sur le côté de la fixation murale	**89**

Île de douche paroi latérale

F-WK R ... F-WK L ...	MONTAGE RAS DU SOL - moitié du verre mesures situation		Verre „Sekurit“ 8 mm	sans cadre Hauteur: - mm Couleur	
	mesure B			CSH	SCH/INO
MESURE SPÉCIALE	**largeur spéciale**	**hauteur**			
… XB1	de 150 à 700	jusqu‘a 2000	AQ10	**854**	**897**
… XB2	de 701 à 900	jusqu‘a 2000	AQ10	**926**	**972**
… XB3	de 901 à 1100	jusqu‘a 2000	AQ10	**990**	**1.040**
… XB4	de 1101 à 1400	jusqu‘a 2000	AQ10	**1.043**	**1.095**
MESURE SPÉCIALE	**largeur spéciale**	**hauteur spéciale**			
… XH1	de 150 à 700	de 2001 à 2250	AQ10	**965**	**1.013**
… XH2	de 701 à 900	de 2001 à 2250	AQ10	**1.038**	**1.090**
… XH3	de 901 à 1100	de 2001 à 2250	AQ10	**1.101**	**1.156**
… XH4	de 1101 à 1400	de 2001 à 2250	AQ10	**1.154**	**1.212**

DÉCOUPE OBLIQUE/INTERNE	La valeur indiquée à droite est ajoutée au prix de l‘article de référence.	Prix supplémentaire
découpe oblique ou interne	Découpes obliques seulement possibles du côté de la fixation et sur la partie inférieure jusqu’à 8 mm, sans supplément de prix. Découpes possibles uniquement côté mur, en dessous.	**89**
découpe oblique et interne	Découpes obliques seulement possibles du côté de la fixation et sur la partie inférieure jusqu’à 8 mm, sans supplément de prix. Découpes possibles uniquement côté mur, en dessous.	**124**

VERRES		Île de douche	paroi latérale
AQ10 | AQB10	verre clair acev sérigraphique bord supérieur blanc | anthracite	**0**	**0**
TS10 | VB10 | VM10	Privé | Nubes | Nebula **Ce verre n‘est disponible que jusqu‘à une largeur de 1400 mm.	**54**	**54**
AG10	Parsol gris	**79**	**79**
ST10	verre satiné	**200**	**200**
CSG10	verre chromé-miroir	**276**	**276**

TRAITEMENT DU VERRE	Traitement de surface du verre (il est impossible d‘appliquer les deux traitements sur un seul verre)	Île de douche	paroi latérale
Protect	Protection de la surface du verre avec effet anti-gouttes (glissement de l‘eau plus rapide).	**134**	**134**
ProCare	Protection de la surface du verre anticorrosion (TIMELESS).	**151**	**151**

PORTE-SERVIETTES		Prix supplémentaire
HT-BA	Le porte-serviette doit être précisé lors de la commande, car il ne pourra pas être fixé par la suite. Il n‘est pas disponible en combinaison avec tous de verres. Pour plus de détails, voir la rubrique „Accessoires“.	**233**

Pour l‘article „mesure spéciale en largeur“ ou „ mesure spéciale en largeur et/ou hauteur“ entrer la mesure souhaitée.
Ces articles sont adaptés pour montage au sol, moitié du verre. Pour indications spéciales, restrictions ou INFORMATIONS SUR LA MONTAGE pour montage au sol - moitié du verre, voir détails à la fin de la gamme de produit.
* Le rail stabilisant est livré conformemént à la mesure L commandée - avec une extensibilté de -10/ +15 mm.



Île de douche

cadre partiel

pour combinaison avec paroi latérale

1 paroi fixe, 1 rail stabilisant parallèle

FR-WW L
gauche



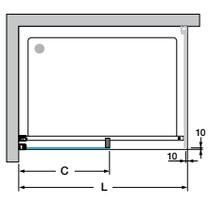

FR-WW R
droite

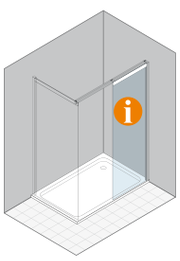

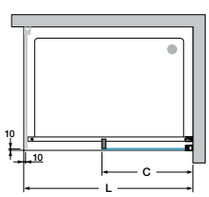

L'article est livré avec une adaptabilité de -10 / +15 mm.

Cet article sera seulement fourni sur mesure.
Une prise de mesure est indispensable (mesure „C" et „L"). Veuillez utiliser nos feuilles de mesures spéciales ou contactez notre service de prise de mesures.

Île de douche paroi latérale

cadre partiel

FR-WK R
droite

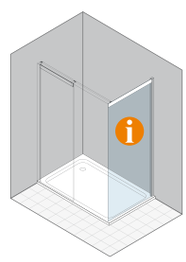

FR-WK L
gauche



L'article est livré avec une adaptabilité de -10 / +15 mm.

Cet article sera seulement fourni sur mesure.
Une prise de mesure est indispensable (mesure „B"). Veuillez utiliser nos feuilles de mesures spéciales ou contactez notre service de prise de mesures.

Couleur

CSH SCH INO

Épaisseur du verre

8 mm

Verres

Verre „Sekurit"

	Protect	ProCare
AQ10	•	•
AQB10	•	•
CSG10	•	
AG10	•	
ST10	•	
TS10	•	•
VB10	•	•
VM10	•	•

Porte-serviettes



Egalement disponible avec le porte-serviettes „Bares" prémonté en usine sur la partie fixe.

Île de douche

FR-WW L ... FR-WW R ...	MONTAGE BAC DE DOUCHE mesures situation		rail stabilisant adapté à une niche maximal de…	Verre „Sekurit“ 8 mm	cadre partiel Hauteur: - mm Couleur	
	mesure C mesure spéciale en largeur de… à…		L		CSH	SCH/INO
MESURE SPÉCIALE	**largeur spéciale**	**hauteur**				
… SB1	de 150 à 700	jusqu'a 2000	1500*	AQ10	**961**	**1.009**
… SB2	de 701 à 900	jusqu'a 2000	1900*	AQ10	**1.011**	**1.062**
… SB3	de 901 à 1100	jusqu'a 2000	2300*	AQ10	**1.064**	**1.117**
… SB4	de 1101 à 1300	jusqu'a 2000	2400*	AQ10	**1.126**	**1.182**
… SB5**	de 1301 à 1500**	jusqu'a 2000	2400*	AQ10	**1.194**	**1.254**
MESURE SPÉCIALE	**largeur spéciale**	**hauteur spéciale**				
… SH1	de 150 à 700	de 2001 à 2250	1500*	AQ10	**1.073**	-
… SH2	de 701 à 900	de 2001 à 2250	1900*	AQ10	**1.123**	-
… SH3	de 901 à 1100	de 2001 à 2250	2300*	AQ10	**1.175**	-
… SH4	de 1101 à 1300	de 2001 à 2250	2400*	AQ10	**1.238**	-
… SH5**	de 1301 à 1500**	de 2001 à 2250	2400*	AQ10	**1.305**	-

DÉCOUPE OBLIQUE/INTERNE	La valeur indiquée à droite est ajoutée au prix de l'article de référence.	Prix supplémentaire
découpe oblique	Découpes obliques seulement possibles du côté de la fixation et sur la partie inférieure jusqu'à 8 mm, sans supplément de prix.	-
découpe interne	Découpe possible uniquement sur le côté de la fixation murale	**89**

Île de douche paroi latérale

FR-WK R ... FR-WK L ...	MONTAGE BAC DE DOUCHE mesures situation		Verre „Sekurit“ 8 mm	cadre partiel Hauteur: - mm Couleur	
	mesure B mesure spéciale en largeur de… à…			CSH	SCH/INO
MESURE SPÉCIALE	**largeur spéciale**	**hauteur**			
… SB1	de 150 à 700	jusqu'a 2000	AQ10	**836**	**878**
… SB2	de 701 à 900	jusqu'a 2000	AQ10	**908**	**953**
… SB3	de 901 à 1100	jusqu'a 2000	AQ10	**970**	**1.019**
… SB4	de 1101 à 1400	jusqu'a 2000	AQ10	**1.023**	**1.074**
MESURE SPÉCIALE	**largeur spéciale**	**hauteur spéciale**			
… SH1	de 150 à 700	de 2001 à 2250	AQ10	**948**	-
… SH2	de 701 à 900	de 2001 à 2250	AQ10	**1.019**	-
… SH3	de 901 à 1100	de 2001 à 2250	AQ10	**1.081**	-
… SH4	de 1101 à 1400	de 2001 à 2250	AQ10	**1.134**	-

DÉCOUPE OBLIQUE/INTERNE	La valeur indiquée à droite est ajoutée au prix de l'article de référence.	Prix supplémentaire
découpe oblique ou interne	Découpes obliques seulement possibles du côté de la fixation et sur la partie inférieure jusqu'à 8 mm, sans supplément de prix. Découpes possibles uniquement côté mur, en dessous.	**89**
découpe oblique et interne	Découpes obliques seulement possibles du côté de la fixation et sur la partie inférieure jusqu'à 8 mm, sans supplément de prix. Découpes possibles uniquement côté mur, en dessous.	**124**

VERRES		Île de douche	paroi latérale
AQ10 | AQB10	verre clair acev sérigraphique bord supérieur blanc | anthracite	**0**	**0**
TS10 | VB10 | VM10	Privé | Nubes | Nebula **Ce verre n'est disponible que jusqu'à une largeur de 1400 mm.	**54**	**54**
AG10	Parsol gris	**79**	**79**
ST10	verre satiné	**200**	**200**
CSG10	verre chromé-miroir	**276**	**276**

TRAITEMENT DU VERRE	Traitement de surface du verre (il est impossible d'appliquer les deux traitements sur un seul verre)	Île de douche	paroi latérale
Protect	Protection de la surface du verre avec effet anti-gouttes (glissement de l'eau plus rapide).	**134**	**134**
ProCare	Protection de la surface du verre anticorrosion (TIMELESS).	**151**	**151**

PORTE-SERVIETTES		Prix supplémentaire
HT-BA	Le porte-serviette doit être précisé lors de la commande, car il ne pourra pas être fixé par la suite. Il n'est pas disponible en combinaison avec tous de verres. Pour plus de détails, voir la rubrique „Accessoires“.	**233**

Pour l'article „mesure spéciale en largeur“ ou „ mesure spéciale en largeur et/ou hauteur“ entrer la mesure souhaitée.
Cet article est seulement adapté pour un montage sur receveur. Pour indications spéciales ou restrictions, voir détails à la fin de la gamme de produit.
* Le rail stabilisant est livré conformemént à la mesure L commandée - avec une extensibilté de -10/ +15 mm.



Île de douche

cadre partiel

pour combinaison avec paroi latérale

1 paroi fixe, 1 rail stabilisant parallèle

FR-WW L
gauche

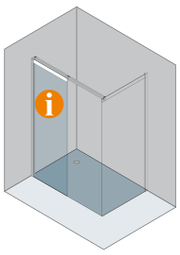

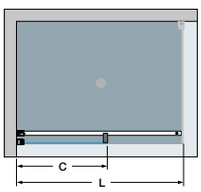

FR-WW R
droite

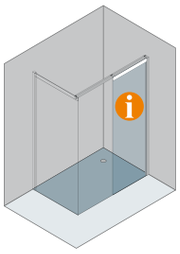

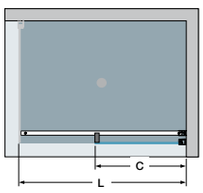

L'article est livré avec une adaptabilité de -10 / +15 mm.

Cet article sera seulement fourni sur mesure.
Une prise de mesure est indispensable (mesure „C" et „L"). Veuillez utiliser nos feuilles de mesures spéciales ou contactez notre service de prise de mesures.

Île de douche paroi latérale

cadre partiel

FR-WK R
droite

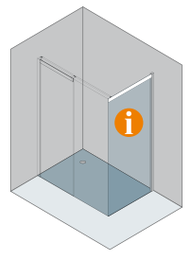

FR-WK L
gauche

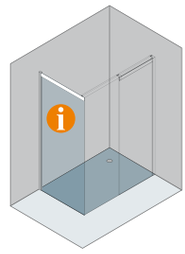

L'article est livré avec une adaptabilité de -10 / +15 mm.

Cet article sera seulement fourni sur mesure.
Une prise de mesure est indispensable (mesure „B"). Veuillez utiliser nos feuilles de mesures spéciales ou contactez notre service de prise de mesures.

Couleur

CSH SCH INO

Épaisseur du verre

8 mm

Verres

Verre „Sekurit"

	Protect	ProCare
AQ10	•	•
AQB10	•	•
CSG10	•	
AG10	•	
ST10	•	
TS10	•	•
VB10	•	•
VM10	•	•

Porte-serviettes



Egalement disponible avec le porte-serviettes „Bares" prémonté en usine sur la partie fixe.

Île de douche

FR-WW L ... FR-WW R ...	MONTAGE RAS DU SOL - moitié du verre mesures situation		rail stabilisant adapté à une niche maximal de…	Verre „Sekurit“ 8 mm	cadre partiel Hauteur: - mm Couleur	
	mesure C		L		CSH	SCH/INO
MESURE SPÉCIALE	**largeur spéciale**	**hauteur**				
… XB1	de 150 à 700	jusqu‘a 2000	1500*	AQ10	**961**	**1.009**
… XB2	de 701 à 900	jusqu‘a 2000	1900*	AQ10	**1.011**	**1.062**
… XB3	de 901 à 1100	jusqu‘a 2000	2300*	AQ10	**1.064**	**1.117**
… XB4	de 1101 à 1300	jusqu‘a 2000	2400*	AQ10	**1.126**	**1.182**
… XB5**	de 1301 à 1500**	jusqu‘a 2000	2400*	AQ10	**1.194**	**1.254**
MESURE SPÉCIALE	**largeur spéciale**	**hauteur spéciale**				
… XH1	de 150 à 700	de 2001 à 2250	1500*	AQ10	**1.073**	-
… XH2	de 701 à 900	de 2001 à 2250	1900*	AQ10	**1.123**	-
… XH3	de 901 à 1100	de 2001 à 2250	2300*	AQ10	**1.175**	-
… XH4	de 1101 à 1300	de 2001 à 2250	2400*	AQ10	**1.238**	-
… XH5**	de 1301 à 1500**	de 2001 à 2250	2400*	AQ10	**1.305**	-

DÉCOUPE OBLIQUE/INTERNE	La valeur indiquée à droite est ajoutée au prix de l‘article de référence.	Prix supplémentaire
découpe oblique	Découpes obliques seulement possibles du côté de la fixation et sur la partie inférieure jusqu’à 8 mm, sans supplément de prix.	-
découpe interne	Découpe possible uniquement sur le côté de la fixation murale	**89**

Île de douche paroi latérale

FR-WK R ... FR-WK L ...	MONTAGE RAS DU SOL - moitié du verre mesures situation		Verre „Sekurit“ 8 mm	cadre partiel Hauteur: - mm Couleur	
	mesure B			CSH	SCH/INO
MESURE SPÉCIALE	**largeur spéciale**	**hauteur**			
… XB1	de 150 à 700	jusqu‘a 2000	AQ10	**836**	**878**
… XB2	de 701 à 900	jusqu‘a 2000	AQ10	**908**	**953**
… XB3	de 901 à 1100	jusqu‘a 2000	AQ10	**970**	**1.019**
… XB4	de 1101 à 1400	jusqu‘a 2000	AQ10	**1.023**	**1.074**
MESURE SPÉCIALE	**largeur spéciale**	**hauteur spéciale**			
… XH1	de 150 à 700	de 2001 à 2250	AQ10	**948**	-
… XH2	de 701 à 900	de 2001 à 2250	AQ10	**1.019**	-
… XH3	de 901 à 1100	de 2001 à 2250	AQ10	**1.081**	-
… XH4	de 1101 à 1400	de 2001 à 2250	AQ10	**1.134**	-

DÉCOUPE OBLIQUE/INTERNE	La valeur indiquée à droite est ajoutée au prix de l‘article de référence.	Prix supplémentaire
découpe oblique ou interne	Découpes obliques seulement possibles du côté de la fixation et sur la partie inférieure jusqu’à 8 mm, sans supplément de prix. Découpes possibles uniquement côté mur, en dessous.	**89**
découpe oblique et interne	Découpes obliques seulement possibles du côté de la fixation et sur la partie inférieure jusqu’à 8 mm, sans supplément de prix. Découpes possibles uniquement côté mur, en dessous.	**124**

VERRES		Île de douche	paroi latérale
AQ10 | AQB10	verre clair acev sérigraphique bord supérieur blanc | anthracite	**0**	**0**
TS10 | VB10 | VM10	Privé | Nubes | Nebula **Ce verre n‘est disponible que jusqu‘à une largeur de 1400 mm.	**54**	**54**
AG10	Parsol gris	**79**	**79**
ST10	verre satiné	**200**	**200**
CSG10	verre chromé-miroir	**276**	**276**

TRAITEMENT DU VERRE	Traitement de surface du verre (il est impossible d‘appliquer les deux traitements sur un seul verre)	Île de douche	paroi latérale
Protect	Protection de la surface du verre avec effet anti-gouttes (glissement de l‘eau plus rapide).	**134**	**134**
ProCare	Protection de la surface du verre anticorrosion (TIMELESS).	**151**	**151**

PORTE-SERVIETTES		Prix supplémentaire
HT-BA	Le porte-serviette doit être précisé lors de la commande, car il ne pourra pas être fixé par la suite. Il n‘est pas disponible en combinaison avec tous de verres. Pour plus de détails, voir la rubrique „Accessoires“.	**233**

Pour l‘article „mesure spéciale en largeur“ ou „ mesure spéciale en largeur et/ou hauteur“ entrer la mesure souhaitée.
Ces articles sont adaptés pour montage au sol, moitié du verre. Pour indications spéciales, restrictions ou INFORMATIONS SUR LA MONTAGE pour montage au sol - moitié du verre, voir détails à la fin de la gamme de produit.
* Le rail stabilisant est livré conformemént à la mesure L commandée - avec une extensibilté de -10/ +15 mm.

Informations techniques pour le montage sur bac de douche

Veuillez vérifier le niveau horizontal du receveur de douche.
La cloison de douche pour montage sur receveur est prévue pour le placement sur bac de douche et ne sera pour cette raison pas monteé sur le bord extérieur.
Veuillez respecter les indications pour „montage sur receveur“ dans la notice de montage.

Ces indications sont valables pour toutes les îles de douche.

position fixation/charnière murale pour montage sur receveur

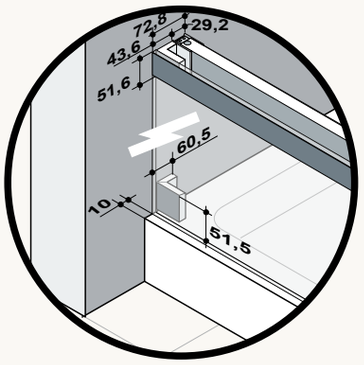

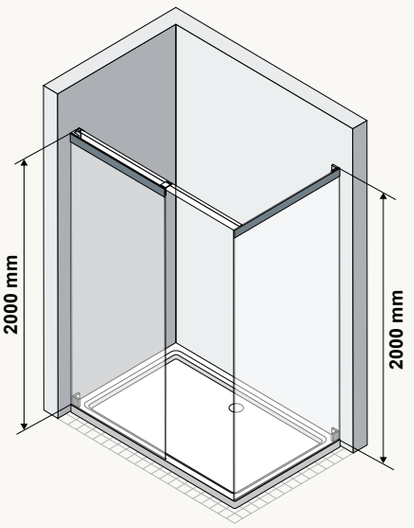

position fixation/charnière murale pour montage sur receveur

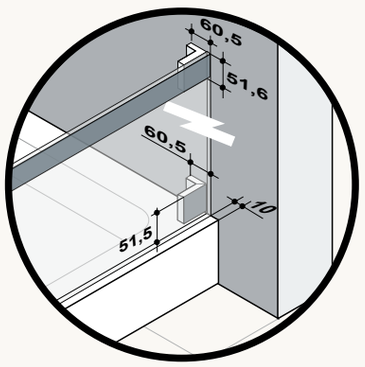

position profil mur pour montage sur receveur

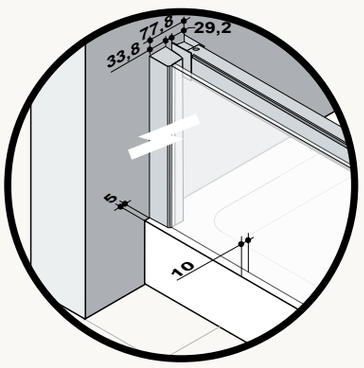

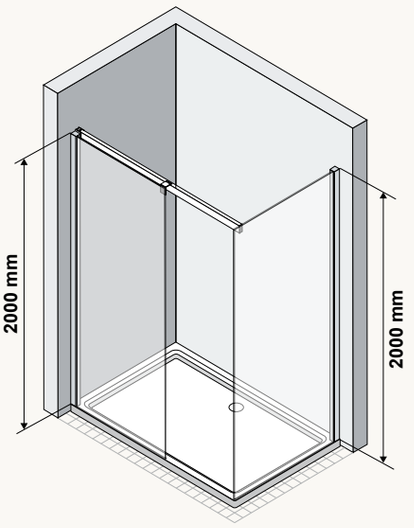

position profil mur pour montage sur receveur

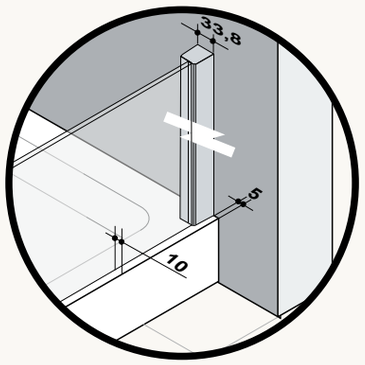

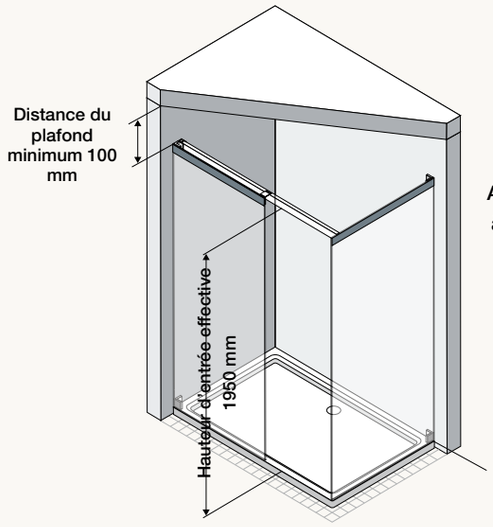

ATTENTION: Le mur à gauche ou à droite peut avoir une courbure maximale de 6 mm

Informations techniques pour les articles spécialement prévus pour le montage au sol - milieu de verre

Veuillez vérifier la niveau horizontal du sol.
Si vous voulez un montage au sol - milieu de verre, veuillez commander les références spéciales pour montage au sol - par ex. F-WW L XB1 - Seulement disponibles sur mesure. le verre est exactement centré sur les dimensions désirées -/ commandés. Pour les réglages voir indications par article. Pour le montage veuillez suivre les indications pour montage au sol - milieu de verre dans la notice de montage. Si une autre position est souhaitéé, ceci doit être communiqué à la commande.
Veuillez utiliser pour ceci nos fiches spéciales - feuilles de mesures que vous trouverez sur www.duka.it „download area“.
Pour un montage au sol, où le verre est placé au milieu du joint, il faut être certain qu'il s'agit d'un joint étanche qui ne nécessite aucun entretien.

Ces indications sont valables pour toutes les îles de douche.

position fixation/charnière murale pour montage au sol milieu de verre

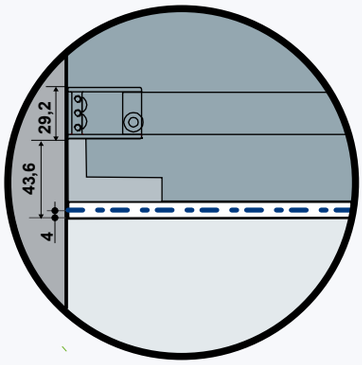

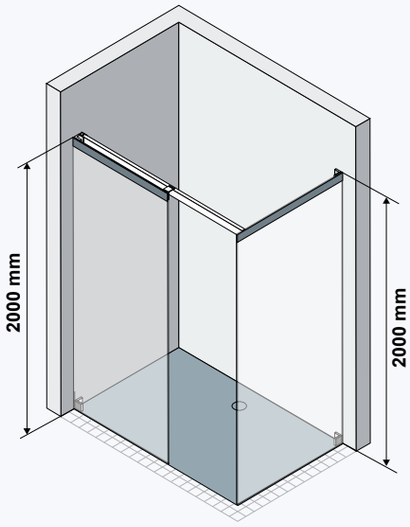

position fixation/charnière murale pour montage au sol milieu de verre

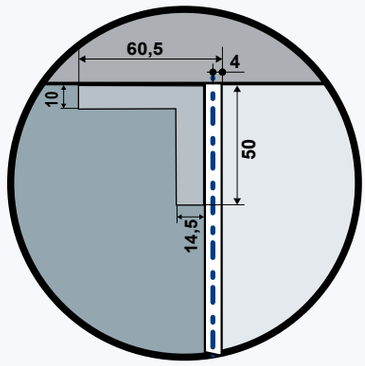

position profil mur pour montage au sol milieu de verre

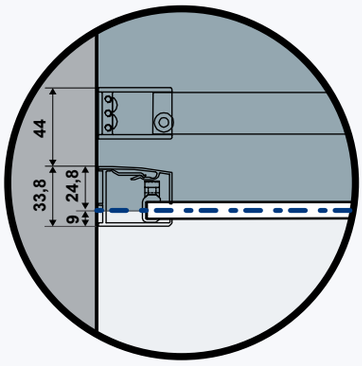

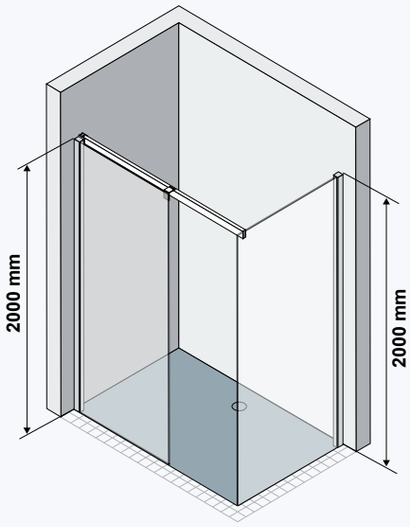

position profil mur pour montage au sol milieu de verre

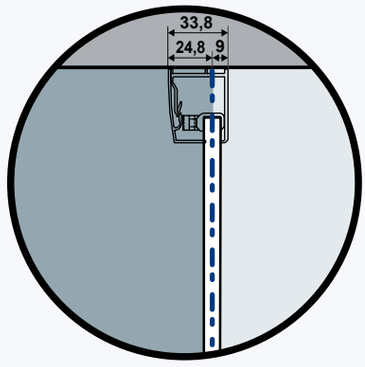

Indication de mesure montage au sol - milieu de verre

Possibilité de mesure spéciale

◆ possible ◇ pas possible

article		Largeur min	Largeur max	Hauteur max	Découpe oblique	Découpe interne
FR-WN L/R - FR-WW L/R		150	1500	2250 ②	◆①	◆①
FR-WK L/R		150	1400	2250 ②	◆①	◆①
F-WN L/R - F-WW L/R		150	1500	2250	◆①	◆①
F-WK L/R		150	1400	2250	◆①	◆①
rail stabilisant		–	2400	–		

Note

① En ce qui concerne le mur, nous vous prions de nous indiquer précisement les détails comme le dépassement du mur, du bac de douche etc.
② La couleur du profil noir et inox est disponible comme mesure spéciale avec une hauteur max. de 2000 mm.

Indications pour Mesures spéciales

Delai de livraison de l'usine 2-3 semaines .
Veuillez s'il vous-plaît joindre le dessin précis de la situation en utilisant nos formulaires.
La séparation est réalisée selon votre situation.
Constructions en “U“ sont seulement possibles sur requête. Voir rubrique „cabines en U“.

libero 5000

Délai de livraison: 1 semaine | 2-3 semaines





Île de douche à 2 éléments

cadre partiel

1 paroi fixe, 1 support, 1 élément pivotant 180°

PE 6GFT1

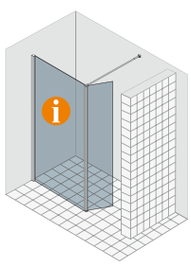

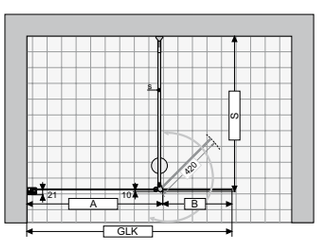

Informations produit
réversible
hauteur support = 2010 mm (bord supérieur fixation côté du mur)
unités d'emballage: 2
V1: élément battant
V2: élément fixe
L'article est livré avec une adaptabilité de -10 / +15 mm.
largeur min-max en détail: élément fixe min 600 mm - max. 1406 mm / élément battant 394 mm

Paroi latérale

cadre partiel

1 paroi latérale, 1 support de connexion 90°

/+

PE 6WK

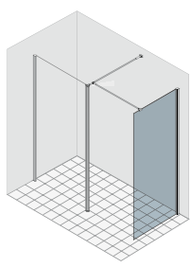

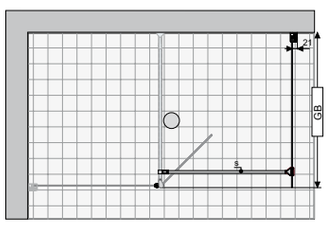

Informations produit
réversible
L'article est livré avec une adaptabilité de -10 / +15 mm.

Couleur

SIL SHL

Épaisseur du verre

6 mm

Verres

Verre „Sekurit"

	Protect	ProCare
A10	•	•
AG10	•	
C10	•	
CSG10	•	
ST10	•	
TS10	•	•
VB10L	•	•
VB10R	•	•
VM10	•	•



Île de douche à 2 éléments

PE 6GFT1 ...	extensibilité largeur		élément fixe	largeur de la porte	longueur du support	Verre „Sekurit“ 6 mm	cadre partiel Hauteur: 2000 mm Couleur	
	GLK		A	B	S		SIL	SHL
MESURE STANDARD								
... 1200	1159 - 1184		765 - 790	394	1200*	A10	**1.161**	**1.277**
... 1300	1259 - 1284		865 - 890	394	1200*	A10	**1.181**	**1.299**
... 1400	1359 - 1384		965 - 990	394	1200*	A10	**1.230**	**1.353**
... 1500 **... 1600**	1459 - 1484 1559 - 1584		1065 - 1090 1165 - 1190	394	1200*	A10	**1.274**	**1.401**
... 1700	1659 - 1684		1265 - 1290	394	1200*	A10	**1.323**	**1.455**
MESURE SPÉCIALE	**largeur spéciale**	**hauteur standard**						
... SB1	de 1000 à 1200	2000	de 606 à 806	394	1200*	A10	**1.161**	**1.277**
... SB2	de 1201 à 1400	2000	de 807 à 1006	394	1200*	A10	**1.230**	**1.353**
... SB3	de 1401 à 1600	2000	de 1007 à 1206	394	1200*	A10	**1.274**	**1.401**
... SB4	de 1601 à 1800	2000	de 1207 à 1406	394	1200*	A10	**1.349**	**1.484**
MESURE SPÉCIALE	**largeur spéciale**	**hauteur spéciale**						
... SH1	de 1000 à 1200	jusqu'a 2000	de 606 à 806	394	1200*	A10	**1.306**	**1.437**
... SH2	de 1201 à 1400	jusqu'a 2000	de 807 à 1006	394	1200*	A10	**1.375**	**1.513**
... SH3	de 1401 à 1600	jusqu'a 2000	de 1007 à 1206	394	1200*	A10	**1.419**	**1.561**
... SH4	de 1601 à 1800	jusqu'a 2000	de 1207 à 1406	394	1200*	A10	**1.494**	**1.643**
DÉCOUPE OBLIQUE/INTERNE	En cas de coupes en biseau et encoches, on applique principalement le prix de la dimension spéciale de référence (largeur ou hauteur). La valeur indiquée à droite est ajoutée au prix de l'article spécial de référence.						Prix supplémentaire	
découpe oblique ou interne	Découpe oblique/interne possible uniquement sur l'élément fixe - côté fixation. Aucun coût supplémentaire pour les coupes en biseau jusqu'à 8 mm.						**94**	
découpe oblique et interne	Découpe oblique/interne possible uniquement sur l'élément fixe - côté fixation. Aucun coût supplémentaire pour les coupes en biseau jusqu'à 8 mm.						**131**	

Paroi latérale

PE 6WK ...	extensibilité largeur		longueur du support	Verre „Sekurit“ 6 mm	cadre partiel Hauteur: 2000 mm Couleur	
	GB		S		SIL	SHL
MESURE STANDARD						
... 750 **... 800**	725 - 750 775 - 800		900*	A10	**641**	**673**
... 900	875 - 900		900*	A10	**669**	**702**
... 1000	975 - 1000		900*	A10	**701**	**736**
MESURE SPÉCIALE	**largeur spéciale**	**hauteur standard**				
... SB1	de 200 à 900	2000	900*	A10	**669**	**702**
... SB2	de 901 à 1000	2000	900*	A10	**701**	**736**
... SB3	de 1001 à 1200	2000	900*	A10	**750**	**788**
MESURE SPÉCIALE	**largeur spéciale**	**hauteur spéciale**				
... SH1	de 200 à 900	jusqu'a 2000	900*	A10	**780**	**819**
... SH2	de 901 à 1000	jusqu'a 2000	900*	A10	**813**	**854**
... SH3	de 1001 à 1200	jusqu'a 2000	900*	A10	**861**	**904**
DÉCOUPE OBLIQUE/INTERNE	En cas de coupes en biseau et encoches, on applique principalement le prix de la dimension spéciale de référence (largeur ou hauteur). La valeur indiquée à droite est ajoutée au prix de l'article spécial de référence.				Prix supplémentaire	
découpe oblique ou interne	Découpe oblique et interne possible seulement du côté du mur ou de la fixation. Aucun coût supplémentaire pour les coupes en biseau jusqu'à 8 mm.				**94**	
découpe oblique et interne	Découpe oblique et interne possible seulement du côté du mur ou de la fixation. Aucun coût supplémentaire pour les coupes en biseau jusqu'à 8 mm.				**131**	

VERRES		Île de douche	paroi latérale
A10	verre clair	**0**	**0**
C10	Cincillà	**39**	**39**
TS10 | VB10 L/R | VM10	Privé | Nubes | Nebula	**129**	**103**
AG10	Parsol gris	**129**	**103**
ST10	verre satiné	**231**	**195**
CSG10	verre chromé-miroir	**399**	**326**

TRAITEMENT DU VERRE	Traitement de surface du verre (il est impossible d'appliquer les deux traitements sur un seul verre)	Île de douche	paroi latérale
Protect	Protection de la surface du verre avec effet anti-gouttes (glissement de l'eau plus rapide).	**134**	**134**
ProCare	Protection de la surface du verre anticorrosion (TIMELESS).	**151**	**151**

PORTE-SERVIETTES		Prix supplémentaire
HT-TU	Le porte-serviette doit être précisé lors de la commande, car il ne pourra pas être fixé par la suite. Il n'est pas disponible en combinaison avec tous de verres. Pour plus de détails, voir la rubrique „Accessoires“.	**233**

Pour l'article „mesure spéciale en largeur“ ou „ mesure spéciale en largeur et/ou hauteur“ entrer la mesure souhaitée (GLK). Cet article est adapté au montage sur receveur et au sol. Pour indications spéciales, restrictions ou INFORMATIONS SUR LE MONTAGE, voir détails à la fin de la gamme de produit.
* Le support peut être raccourci au moment de l'installation à la longueur souhaitée/nécessaire (max. longueur = 1337 mm). Le support est réglable de façon linéaire avec une rotation.

Note pour montage au sol
Cet article est aussi adapté au montage sur sol, moitié du verre.
Attention, la position des profils au mur est modifiée. Voir indications détaillées à la fin de la collection ou sur la feuille pour montage.



Île de douche libre à 3 éléments

cadre partiel

1 paroi fixe, 2 supports 90°, 2 éléments pivotants à 180°

PE 6GFT2

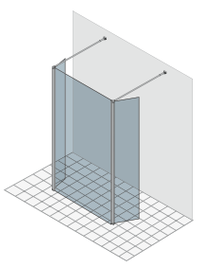

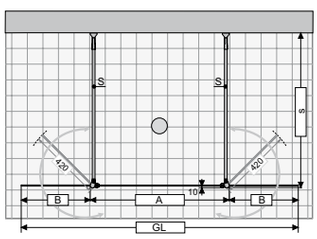

Informations produit

hauteur support = 2010 mm (bord supérieur fixation côté du mur)
unités d'emballage: 2
V1: éléments battants
V2: élément fixe

largeur min-max en détail: élément fixe min 600 mm - max. 1413 mm / élément battant 394 mm

Couleur

SIL SHL

Épaisseur du verre

6 mm

Verres

Verre „Sekurit"

	Protect	ProCare
A10	•	•
AG10	•	
C10	•	
CSG10	•	
ST10	•	
TS10	•	•
VM10	•	•

Île de douche libre à 3 éléments

PE 6GFT2 ...	longueur totale		élément fixe	largeur de la porte	longueur du support	Verre „Sekurit“ 6 mm	cadre partiel Hauteur: 2000 mm Couleur	
	GL		A	B	S		SIL	SHL
MESURE STANDARD								
... 1600	1562		775	394	1200*	A10	**1.574**	**1.731**
... 1700 **... 1800**	1662 1762		875 975	394	1200*	A10	**1.653**	**1.818**
... 1900	1862		1075	394	1200*	A10	**1.716**	**1.888**
... 2000	1962		1175	394	1200*	A10	**1.764**	**1.940**
... 2100	2062		1275	394	1200*	A10	**1.808**	**1.989**
MESURE SPÉCIALE	**largeur spéciale**	**hauteur standard**						
... SB1	de 1400 à 1600	2000	613 - 813	394	1200*	A10	**1.574**	**1.731**
... SB2	de 1601 à 1800	2000	814 - 1013	394	1200*	A10	**1.653**	**1.818**
... SB3	de 1801 à 2000	2000	1014 - 1213	394	1200*	A10	**1.764**	**1.940**
... SB4	de 2001 à 2200	2000	1214 - 1413	394	1200*	A10	**1.861**	**2.047**
MESURE SPÉCIALE	**largeur spéciale**	**hauteur spéciale**						
... SH1	de 1400 à 1600	jusqu'a 2000	613 - 813	394	1200*	A10	**1.799**	**1.979**
... SH2	de 1601 à 1800	jusqu'a 2000	814 - 1013	394	1200*	A10	**1.878**	**2.066**
... SH3	de 1801 à 2000	jusqu'a 2000	1014 - 1213	394	1200*	A10	**1.989**	**2.188**
... SH4	de 2001 à 2200	jusqu'a 2000	1214 - 1413	394	1200*	A10	**2.086**	**2.295**

DÉCOUPE OBLIQUE/INTERNE		Prix supplémentaire
découpe interne	non disponible	-
découpe oblique	non disponible	-

VERRES		Île de douche
A10	verre clair	**0**
C10	Cincillà	**78**
TS10 | VM10	Privé | Nebula	**161**
AG10	Parsol gris	**201**
ST10	verre satiné	**415**
CSG10	verre chromé-miroir	**565**

TRAITEMENT DU VERRE	Traitement de surface du verre (il est impossible d'appliquer les deux traitements sur un seul verre)	Île de douche
Protect	Protection de la surface du verre avec effet anti-gouttes (glissement de l'eau plus rapide).	**173**
ProCare	Protection de la surface du verre anticorrosion (TIMELESS).	**197**

Pour l'article „mesure spéciale en largeur“ ou „ mesure spéciale en largeur et/ou hauteur“ entrer la mesure souhaitée (GL). Cet article est adapté au montage sur receveur et au sol. Pour indications spéciales, restrictions ou INFORMATIONS SUR LE MONTAGE, voir détails à la fin de la gamme de produit.
* Le support peut être raccourci au moment de l'installation à la longueur souhaitée/nécessaire (max. longueur = 1337 mm). Le support est réglable de façon linéaire avec une rotation.

Note pour montage au sol
Cet article est aussi adapté au montage sur sol, moitié du verre.





Île de douche à 3 éléments

cadre partiel

1 paroi latérale, 1 paroi fixe, 1 support 90°, 1 élément pivotant 180°

PE 6W GFT1

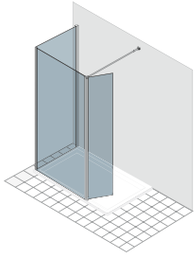

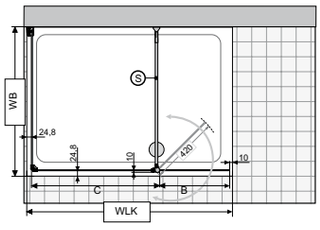

Informations produit

réversible
hauteur support = 2010 mm (bord supérieur fixation côté du mur)
unités d'emballage: 3 | V1: élément battant | V2: élément fixe | V3: paroi latérale
La paroi latérale est livrée avec une extensibilté de -10 / +15 mm.
La paroi fixe et l'élément battant sont fournies dans les mesures demandées.
largeur min-max en détail: paroi latérale min 150 mm - max. 1200 mm / élément fixe min 300 mm - max. 1406 mm / élément battant 394 mm

Cet article sera seulement fourni sur mesure.

Pour commander cette séparation, joindre un croquis précis spécifiant les mesures WB et WLK.
WB = Largeur désirée paroi latérale (adapté à la mesure du receveur)
WLK = Longueur désirée élément fixe - élément battant (adapté à la mesure du receveur)

Paroi latérale

cadre partiel

1 paroi latérale, 1 support de connexion 90°

/+

PE 6WK

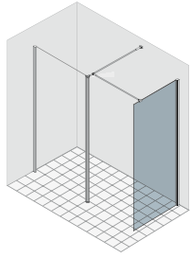

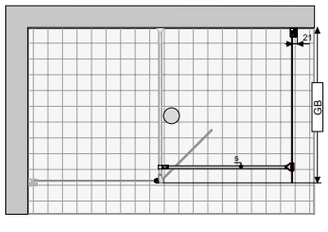

Informations produit

réversible
L'article est livré avec une adaptabilité de -10 / +15 mm.

Couleur

SIL SHL

Épaisseur du verre

6 mm

Verres

Verre „Sekurit"

	Protect	ProCare
A10	•	•
AG10	•	
C10	•	
CSG10	•	
ST10	•	
TS10	•	•
VM10	•	•

Île de douche à 3 éléments

PE 6W GFT1 ..	MONTAGE BAC DE DOUCHE VWM mesures largeur		hauteur	mesures supplémentaires effectives		Verre „Sekurit“ 6 mm	cadre partiel Hauteur: 2000 mm Couleur	
	élément fixe et élément battante WLK	paroi latérale et support WB		élément fixe C	élément battante B		SIL	SHL
MESURE SPÉCIALE	**largeur spéciale**	**hauteur standard**						
… SB1	de 1000 à 1200	de 600 à 1200	2000	573 - 773	394	A10	**1.870**	**2.057**
… SB2	de 1201 à 1400	de 600 à 1200	2000	774 - 973	394	A10	**1.939**	**2.133**
… SB3	de 1401 à 1600	de 600 à 1200	2000	974 - 1173	394	A10	**1.980**	**2.178**
… SB4	de 1601 à 1800	de 600 à 1200	2000	1174 - 1373	394	A10	**2.054**	**2.259**
MESURE SPÉCIALE	**largeur spéciale**	**hauteur spéciale**						
… SH1	de 1000 à 1200	de 600 à 1200	jusqu'a 2000	573 - 773	394	A10	**2.093**	**2.302**
… SH2	de 1201 à 1400	de 600 à 1200	jusqu'a 2000	774 - 973	394	A10	**2.161**	**2.377**
… SH3	de 1401 à 1600	de 600 à 1200	jusqu'a 2000	974 - 1173	394	A10	**2.203**	**2.423**
… SH4	de 1601 à 1800	de 600 à 1200	jusqu'a 2000	1174 - 1373	394	A10	**2.276**	**2.504**
DÉCOUPE OBLIQUE/INTERNE	En cas de coupes en biseau et encoches, on applique principalement le prix de la dimension spéciale de référence (largeur ou hauteur). La valeur indiquée à droite est ajoutée au prix de l'article spécial de référence.						Prix supplémentaire	
découpe oblique ou interne	Découpe oblique et interne possible seulement du côté du mur ou de la fixation. Aucun coût supplémentaire pour les coupes en biseau jusqu'à 8 mm.						**94**	
découpe oblique et interne	Découpe oblique et interne possible seulement du côté du mur ou de la fixation. Aucun coût supplémentaire pour les coupes en biseau jusqu'à 8 mm.						**131**	

Paroi latérale

PE 6WK ...	extensibilité largeur		longueur du support	Verre „Sekurit“ 6 mm	cadre partiel Hauteur: 2000 mm Couleur	
	GB		S		SIL	SHL
MESURE STANDARD						
… 750 **… 800**	725 - 750 775 - 800		900*	A10	**641**	**673**
… 900	875 - 900		900*	A10	**669**	**702**
… 1000	975 - 1000		900*	A10	**701**	**736**
MESURE SPÉCIALE	**largeur spéciale**	**hauteur standard**				
… SB1	de 200 à 900	2000	900*	A10	**669**	**702**
… SB2	de 901 à 1000	2000	900*	A10	**701**	**736**
… SB3	de 1001 à 1200	2000	900*	A10	**750**	**788**
MESURE SPÉCIALE	**largeur spéciale**	**hauteur spéciale**				
… SH1	de 200 à 900	jusqu'a 2000	900*	A10	**780**	**819**
… SH2	de 901 à 1000	jusqu'a 2000	900*	A10	**813**	**854**
… SH3	de 1001 à 1200	jusqu'a 2000	900*	A10	**861**	**904**
DÉCOUPE OBLIQUE/INTERNE	En cas de coupes en biseau et encoches, on applique principalement le prix de la dimension spéciale de référence (largeur ou hauteur). La valeur indiquée à droite est ajoutée au prix de l'article spécial de référence.				Prix supplémentaire	
découpe oblique ou interne	Découpe oblique et interne possible seulement du côté du mur ou de la fixation. Aucun coût supplémentaire pour les coupes en biseau jusqu'à 8 mm.				**94**	
découpe oblique et interne	Découpe oblique et interne possible seulement du côté du mur ou de la fixation. Aucun coût supplémentaire pour les coupes en biseau jusqu'à 8 mm.				**131**	

VERRES		Île de douche	paroi latérale
A10	verre clair	**0**	**0**
C10	Cincillà	**78**	**39**
TS10 | VM10	Privé | Nebula	**161**	**103**
AG10	Parsol gris	**201**	**103**
ST10	verre satiné	**415**	**195**
CSG10	verre chromé-miroir	**565**	**326**

TRAITEMENT DU VERRE	Traitement de surface du verre (il est impossible d'appliquer les deux traitements sur un seul verre)	Île de douche	paroi latérale
Protect	Protection de la surface du verre avec effet anti-gouttes (glissement de l'eau plus rapide).	**261**	**134**
ProCare	Protection de la surface du verre anticorrosion (TIMELESS).	**295**	**151**

Pour l'article „mesure spéciale en largeur“ ou „ mesure spéciale en largeur et/ou hauteur“ entrer la mesure souhaitée (WLK et WB).
Ces articles sont adaptés seulement pour un montage sur receveur. Pour indications spéciales, restrictions ou INFORMATIONS SUR LE MONTAGE, voir détails à la fin de la gamme de produit.
Le support (S) est livré dans la longueur souhaitée et avec une extensibilité de -10 / + 15 mm . Le support est réglable de façon linéaire avec une rotation.





Île de douche à 3 éléments

cadre partiel

1 paroi latérale, 1 paroi fixe, 1 support 90°, 1 élément pivotant 180°

PE 6W GFT1

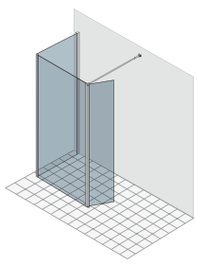

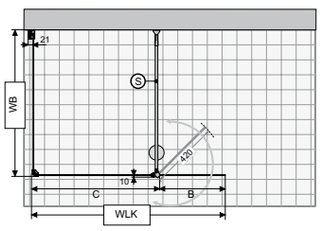

Informations produit
réversible
hauteur support = 2010 mm (bord supérieur fixation côté du mur)
unités d'emballage: 3 | V1: élément battant | V2: élément fixe | V3: paroi latérale
La paroi latérale est livrée avec une extensibilté de -10 / +15 mm.
La paroi fixe et l'élément battant sont fournies dans les mesures demandées.
largeur min-max en détail: paroi latérale min 150 mm - max. 1200 mm / élément fixe min 300 mm - max. 1406 mm / élément battant 394 mm

Cet article sera seulement fourni sur mesure.
Pour commander cette séparation, joindre un croquis précis spécifiant les mesures WB et WLK.
WB = Largeur désirée paroi latérale (milieu de verre WLK)
WLK = Longueur désirée séparation (milieu de verre WB)

Paroi latérale

cadre partiel

1 paroi latérale, 1 support de connexion 90°

PE 6WK

/+

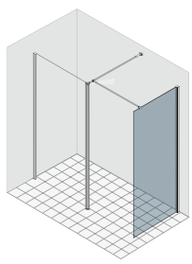

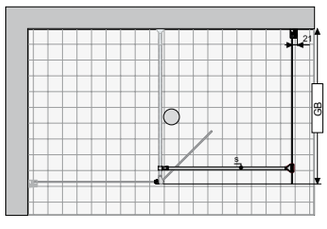

Informations produit
réversible
L'article est livré avec une adaptabilité de -10 / +15 mm.

Couleur

SIL SHL

Épaisseur du verre

6 mm

Verres

Verre „Sekurit"

	Protect	ProCare
A10	•	•
AG10	•	
C10	•	
CSG10	•	
ST10	•	
TS10	•	•
VM10	•	•

Île de douche à 3 éléments

PE 6W GFT1 ..	MONTAGE RAS DU SOL - moitié du verre VGM mesures largeur		hauteur	mesures supplémentaires effectives		Verre „Sekurit“ 6 mm	cadre partiel Hauteur: 2000 mm Couleur	
	élément fixe et élément battante WLK	paroi latérale et support WB		élément fixe C	élément battante B		SIL	SHL
MESURE SPÉCIALE	**largeur spéciale**	**hauteur standard**						
… XB1	de 1000 à 1200	de 600 à 1200	2000	606 - 806	394	A10	**1.870**	**2.057**
… XB2	de 1201 à 1400	de 600 à 1200	2000	807 - 1006	394	A10	**1.939**	**2.133**
… XB3	de 1401 à 1600	de 600 à 1200	2000	1007 - 1206	394	A10	**1.980**	**2.178**
… XB4	de 1601 à 1800	de 600 à 1200	2000	1207 - 1406	394	A10	**2.054**	**2.259**
MESURE SPÉCIALE	**largeur spéciale**	**hauteur spéciale**						
… XH1	de 1000 à 1200	de 600 à 1200	jusqu'a 2000	606 - 806	394	A10	**2.093**	**2.302**
… XH2	de 1201 à 1400	de 600 à 1200	jusqu'a 2000	807 - 1006	394	A10	**2.161**	**2.377**
… XH3	de 1401 à 1600	de 600 à 1200	jusqu'a 2000	1007 - 1206	394	A10	**2.203**	**2.423**
… XH4	de 1601 à 1800	de 600 à 1200	jusqu'a 2000	1207 - 1406	394	A10	**2.276**	**2.504**
DÉCOUPE OBLIQUE/INTERNE	En cas de coupes en biseau et encoches, on applique principalement le prix de la dimension spéciale de référence (largeur ou hauteur). La valeur indiquée à droite est ajoutée au prix de l'article spécial de référence.						Prix supplémentaire	
découpe oblique ou interne	Découpe oblique et interne possible seulement du côté du mur ou de la fixation. Aucun coût supplémentaire pour les coupes en biseau jusqu'à 8 mm.						**94**	
découpe oblique et interne	Découpe oblique et interne possible seulement du côté du mur ou de la fixation. Aucun coût supplémentaire pour les coupes en biseau jusqu'à 8 mm.						**131**	

Paroi latérale

PE 6WK ...	extensibilité largeur		longueur du support	Verre „Sekurit“ 6 mm	cadre partiel Hauteur: 2000 mm Couleur	
	GB		S		SIL	SHL
MESURE STANDARD						
… 750 **… 800**	725 - 750 775 - 800		900*	A10	**641**	**673**
… 900	875 - 900		900*	A10	**669**	**702**
… 1000	975 - 1000		900*	A10	**701**	**736**
MESURE SPÉCIALE	**largeur spéciale**	**hauteur standard**				
… SB1	de 200 à 900	2000	900*	A10	**669**	**702**
… SB2	de 901 à 1000	2000	900*	A10	**701**	**736**
… SB3	de 1001 à 1200	2000	900*	A10	**750**	**788**
MESURE SPÉCIALE	**largeur spéciale**	**hauteur spéciale**				
… SH1	de 200 à 900	jusqu'a 2000	900*	A10	**780**	**819**
… SH2	de 901 à 1000	jusqu'a 2000	900*	A10	**813**	**854**
… SH3	de 1001 à 1200	jusqu'a 2000	900*	A10	**861**	**904**
DÉCOUPE OBLIQUE/INTERNE	En cas de coupes en biseau et encoches, on applique principalement le prix de la dimension spéciale de référence (largeur ou hauteur). La valeur indiquée à droite est ajoutée au prix de l'article spécial de référence.				Prix supplémentaire	
découpe oblique ou interne	Découpe oblique et interne possible seulement du côté du mur ou de la fixation. Aucun coût supplémentaire pour les coupes en biseau jusqu'à 8 mm.				**94**	
découpe oblique et interne	Découpe oblique et interne possible seulement du côté du mur ou de la fixation. Aucun coût supplémentaire pour les coupes en biseau jusqu'à 8 mm.				**131**	

VERRES		Île de douche	paroi latérale
A10	verre clair	**0**	**0**
C10	Cincillà	**78**	**39**
TS10 | VM10	Privé | Nebula	**161**	**103**
AG10	Parsol gris	**201**	**103**
ST10	verre satiné	**415**	**195**
CSG10	verre chromé-miroir	**565**	**326**

TRAITEMENT DU VERRE	Traitement de surface du verre (il est impossible d'appliquer les deux traitements sur un seul verre)	Île de douche	paroi latérale
Protect	Protection de la surface du verre avec effet anti-gouttes (glissement de l'eau plus rapide).	**261**	**134**
ProCare	Protection de la surface du verre anticorrosion (TIMELESS).	**295**	**151**

Pour l'article „mesure spéciale en largeur“ ou „ mesure spéciale en largeur et/ou hauteur“ entrer la mesure souhaitée (WLK et WB).
Ces articles sont adaptés pour montage au sol, moitié du verre. Pour indications spéciales, restrictions ou INFORMATIONS SUR LE MONTAGE, voir détails à la fin de la gamme de produit.
Le support (S) est livré dans la longueur souhaitée et avec une extensibilité de -10 / + 15 mm . Le support est réglable de façon linéaire avec une rotation.



Île de douche à 2 éléments

cadre partiel

1 paroi latérale, 1 paroi fixe, 1 support 90°

PE 6W GF

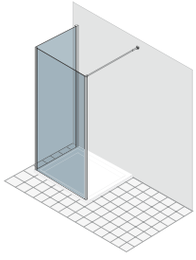

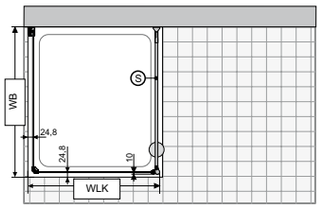

Informations produit
réversible
hauteur support = 2010 mm (bord supérieur fixation côté du mur)
unités d'emballage: 2 | V1: élément fixe | V2: paroi latérale
La paroi latérale est livrée avec une extensibilté de -10 / +15 mm.
La paroi fixe et l'élément battant sont fournies dans les mesures demandées.
largeur min-max en détail: paroi latérale min 150 mm - max. 1200 mm / élément fixe min 300 mm - max. 1200 mm

Cet article sera seulement fourni sur mesure.
Pour commander cette séparation, joindre un croquis précis spécifiant les mesures WB et WLK.
WB = Largeur désirée paroi latérale (adapté à la mesure du receveur)
WLK = Longueur désirée séparation (adapté à la mesure du receveur)

Île de douche à 2 éléments

cadre partiel

1 paroi latérale, 1 paroi fixe, 1 support 90°

PE 6W GF

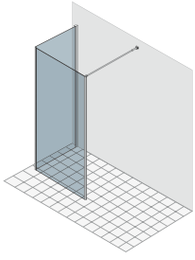

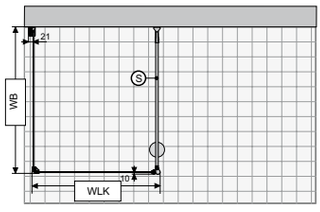

Informations produit
réversible
hauteur support = 2010 mm (bord supérieur fixation côté du mur)
unités d'emballage: 2 | V1: élément fixe | V2: paroi latér
La paroi latérale est livrée avec une extensibilté de -10 / +15 mm.
La paroi fixe et l'élément battant sont fournies dans les mesures demandées.
largeur min-max en détail: paroi latérale min 150 mm - max. 1200 mm / élément fixe min 300 mm - max. 1200 mm

Cet article sera seulement fourni sur mesure.
Pour commander cette séparation, joindre un croquis précis spécifiant les mesures WB et WLK.
WB = Largeur désirée paroi latérale (milieu de verre WLK)
WLK = Longueur désirée séparation (milieu de verre WB)

Couleur

SIL SHL

Épaisseur du verre

6 mm

Verres

Verre „Sekurit"

	Protect	ProCare
A10	•	•
AG10	•	
C10	•	
CSG10	•	
ST10	•	
TS10	•	•
VM10	•	•

Île de douche à 2 éléments

PE 6W GF ...	MONTAGE BAC DE DOUCHE VWM mesures largeur		hauteur	Verre „Sekurit“ 6 mm	cadre partiel Hauteur: 2000 mm Couleur	
	élément fixe et élément battante WLK	paroi latérale et support WB			SIL	SHL
MESURE SPÉCIALE	**largeur spéciale**		**hauteur standard**			
... SB1	de 600 à 900	de 600 à 900	2000	A10	**1.388**	**1.527**
... SB2	de 901 à 1000	de 901 à 1000	2000	A10	**1.425**	**1.568**
... SB3	de 600 à 1200	de 600 à 900	2000	A10	**1.475**	**1.623**
... SB4	de 600 à 1200	de 901 à 1200	2000	A10	**1.568**	**1.725**
MESURE SPÉCIALE	**largeur spéciale**		**hauteur spéciale**			
... SH1	de 600 à 900	de 600 à 900	jusqu'a 2000	A10	**1.610**	**1.771**
... SH2	de 901 à 1000	de 901 à 1000	jusqu'a 2000	A10	**1.648**	**1.813**
... SH3	de 600 à 1200	de 600 à 900	jusqu'a 2000	A10	**1.698**	**1.868**
... SH4	de 600 à 1200	de 901 à 1200	jusqu'a 2000	A10	**1.790**	**1.969**
DÉCOUPE OBLIQUE/INTERNE	En cas de coupes en biseau et encoches, on applique principalement le prix de la dimension spéciale de référence (largeur ou hauteur). La valeur indiquée à droite est ajoutée au prix de l'article spécial de référence.				Prix supplémentaire	
découpe oblique ou interne	Découpe oblique et interne possible seulement du côté du mur ou de la fixation. Aucun coût supplémentaire pour les coupes en biseau jusqu'à 8 mm.				**94**	
découpe oblique et interne	Découpe oblique et interne possible seulement du côté du mur ou de la fixation. Aucun coût supplémentaire pour les coupes en biseau jusqu'à 8 mm.				**131**	

Île de douche à 2 éléments

PE 6W GF ...	MONTAGE RAS DU SOL - moitié du verre VGM mesures largeur		hauteur	Verre „Sekurit“ 6 mm	cadre partiel Hauteur: 2000 mm Couleur	
	élément fixe et élément battante WLK	paroi latérale et support WB			SIL	SHL
MESURE SPÉCIALE	**largeur spéciale**		**hauteur standard**			
... XB1	de 600 à 900	de 600 à 900	2000	A10	**1.388**	**1.527**
... XB2	de 901 à 1000	de 901 à 1000	2000	A10	**1.425**	**1.568**
... XB3	de 600 à 1200	de 600 à 900	2000	A10	**1.475**	**1.623**
... XB4	de 600 à 1200	de 901 à 1200	2000	A10	**1.568**	**1.725**
MESURE SPÉCIALE	**largeur spéciale**		**hauteur spéciale**			
... XH1	de 600 à 900	de 600 à 900	jusqu'a 2000	A10	**1.610**	**1.771**
... XH2	de 901 à 1000	de 901 à 1000	jusqu'a 2000	A10	**1.648**	**1.813**
... XH3	de 600 à 1200	de 600 à 900	jusqu'a 2000	A10	**1.698**	**1.868**
... XH4	de 600 à 1200	de 901 à 1200	jusqu'a 2000	A10	**1.790**	**1.969**
DÉCOUPE OBLIQUE/INTERNE	En cas de coupes en biseau et encoches, on applique principalement le prix de la dimension spéciale de référence (largeur ou hauteur). La valeur indiquée à droite est ajoutée au prix de l'article spécial de référence.				Prix supplémentaire	
découpe oblique ou interne	Découpe oblique et interne possible seulement du côté du mur ou de la fixation. Aucun coût supplémentaire pour les coupes en biseau jusqu'à 8 mm.				**94**	
découpe oblique et interne	Découpe oblique et interne possible seulement du côté du mur ou de la fixation. Aucun coût supplémentaire pour les coupes en biseau jusqu'à 8 mm.				**131**	

VERRES		Île de douche
A10	verre clair	**0**
C10	Cincillà	**53**
TS10 | VM10	Privé | Nebula	**129**
AG10	Parsol gris	**168**
ST10	verre satiné	**296**
CSG10	verre chromé-miroir	**455**

TRAITEMENT DU VERRE	Traitement de surface du verre (il est impossible d'appliquer les deux traitements sur un seul verre)	Île de douche
Protect	Protection de la surface du verre avec effet anti-gouttes (glissement de l'eau plus rapide).	**261**
ProCare	Protection de la surface du verre anticorrosion (TIMELESS).	**295**

Pour l'article „mesure spéciale en largeur“ ou „ mesure spéciale en largeur et/ou hauteur“ entrer la mesure souhaitée (WLK et WB).
Ces articles sont adaptés seulement pour un montage sur receveur. Pour indications spéciales, restrictions ou INFORMATIONS SUR LE MONTAGE, voir détails à la fin de la gamme de produit.
Le support (S) est livré dans la longueur souhaitée et avec une extensibilité de -10 / + 15 mm . Le support est réglable de façon linéaire avec une rotation.

Support - renfort	article	description	longueur	Couleur	
				SIL	SHL
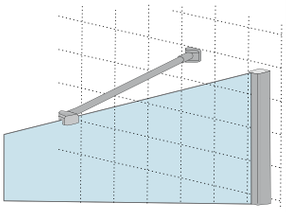	6GST2 600	support de la paroi latérale fixe au mur - verre trempé 6 mm	L = 600 mm (tuyau 600)	119	143
	6GST2 1000		L = 1000 mm (tuyau 1000)	126	151
	6GST2 1200		L = 1200 mm (tuyau 1200)	131	157
	8GST2 600	support de la paroi latérale fixe au mur - verre trempé 8 mm	L = 600 mm (tuyau 600)	119	143
	8GST2 1000		L = 1000 mm (tuyau 1000)	126	151
	8GST2 1200		L = 1200 mm (tuyau 1200)	131	157
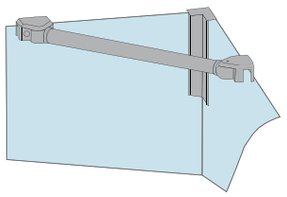	6GST4 500	support entre 2 parois latérales - verre trempé 6 mm	L = 500 mm (tuyau 500)	123	148
	6GST4 800		L = 800 mm (tuyau 800)	130	156
	8GST4 500	support entre 2 parois latérales - verre trempé 8 mm	L = 500 mm (tuyau 500)	123	148
	8GST4 800		L = 800 mm (tuyau 800)	130	156
Attention:	Les supports peuvent être coupés, lors du montage à la longueur nécessaire.				

Support/ porte-serviettes	article	description	longueur	extensibilité	Couleur	
					SIL	SHL
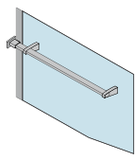	6/8 PHT-G L 500	support de la paroi latérale fixe au mur - verre trempé 6+8 mm	L = 496 mm (tuyau 493)	25 mm	228	262
	6/8 PHT-G L 600		L = 596 mm (tuyau 593)	25 mm	228	262
	6/8 PHT-G L 700		L = 696 mm (tuyau 693)	25 mm	228	262
	6/8 PHT-G L 800		L = 796 mm (tuyau 793)	25 mm	228	262
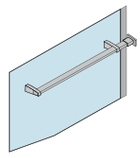	6/8 PHT-G R 500		L = 496 mm (tuyau 493)	25 mm	228	262
	6/8 PHT-G R 600		L = 596 mm (tuyau 593)	25 mm	228	262
	6/8 PHT-G R 700		L = 696 mm (tuyau 693)	25 mm	228	262
	6/8 PHT-G R 800		L = 796 mm (tuyau 793)	25 mm	228	262
Attention:	La longueur minimale du support est de 500 mm.					

Profils de compensation	article	code interne	description	hauteur effective	Hauteur: 2000 mm Couleur	
					SIL	SHL
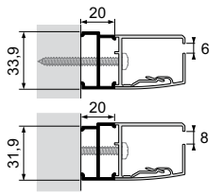	19-PR5	(PRHZ048)	élargit l'article PE 6GFT1, PE 6GF, PE 6WK, PE 6W GFT1 (seulement paroi latérale) et PE 6W GF (seulement paroi latérale) de 20 mm	2000	64	80

Possibilité de mesure spéciale

◆ possible ◇ pas possible

article		Largeur min	Largeur max	Hauteur max	Découpe oblique	Découpe interne
PE 6GFT1	éléments mobiles	250	510	2000	◇	◇
	élément fixe	300	1290	2000	◆①	◆①
PE 6WK		70	1200	2000	◆①	◆①
PE 6GFT2	élément mobile	250	400	2000	◇	◇
	élément fixe	600	1400	2000	◇	◇
PE 6W GFT1	éléments mobiles	250	394	2000	◇	◇
	élément fixe	300	1406	2000	◇	◇
	paroi latérale	70	1200	2000	◆①	◆①
PE 6W GF	élément fixe	300	1200	2000	◇	◇
	paroi latérale	70	1200	2000	◆①	◆①

Note ① Découpe oblique et interne possible seulement du côté du mur ou de la fixation.

Indications pour Mesures spéciales

Delai de livraison de l'usine 2-3 semaines .
Veuillez s'il vous-plaît joindre le dessin précis de la situation en utilisant nos formulaires.
Les parois latérales au-dessous des 120 mm de largeur peuvent être réalisées seulement avec profils. Pour les parois latérales avec des découpes comprise entre 120 à 250 mm, il y'a un verre séparé.
La séparation est réalisée selon votre situation - l'ajustement nécessaire sera calculée en usine.

Informations techniques: sur le montage sur bac de douche et au sol - milieu de verre

Veuillez vérifier le niveau horizontal du receveur de douche ou du sol.
La cabine de douche, pour le montage sur receveur de douche, n'est pas montée sur le bord extérieur – pour le montage au sol milieu de verre, la position du profil mural est décrite dans le manuel de montage. Veuillez vous référer aux instructions de montage.
Pour un montage au sol, où le verre est placé au milieu du joint, il faut être certain qu'il s'agit d'un joint étanche qui ne nécessite aucun entretien.

position profil mur Pour montage sur receveur

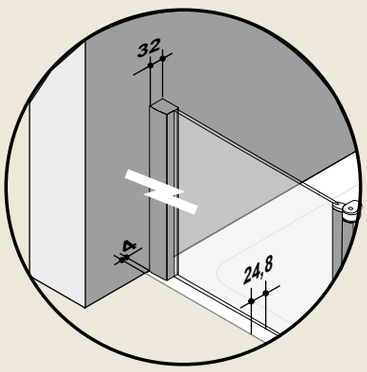

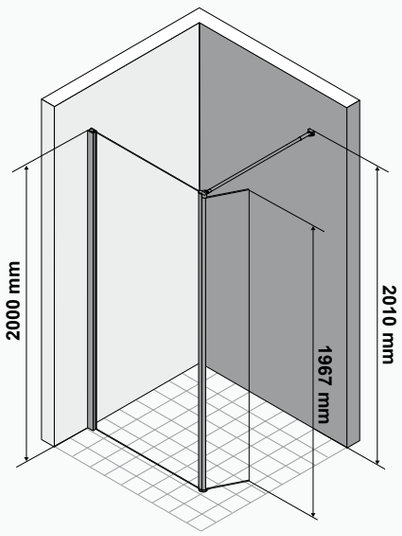

position profil mur pour montage au sol milieu de verre

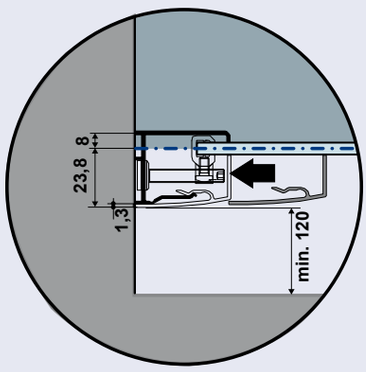

Si vous voulez un montage au sol - milieu de verre, veuillez commander les références spéciales pour montage au sol - par ex. PE-6W GF XB1… Le verre est exactement centré sur les dimensions désirées -/ commandés. Pour les réglages sur les mesures standards (VGM) et les mesures spéciales, voir indications par article. Pour le montage veuillez suivre les indications pour montage au sol - milieu de verre dans la notice de montage.
Si une autre position est souhaitéé, ceci doit être communiqué à la commande. Veuillez utiliser pour ceci nos fiches spéciales - feuilles de mesures que vous trouverez sur www.duka.it „download area".
ATTENTION: Pour un montage au sol, où le verre est placé au milieu du joint, il faut être certain qu'il s'agit d'un joint étanche qui ne nécessite aucun entretien.

Précision sur le verre de sécurité TS10:
En raison du «mécanisme d'élévation-abaissement» il y a entre l'élément mobile et l'élément fixe une différence de hauteur d'environ 3 mm.

indication de mesure milieu de verre

Délai de livraison: 1 semaine | 2-3 semaines

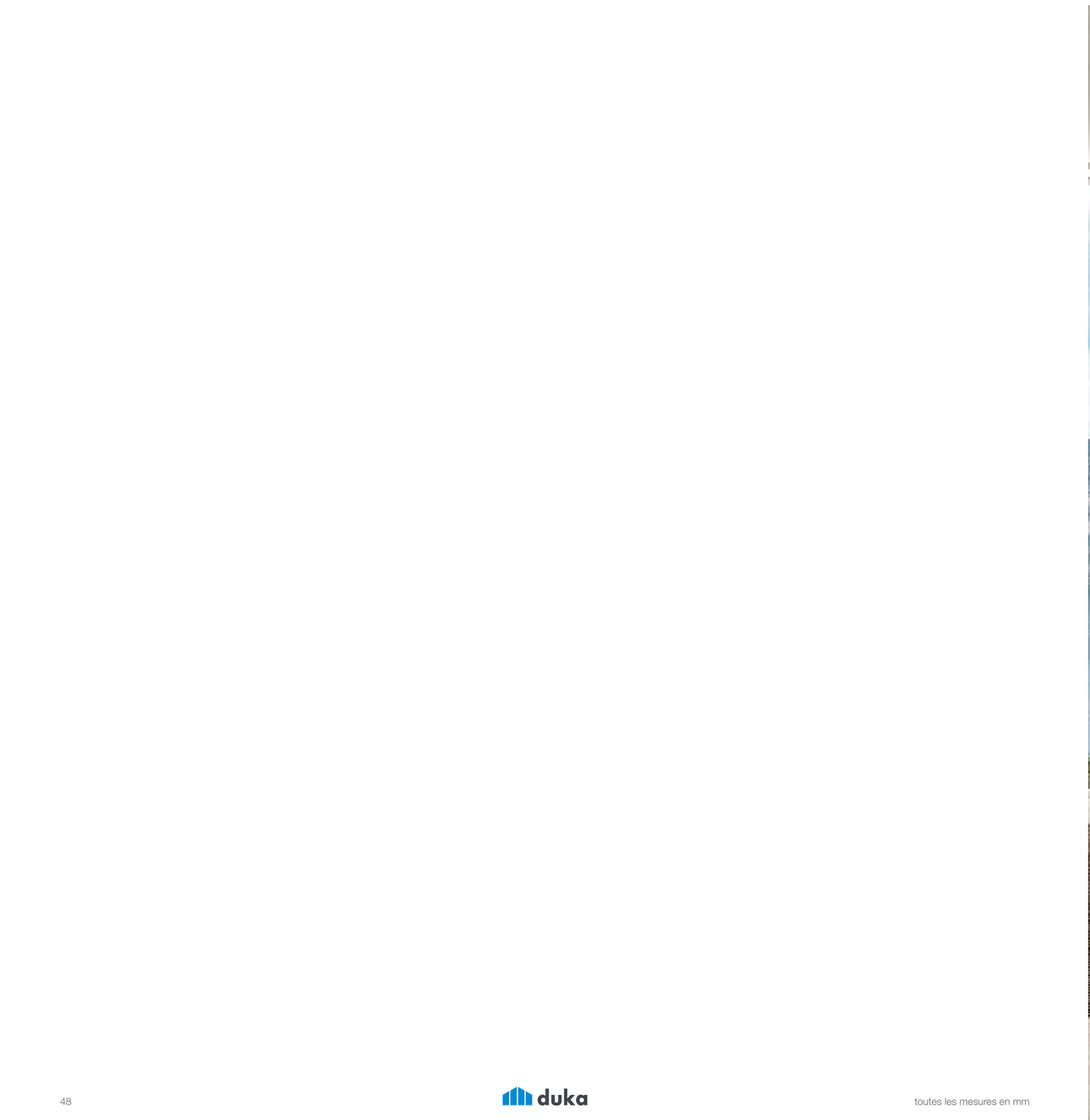

Porte libre







sans cadre

Porte coulissante à 2 éléments libre INLAB

convient pour un montage sur des situations rectangulaires

1 paroi fixe, 1 élément coulissant et rail stabilisant 90°

F-G2 L
gauche



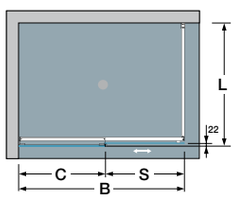

F-G2 R
droite

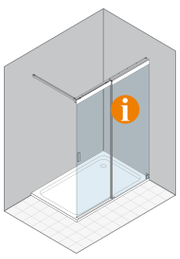

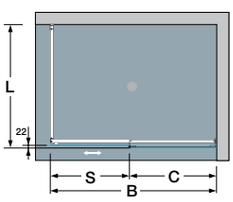

Informations produit
unités d'emballage: 2
V1: élément coulissant
V2: élément fixe
La séparation est livrée aux dimensions commandées.

Cet article sera seulement fourni sur mesure.
Une prise de mesure est indispensable. Veuillez utiliser nos feuilles de mesures spéciales ou contactez notre service de prise de mesures.

cadre partiel

Porte coulissante à 2 éléments libre INLAB

convient pour un montage sur des situations rectangulaires

1 paroi fixe, 1 élément coulissant et rail stabilisant 90°

FR-G2 L
gauche



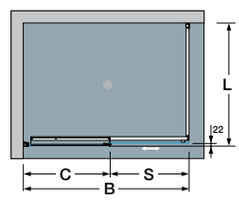

FR-G2 R
droite



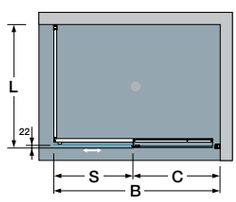

Informations produit
unités d'emballage: 2
V1: élément coulissant
V2: élément fixe
La paroi latérale est livrée avec une extensibilté de -10 / +15 mm.

Couleur

CSH SCH INO

Épaisseur du verre

8 mm

Verres

Verre „Sekurit“

	Protect	ProCare
AQ10	•	•
AQB10	•	•
CSG10	•	
CSGB	•	
CSGW	•	
AG10	•	
ST10	•	
TG10	•	
TS10	•	•
VB10	•	•
VM10	•	•

Porte-serviettes



Egalement disponible avec le porte-serviettes „Bares“ prémonté en usine sur la partie fixe.

Porte coulissante à 2 éléments libre INLAB

F-G2 L ... F-G2 R ...	mesures situation		rail stabilisant	mesures élément fixe	mesures élément coulissant	Verre „Sekurit“ 8 mm	sans cadre Hauteur: - mm Couleur	
	mesure B (mesure effective)		adapté à une mesure L	C	S		CSH	SCH/INO
MESURE SPÉCIALE	**largeur spéciale**	**hauteur**						
... SB1	de 900 à 1210	jusqu'a 2000	de 600 à 1250*	481 - 636	417 - 572	AQ10	**1.758**	**1.846**
... SB2	de 1211 à 1410	jusqu'a 2000	de 600 à 1250*	637 - 736	573 - 672	AQ10	**1.854**	**1.947**
... SB3	de 1411 à 1610	jusqu'a 2000	de 600 à 1250*	737 - 836	673 - 772	AQ10	**1.954**	**2.052**
... SB4	de 1611 à 1810	jusqu'a 2000	de 600 à 1250*	837 - 1036	772	AQ10	**2.061**	**2.164**
... SB5	de 1811 à 2000	jusqu'a 2000	de 600 à 1250*	1037 - 1226	772	AQ10	**2.174**	**2.283**
MESURE SPÉCIALE	**largeur spéciale**	**hauteur spéciale**						
... SH1	de 900 à 1210	de 2001 à 2250	de 600 à 1250*	481 - 636	417 - 572	AQ10	**1.903**	**1.998**
... SH2	de 1211 à 1410	de 2001 à 2250	de 600 à 1250*	637 - 736	573 - 672	AQ10	**1.999**	**2.099**
... SH3	de 1411 à 1610	de 2001 à 2250	de 600 à 1250*	737 - 836	673 - 772	AQ10	**2.099**	**2.204**
... SH4	de 1611 à 1810	de 2001 à 2250	de 600 à 1250*	837 - 1036	772	AQ10	**2.206**	**2.316**
... SH5	de 1811 à 2000	de 2001 à 2250	de 600 à 1250*	1037 - 1226	772	AQ10	**2.319**	**2.435**
DÉCOUPE OBLIQUE/INTERNE	La valeur indiquée à droite est ajoutée au prix de l'article de référence.						Prix supplémentaire	
découpe oblique	Découpes obliques seulement possibles du côté de la fixation et sur la partie inférieure jusqu'à 8 mm, sans supplément de prix.						-	
découpe interne	uniquement sur requête						**89**	

Porte coulissante à 2 éléments libre INLAB

FR-G2 L ... FR-G2 R ...	extensibilité largeur		rail stabilisant	mesures élément fixe	mesures élément coulissant	Verre „Sekurit“ 8 mm	cadre partiel Hauteur: 2000 mm Couleur	
	B		adapté à une mesure L	C	S		CSH	SCH/INO
MESURE STANDARD								
... 1200	1181 - 1206		de 600 à 1250*	616 - 641	565	AQ10	**1.684**	**1.768**
... 1400	1381 - 1406		de 600 à 1250*	716 - 741	665	AQ10	**1.756**	**1.844**
... 1500 **... 1600**	1481 - 1506 1581 - 1606		de 600 à 1250*	766 - 791 816 - 841	715 765	AQ10	**1.846**	**1.938**
MESURE SPÉCIALE	**largeur spéciale**	**hauteur**						
... SB1	de 900 à 1210	jusqu'a 2000	de 600 à 1250*	475 - 630	415 - 570	AQ10	**1.718**	**1.804**
... SB2	de 1211 à 1410	jusqu'a 2000	de 600 à 1250*	631 - 730	571 - 670	AQ10	**1.791**	**1.881**
... SB3	de 1411 à 1610	jusqu'a 2000	de 600 à 1250*	731 - 830	671 - 770	AQ10	**1.884**	**1.978**
... SB4	de 1611 à 1810	jusqu'a 2000	de 600 à 1250*	831 - 1030	770	AQ10	**1.975**	**2.074**
... SB5	de 1811 à 2000	jusqu'a 2000	de 600 à 1250*	1031 - 1220	770	AQ10	**2.078**	**2.182**
MESURE SPÉCIALE	**largeur spéciale**	**hauteur spéciale**						
... SH1	de 900 à 1210	de 2001 à 2250	de 600 à 1250*	475 - 630	415 - 570	AQ10	**1.896**	-
... SH2	de 1211 à 1410	de 2001 à 2250	de 600 à 1250*	631 - 730	571 - 670	AQ10	**1.970**	-
... SH3	de 1411 à 1610	de 2001 à 2250	de 600 à 1250*	731 - 830	671 - 770	AQ10	**2.063**	-
... SH4	de 1611 à 1810	de 2001 à 2250	de 600 à 1250*	831 - 1030	770	AQ10	**2.154**	-
... SH5	de 1811 à 2000	de 2001 à 2250	de 600 à 1250*	1031 - 1220	770	AQ10	**2.256**	-
DÉCOUPE OBLIQUE/INTERNE	La valeur indiquée à droite est ajoutée au prix de l'article de référence.						Prix supplémentaire	
découpe oblique ou interne	Découpes obliques seulement possibles du côté de la fixation et sur la partie inférieure jusqu'à 8 mm, sans supplément de prix.						-	
découpe oblique et interne	uniquement sur requête						**89**	

VERRES		porte
AQ10 | AQB10	verre clair acev sérigraphique bord supérieur blanc | anthracite	**0**
TS10 | VB10 | VM10	Privé | Nubes | Nebula	**76**
AG10	Parsol gris	**158**
CSGW | CSGB | TG10	Élément fixe: verre chromé-miroir / Porte coulissante: verre clair acev sérigraphique blanc | anthracite | Parsol gris Privé	**205**
ST10	verre satiné	**280**
CSG10	verre chromé-miroir	**364**

TRAITEMENT DU VERRE	Traitement de surface du verre (il est impossible d'appliquer les deux traitements sur un seul verre)	porte
Protect	Protection de la surface du verre avec effet anti-gouttes (glissement de l'eau plus rapide).	**134**
ProCare	Protection de la surface du verre anticorrosion (TIMELESS).	**151**

PORTE-SERVIETTES		Prix supplémentaire
HT-BA	Le porte-serviette doit être précisé lors de la commande, car il ne pourra pas être fixé par la suite. Il n'est pas disponible en combinaison avec tous de verres. Pour plus de détails, voir la rubrique „Accessoires“.	**233**

Pour l'article „mesure spéciale en largeur“ ou „ mesure spéciale en largeur et/ou hauteur“ entrer la mesure souhaitée.

* Le rail stabilisant peut être raccourci au moment de l'installation à la longueur „L“ souhaitée/nécessaire (max.=1250 mm) Le support a une extensibilté de 25 mm.

Note pour montage au sol

Cet article est adapté au montage sur receveur et au sol. Attention, la position des profilés / de l'angle de montage au mur est modifiée.
Voir indications détaillées à la fin de la collection ou sur la feuille pour montage.



encastré

Porte coulissante à 2 éléments libre INLAB

convient pour un montage sur des situations rectangulaires

1 paroi fixe, 1 élément coulissant et rail stabilisant 90°

FU-G2 L
gauche



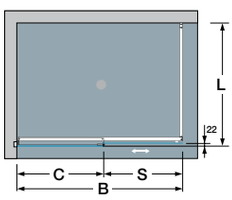

FU-G2 R
droite

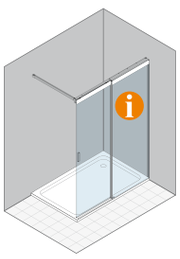

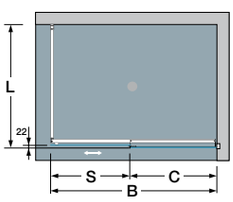

Informations produit

unités d'emballage: 2
- V1: élément coulissant
- V2: élément fixe

La séparation est livrée aux dimensions commandées.

Cet article sera seulement fourni sur mesure.

Une prise de mesure est indispensable. Veuillez utiliser nos feuilles de mesures spéciales ou contactez notre service de prise de mesures.

Couleur

CSH SCH INO

Épaisseur du verre

8 mm

Verres

Verre „Sekurit"

	Protect	ProCare
AQ10	•	•
AQB10	•	•
CSG10	•	
CSGB	•	
CSGW	•	
AG10	•	
ST10	•	
TG10	•	
TS10	•	•
VB10	•	•
VM10	•	•

profil encastré

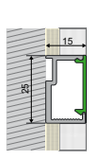

Le profil encastré doit être commandé avant et installé par le client conformément aux instructions de montage (peut être utilisé à gauche et à droite).

Porte-serviettes



Egalement disponible avec le porte-serviettes „Bares" prémonté en usine sur la partie fixe.

Porte coulissante à 2 éléments libre INLAB

encastré

FU-G2 L ... FU-G2 R ...	mesures situation pour montage avec profil encastré		rail stabilisant	mesures élément fixe	mesures élément coulissant	Verre „Sekurit“ 8 mm	Hauteur: - mm Couleur	
	mesure B (mesure effective)		adapté à une mesure L	C	S		CSH	SCH/INO
MESURE SPÉCIALE	**largeur spéciale**	**hauteur**						
... SB1	de 900 à 1210	jusqu'a 2000	de 600 à 1250*	475 - 630	435 - 590	AQ10	**1.706**	**1.791**
... SB2	de 1211 à 1410	jusqu'a 2000	de 600 à 1250*	631 - 730	591 - 690	AQ10	**1.803**	**1.893**
... SB3	de 1411 à 1610	jusqu'a 2000	de 600 à 1250*	731 - 830	691 - 790	AQ10	**1.903**	**1.998**
... SB4	de 1611 à 1810	jusqu'a 2000	de 600 à 1250*	831 - 1030	790	AQ10	**2.010**	**2.111**
... SB5	de 1811 à 2000	jusqu'a 2000	de 600 à 1250*	1031 - 1220	790	AQ10	**2.124**	**2.230**
MESURE SPÉCIALE	**largeur spéciale**	**hauteur spéciale**						
... SH1	de 900 à 1210	de 2001 à 2250	de 600 à 1250*	475 - 630	435 - 590	AQ10	**1.851**	**1.944**
... SH2	de 1211 à 1410	de 2001 à 2250	de 600 à 1250*	631 - 730	591 - 690	AQ10	**1.948**	**2.045**
... SH3	de 1411 à 1610	de 2001 à 2250	de 600 à 1250*	731 - 830	691 - 790	AQ10	**2.048**	**2.150**
... SH4	de 1611 à 1810	de 2001 à 2250	de 600 à 1250*	831 - 1030	790	AQ10	**2.155**	**2.263**
... SH5	de 1811 à 2000	de 2001 à 2250	de 600 à 1250*	1031 - 1220	790	AQ10	**2.269**	**2.382**
DÉCOUPE OBLIQUE/INTERNE	La valeur indiquée à droite est ajoutée au prix de l'article de référence.						Prix supplémentaire	
découpe oblique	Découpes obliques seulement possibles du côté de la fixation et sur la partie inférieure jusqu'à 8 mm, sans supplément de prix.						-	
découpe interne	non disponible						-	

KIT PROFIL ENCASTRÉ	Kit profil encastré composé de 1 profil encastré pour verre et 1 couvercle de protection	CSH/SCH/INO
UP-W1 H1	pour une hauteur standard de 2000 mm ou jusqu'à 2000 mm	**88**
UP-W1 H2	pour les hauteurs de 2001 à 2125 mm	**91**
UP-W1 H3	pour les hauteurs de 2126 à 2250 mm	**91**

VERRES		porte
AQ10 | AQB10	verre clair acev sérigraphique bord supérieur blanc | anthracite	**0**
TS10 | VB10 | VM10	Privé | Nubes | Nebula	**76**
AG10	Parsol gris	**158**
CSGW | CSGB | TG10	Élément fixe: verre chromé-miroir / Porte coulissante: verre clair acev sérigraphique blanc | anthracite | Parsol gris Privé	**205**
ST10	verre satiné	**280**
CSG10	verre chromé-miroir	**364**

TRAITEMENT DU VERRE	Traitement de surface du verre (il est impossible d'appliquer les deux traitements sur un seul verre)	porte
Protect	Protection de la surface du verre avec effet anti-gouttes (glissement de l'eau plus rapide).	**134**
ProCare	Protection de la surface du verre anticorrosion (TIMELESS).	**151**

PORTE-SERVIETTES		Prix supplémentaire
HT-BA	Le porte-serviette doit être précisé lors de la commande, car il ne pourra pas être fixé par la suite. Il n'est pas disponible en combinaison avec tous de verres. Pour plus de détails, voir la rubrique „Accessoires“.	**233**

Pour l'article „mesure spéciale en largeur“ ou „ mesure spéciale en largeur et/ou hauteur“ entrer la mesure souhaitée.
Cet article est adapté au montage sur receveur et au sol. Pour indications spéciales, restrictions ou INFORMATIONS SUR LE MONTAGE, voir détails à la fin de la gamme de produit.
* Le rail stabilisant peut être raccourci au moment de l'installation à la longueur „L“ souhaitée/nécessaire (max.=1250 mm) Le support a une extensibilté de 25 mm.

Note pour montage au sol
Cet article est adapté au montage sur receveur et au sol. Attention, le type d'installation est déjà défini lors de l'installation du profil encastré.
Voir indications détaillées à la fin de la collection ou sur la feuille pour montage.

Possibilité de mesure spéciale

◆ possible ◇ pas possible

article		Largeur min	Largeur max	Hauteur max	Découpe oblique	Découpe interne
FR-G2 L/R	élément fixe	470	1215	2250 ②	◆①	◆①
	élément coulissant	419	771		◆①	◇
F-G2 L/R - FU-G2 L/R	élément fixe	470	1215	2250	◆①	◆①
	élément coulissant	419	771		◆①	◇
rail stabilisant		–	2400	–		

Note

① En ce qui concerne le mur, nous vous prions de nous indiquer précisement les détails comme le dépassement du mur, du bac de douche etc.
② La couleur du profil noir et inox est disponible comme mesure spéciale avec une hauteur max. de 2000 mm.

Indications pour Mesures spéciales

Delai de livraison de l'usine 2-3 semaines .
Veuillez s'il vous-plaît joindre le dessin précis de la situation en utilisant nos formulaires.
La séparation est réalisée selon votre situation.
Constructions en "U" sont seulement possibles sur requête. Voir rubrique „cabines en U".

Informations techniques: pour montage sur receveur, montage au sol - milieu de verre ou montage avec profil encastré

Veuillez vérifier le niveau horizontal du receveur de douche ou du sol.
Je nach Art der Montage (Wannenmontage oder montage au sol milieu de verre) ändert sich die Postion des Wandprofils oder des Wandbeschlags, beim UP-Profil definiert das UP-Profil die Position der Duschabtrennung. Veuillez vous référer aux instructions de montage.
Pour les réglages voir indications par article.

Ces indications sont valables pour toutes les portes coulissantes libres INLAB.

position fixation/charnière murale pour montage sur receveur

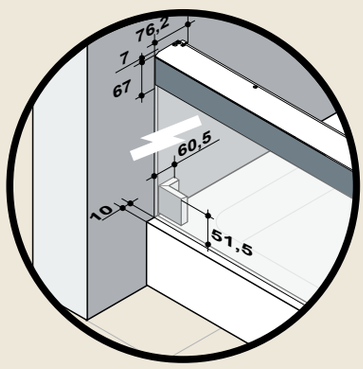

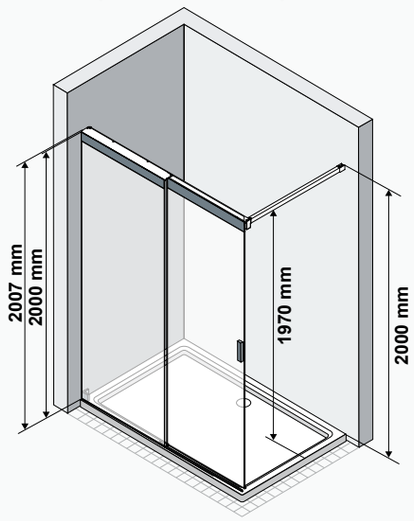

position fixation/charnière murale pour montage au sol milieu de verre

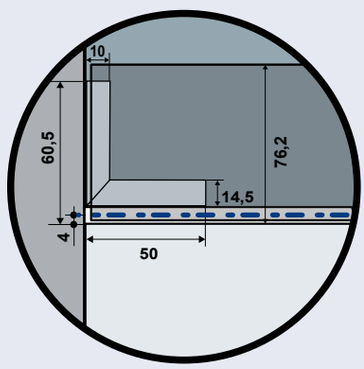

position profil mur pour montage sur receveur

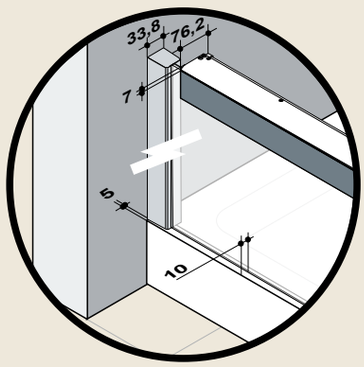

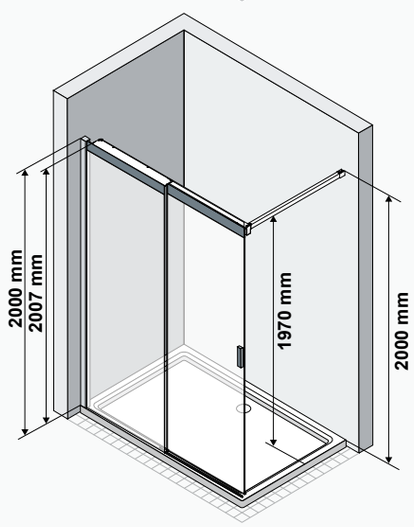

position profil mur pour montage au sol milieu de verre

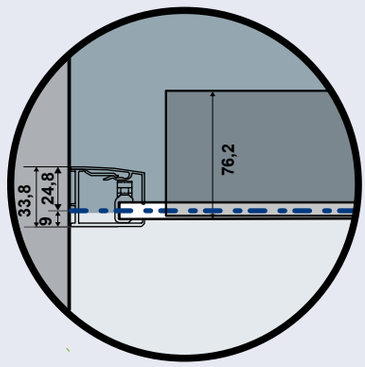

position du profil encastré pour montage sur receveur

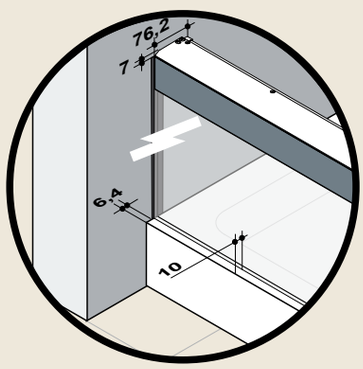

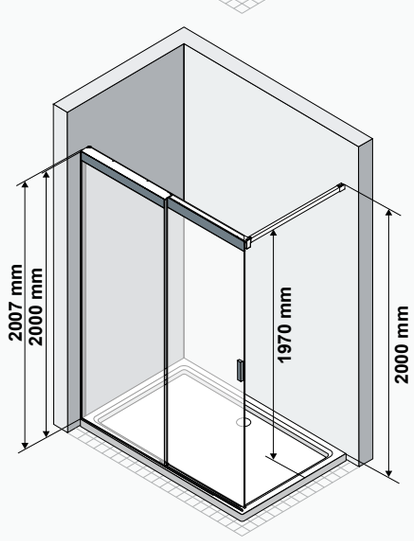

position du profil encastré pour montage au sol milieu de verre

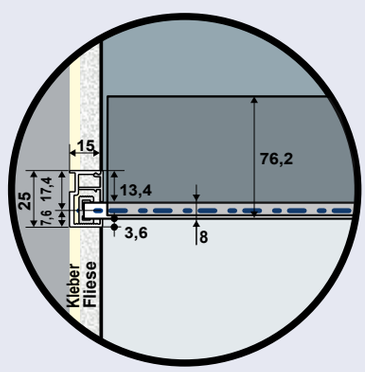

indication de mesure milieu de verre

Pour montage au sol milieu de verre: le verre est exactement centré sur les dimensions désirées -/ commandés. Si une autre position est souhaitéé, ceci doit être communiqué à la commande. Veuillez utiliser pour ceci nos fiches spéciales - feuilles de mesures que vous trouverez sur www.duka.it „download area“.
Pour un montage au sol, où le verre est placé au milieu du joint, il faut être certain qu'il s'agit d'un joint étanche qui ne nécessite aucun entretien.



Porte pivotante libre

cadre partiel

1 élément battant avec point de pivotement déplacé

PE 6DT L
charnière à gauche

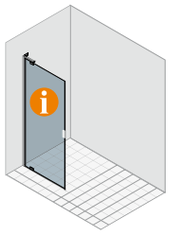

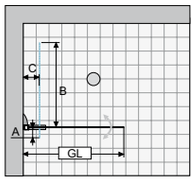

PE 6DT R
charnière à droite

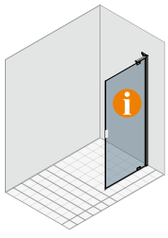

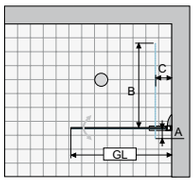

Informations produit
Ouverture vers l'extérieur et l'intérieur.
L'article est livré avec une adaptabilité de -10 / +15 mm.

Couleur

SIL SHL

Épaisseur du verre

6 mm

Verres

Verre „Sekurit"

	Protect	ProCare
A10	•	•
AG10	•	
CSG10	•	
ST10	•	
TS10	•	•
VM10	•	•

Porte-serviettes



Egalement disponible avec le porte-serviettes „Tubes" prémonté en usine sur la partie fixe.

Porte pivotante libre

cadre partiel

PE 6DT L ... PE 6DT R ...	extensibilité (mesure effective)		rayon d´ouverture		axe pivotant	Verre „Sekurit“ 6 mm	Hauteur: 2000 mm Couleur	
	GL		A	B	C		SIL	SHL
ARTICLE STANDARD								
... 750	740 - 765		90	600	137-162	A10	**829**	**870**
... 800	790 - 815		90	650	137-162	A10	**854**	**897**
... 900	890 - 915		90	750	137-162	A10	**889**	**933**
... 1000	990 - 1015		90	850	137-162	A10	**926**	**972**
MESURE SPÉCIALE	**largeur spéciale**	**hauteur standard**						
... SB1	de 600 à 800	2000	90	450 - 650	137-162	A10	**909**	**954**
... SB2	de 801 à 900	2000	90	651 - 750	137-162	A10	**946**	**993**
... SB3	de 901 à 1000	2000	90	751 - 850	137-162	A10	**986**	**1.035**
MESURE SPÉCIALE	**largeur spéciale**	**hauteur spéciale**						
... SH1	de 600 à 800	jusqu‘a 2050	90	450 - 650	137-162	A10	**1.039**	**1.091**
... SH2	de 801 à 900	jusqu‘a 2050	90	651 - 750	137-162	A10	**1.074**	**1.128**
... SH3	de 901 à 1000	jusqu‘a 2050	90	751 - 850	137-162	A10	**1.111**	**1.167**
DÉCOUPE OBLIQUE/INTERNE	découpe oblique et interne non disponibles pour cet article. Compensation de pente du sol jusqu‘à 8 mm possible. C‘est applique le prix de la dimension spéciale de référence (largeur ou hauteur).							

VERRES		porte
A10	verre clair	**0**
TS10 | VM10	Privé | Nebula	**103**
AG10	Parsol gris	**103**
ST10	verre satiné	**195**
CSG10	verre chromé-miroir	**326**

TRAITEMENT DU VERRE	Traitement de surface du verre (il est impossible d‘appliquer les deux traitements sur un seul verre)	porte
Protect	Protection de la surface du verre avec effet anti-gouttes (glissement de l‘eau plus rapide).	**134**
ProCare	Protection de la surface du verre anticorrosion (TIMELESS).	**151**

PORTE-SERVIETTES		Prix supplémentaire
HT-TU	Le porte-serviette doit être précisé lors de la commande, car il ne pourra pas être fixé par la suite. Il n‘est pas disponible en combinaison avec tous de verres. Pour plus de détails, voir la rubrique „Accessoires“.	**233**

Pour l‘article „mesure spéciale en largeur“ ou „ mesure spéciale en largeur et/ou hauteur“ entrer la mesure souhaitée.
Cet article est adapté au montage sur receveur et au sol. Pour indications spéciales, restrictions ou INFORMATIONS SUR LE MONTAGE, voir détails à la fin de la gamme de produit.

Note pour montage au sol
Cet article est aussi adapté au montage sur sol, moitié du verre.
Attention, la position des profils au mur est modifiée. Voir indications détaillées à la fin de la collection ou sur la feuille pour montage.





Porte pliante/battante libre

cadre partiel

2 éléments pliants avec point de pivotement déplacé

PE 6FP L
charnière à gauche

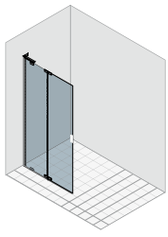

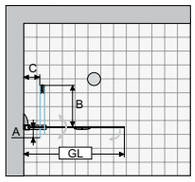

PE 6FP R
charnière à droite

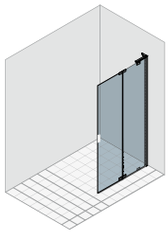

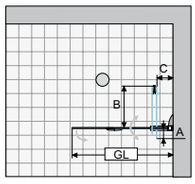

Informations produit
Ouverture vers l'extérieur et l'intérieur.
L'article est livré avec une adaptabilité de -10 / +15 mm.

Porte pliante/battante libre

cadre partiel

1 élément pliant avec point de pivotement déplacé, 1 élément arrondi (90°)

PE 6FPG L
charnière à gauche

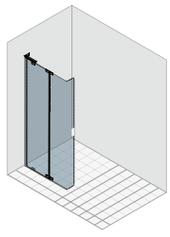

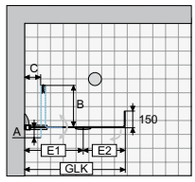

PE 6FPG R
charnière à droite

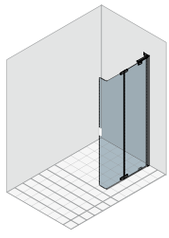

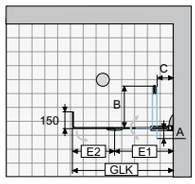

Informations produit
Ouverture vers l'extérieur et l'intérieur.
L'article est livré avec une adaptabilité de -10 / +15 mm.

Couleur

SIL SHL

Épaisseur du verre

6 mm

Verres

Verre „Sekurit"

	Protect	ProCare
A10	•	•
AG10	•	
CSG10	•	
ST10	•	
TS10	•	•
VM10	•	•

Porte pliante/battante libre

PE 6FP L ... PE 6FP R ...	extensibilité (mesure effective)		rayon d´ouverture		axe pivotant	Verre „Sekurit“ 6 mm	cadre partiel Hauteur: 2000 mm Couleur	
	GL		A	B	C		SIL	SHL
ARTICLE STANDARD								
... 800	790 - 815		90	291	137-162	A10	**1.021**	**1.072**
... 900	890 - 915		90	341	137-162	A10	**1.074**	**1.128**
... 1000	990 - 1015		90	391	137-162	A10	**1.119**	**1.175**
... 1200	1190 - 1215		90	491	137-162	A10	**1.195**	**1.255**
MESURE SPÉCIALE	**largeur spéciale**	**hauteur standard**						
... SB1	de 750 à 900	2000	90	266 - 341	137-162	A10	**1.133**	**1.190**
... SB2	de 901 à 1000	2000	90	342 - 391	137-162	A10	**1.180**	**1.239**
... SB3	de 1001 à 1200	2000	90	392 - 491	137-162	A10	**1.261**	**1.324**
MESURE SPÉCIALE	**largeur spéciale**	**hauteur spéciale**						
... SH1	de 750 à 900	jusqu'a 2050	90	266 - 341	137-162	A10	**1.296**	**1.361**
... SH2	de 901 à 1000	jusqu'a 2050	90	342 - 391	137-162	A10	**1.341**	**1.408**
... SH3	de 1001 à 1200	jusqu'a 2050	90	392 - 491	137-162	A10	**1.418**	**1.489**
DÉCOUPE OBLIQUE/INTERNE	découpe oblique et interne non disponibles pour cet article. Compensation de pente du sol jusqu'à 8 mm possible. C'est applique le prix de la dimension spéciale de référence (largeur ou hauteur).							

Porte pliante/battante libre

PE 6FPG L ... PE 6FPG R ...	extensibilité largeur		élément		rayon d´ouverture		axe pivotant	Verre „Sekurit“ 6 mm	cadre partiel Hauteur: 2000 mm Couleur	
	GLK		E1	E2	A	B	C		SIL	SHL
ARTICLE STANDARD										
... 800	790 - 815		464 - 489	325	90	330	137-162	A10	**1.108**	**1.163**
... 900	890 - 915		514 - 539	375	90	380	137-162	A10	**1.166**	**1.224**
... 1000	990 - 1015		564 - 589	425	90	430	137-162	A10	**1.213**	**1.274**
MESURE SPÉCIALE	**largeur spéciale**	**hauteur standard**								
... SB1	de 750 à 800	2000	sur mesure	325	90	305 - 330	137-162	A10	**1.169**	**1.227**
... SB2	de 801 à 900	2000	sur mesure	375	90	331 - 380	137-162	A10	**1.230**	**1.292**
... SB3	de 901 à 1000	2000	sur mesure	425	90	381 - 430	137-162	A10	**1.279**	**1.343**
DÉCOUPE OBLIQUE/INTERNE	découpe oblique et interne non disponibles pour cet article. Compensation de pente du sol jusqu'à 8 mm possible. C'est applique le prix de la dimension spéciale de référence (largeur ou hauteur).									

VERRES		PE 6 FP L	PE 6 FPG L
A10	verre clair	**0**	**0**
TS10 | VM10	Privé | Nebula	**129**	**non disponible**
AG10	Parsol gris	**129**	**non disponible**
ST10	verre satiné	**231**	**non disponible**
CSG10	verre chromé-miroir	**399**	**non disponible**

TRAITEMENT DU VERRE	Traitement de surface du verre (il est impossible d'appliquer les deux traitements sur un seul verre)	PE 6 FP L	PE 6 FPG L
Protect	Protection de la surface du verre avec effet anti-gouttes (glissement de l'eau plus rapide).	**134**	**134**
ProCare	Protection de la surface du verre anticorrosion (TIMELESS).	**151**	**non disponible**

Pour l'article „mesure spéciale en largeur“ ou „ mesure spéciale en largeur et/ou hauteur“ entrer la mesure souhaitée.
Cet article est adapté au montage sur receveur et au sol. Pour indications spéciales, restrictions ou INFORMATIONS SUR LE MONTAGE, voir détails à la fin de la gamme de produit.

Note pour montage au sol
Cet article est aussi adapté au montage sur sol, moitié du verre.
Attention, la position des profils au mur est modifiée. Voir indications détaillées à la fin de la collection ou sur la feuille pour montage.

Informations techniques: sur le montage sur bac de douche et au sol - milieu de verre

Veuillez vérifier le niveau horizontal du receveur de douche ou du sol.
La cabine de douche, pour le montage sur receveur de douche, n'est pas montée sur le bord extérieur – pour le montage au sol milieu de verre, la position du profil mural est décrite dans le manuel de montage. Veuillez vous référer aux instructions de montage.

Ces indications sont valables pour toutes les portes libres.

position profil mur Pour montage sur receveur

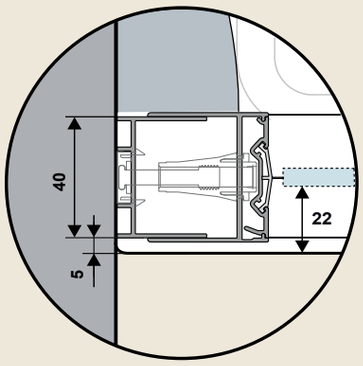

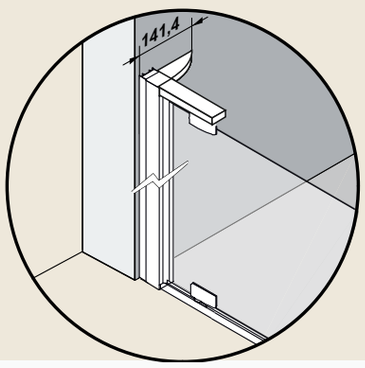

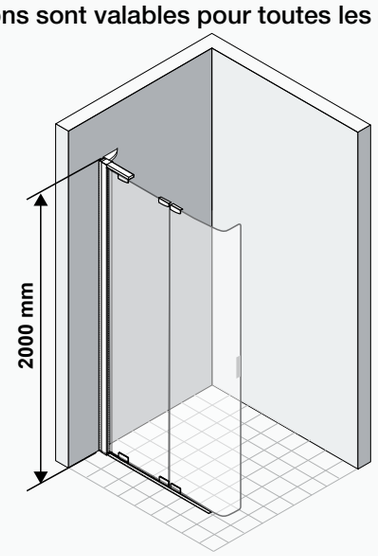

position profil mur pour montage au sol milieu de verre

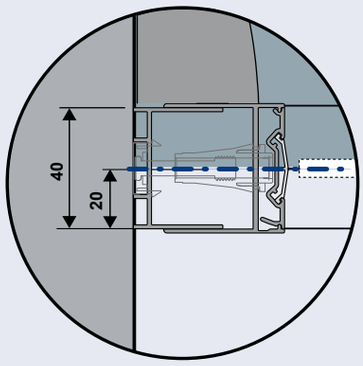

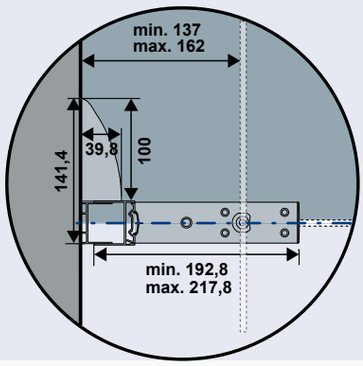

Note
Cet article est aussi adapté au montage sur sol, moitié du verre. Attention, la position des profils au mur est modifiée.
Pour les réglages voir indications par article. Pour le montage veuillez suivre les indications pour montage au sol - milieu de verre dans la notice de montage. Si une autre position est souhaitéé, ceci doit être communiqué à la commande. Veuillez utiliser pour ceci nos fiches spéciales - feuilles de mesures que vous trouverez sur www.duka.it „download area".
Pour un montage au sol, où le verre est placé au milieu du joint, il faut être certain qu'il s'agit d'un joint étanche qui ne nécessite aucun entretien.

indication de mesure milieu de verre

Possibilité de mesure spéciale

◆ possible ◇ pas possible

article	Largeur min	Largeur max	Hauteur max	Découpe oblique	Découpe interne
PE 6DT L/R	600	1000	2050	◇	◇
PE 6FP L/R	750	1200	2050	◇	◇
PE 6FPG L/R	750	1000	◇	◇	◇

Indications pour Mesures spéciales

Delai de livraison de l'usine 2-3 semaines .
Veuillez s'il vous-plaît joindre le dessin précis de la situation en utilisant nos formulaires.
Les parois latérales au-dessous des 120 mm de largeur peuvent être réalisées seulement avec profils. Pour les parois latérales avec des découpes comprise entre 120 à 250 mm, il y'a un verre séparé.
La séparation est réalisée selon votre situation - l'ajustement nécessaire sera calculée en usine.

libero 4000

Délai de livraison: 1 semaine | 2-3 semaines

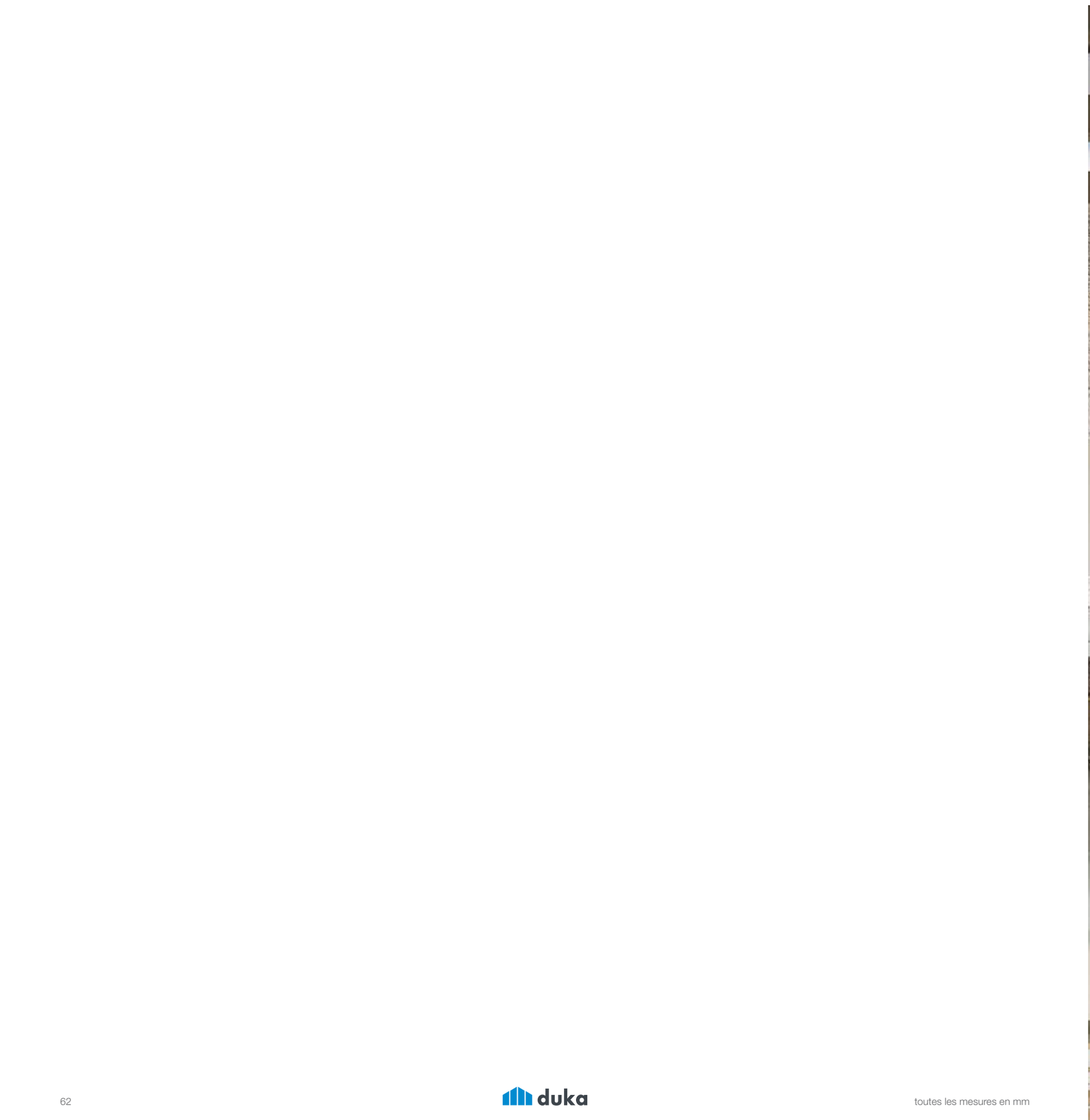

Paroi latérale libre







Paroi latérale libre
avec 1 rail stabilisant à 90°

sans cadre

F-WF L
gauche

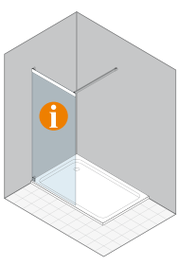

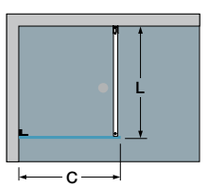

F-WF R
droite

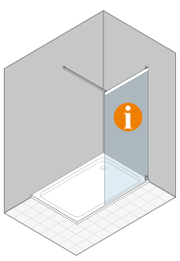

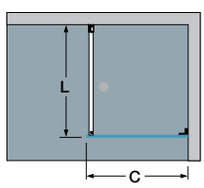

Cet article sera seulement fourni sur mesure.
Une prise de mesure est indispensable (mesure „C“ et „L“). Veuillez utiliser nos feuilles de mesures spéciales ou contactez notre service de prise de mesures.

Paroi latérale libre
avec 1 rail stabilisant à 90°

cadre partiel

FR-WF L
gauche

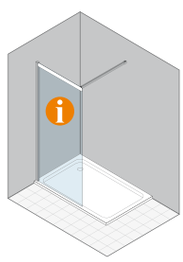

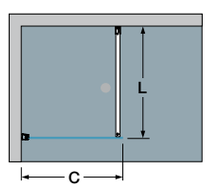

FR-WF R
droite

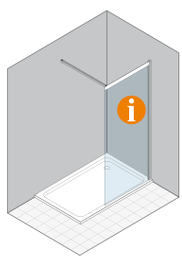

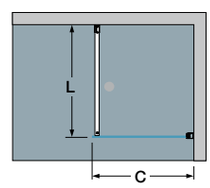

La paroi latérale est livrée avec une extensibilté de -10 / +15 mm.

Couleur
CSH SCH INO

Épaisseur du verre
8 mm

Verres

Verre „Sekurit“

	Protect	ProCare
A10	•	•
AQ10	•	•
AQB10	•	•
CSG10	•	
AG10	•	
ST10	•	
TG10	•	
TS10	•	•
VB10	•	•
VM10	•	•

Porte-serviettes



Egalement disponible avec le porte-serviettes „Bares“ prémonté en usine sur la partie fixe.

Paroi latérale libre

sans cadre

F-WF L ... F-WF R ...	mesures situation		rail stabilisant	Verre „Sekurit“ 8 mm	Hauteur: - mm Couleur	
	mesure C		adapté à une mesure L		CSH	SCH/INO
MESURE SPÉCIALE	**largeur spéciale**	**hauteur**				
... SB1	de 150 à 910	jusqu'a 2000	de 600 à 1250*	A10	**991**	**1.041**
... SB2	de 911 à 1210	jusqu'a 2000	de 600 à 1250*	A10	**1.051**	**1.104**
... SB3	de 1211 à 1410	jusqu'a 2000	de 600 à 1250*	A10	**1.113**	**1.169**
... SB4**	de 1411 à 1610	jusqu'a 2000	de 600 à 1250*	A10	**1.190**	**1.250**
... SB5**	de 1611 à 1800	jusqu'a 2000	de 600 à 1250*	A10	**1.285**	**1.349**
MESURE SPÉCIALE	**largeur spéciale**	**hauteur spéciale**				
... SH1	de 150 à 910	de 2001 à 2250	de 600 à 1250*	A10	**1.103**	**1.158**
... SH2	de 911 à 1210	de 2001 à 2250	de 600 à 1250*	A10	**1.163**	**1.221**
... SH3	de 1211 à 1410	de 2001 à 2250	de 600 à 1250*	A10	**1.224**	**1.285**
... SH4**	de 1411 à 1610	de 2001 à 2250	de 600 à 1250*	A10	**1.301**	**1.366**
DÉCOUPE OBLIQUE/INTERNE	La valeur indiquée à droite est ajoutée au prix de l'article de référence.				Prix supplémentaire	
découpe oblique ou interne	Les coupes en biseau jusqu'à 8 mm ne sont pas facturées.				**89**	
découpe oblique et interne	Les coupes en biseau jusqu'à 8 mm ne sont pas facturées.				**124**	

Paroi latérale libre

cadre partiel

FR-WF L ... FR-WF R ...	mesures situation		rail stabilisant	Verre „Sekurit“ 8 mm	Hauteur: 2000 mm Couleur	
	mesure C		adapté à une mesure L		CSH	SCH/INO
... 900	880 - 905		de 600 à 1250*	A10	**934**	**981**
... 1000	980 - 1005		de 600 à 1250*	A10	**971**	**1.020**
... 1200	1180 - 1205		de 600 à 1250*	A10	**1.023**	**1.074**
... 1400	1380 - 1405		de 600 à 1250*	A10	**1.075**	**1.129**
... 1500 **... 1600**	1480 - 1505 1580 - 1505		de 600 à 1250*	A10	**1.151**	**1.209**
MESURE SPÉCIALE	**largeur spéciale**	**hauteur**				
... SB1	de 150 à 910	jusqu'a 2000	de 600 à 1250*	A10	**934**	**981**
... SB2	de 911 à 1210	jusqu'a 2000	de 600 à 1250*	A10	**1.023**	**1.074**
... SB3	de 1211 à 1410	jusqu'a 2000	de 600 à 1250*	A10	**1.075**	**1.129**
... SB4**	de 1411 à 1610	jusqu'a 2000	de 600 à 1250*	A10	**1.151**	**1.209**
... SB5**	de 1611 à 1800	jusqu'a 2000	de 600 à 1250*	A10	**1.244**	**1.306**
MESURE SPÉCIALE	**largeur spéciale**	**hauteur spéciale**				
... SH1	de 150 à 910	de 2001 à 2250	de 600 à 1250*	A10	**1.045**	-
... SH2	de 911 à 1210	de 2001 à 2250	de 600 à 1250*	A10	**1.134**	-
... SH3	de 1211 à 1410	de 2001 à 2250	de 600 à 1250*	A10	**1.186**	-
... SH4**	de 1411 à 1610	de 2001 à 2250	de 600 à 1250*	A10	**1.263**	-
DÉCOUPE OBLIQUE/INTERNE	La valeur indiquée à droite est ajoutée au prix de l'article de référence.				Prix supplémentaire	
découpe oblique ou interne	Les coupes en biseau jusqu'à 8 mm ne sont pas facturées.				**89**	
découpe oblique et interne	Les coupes en biseau jusqu'à 8 mm ne sont pas facturées.				**124**	

VERRES		paroi latérale libre
A10	verre clair	**0**
AQ10 | AQB10	verre clair acev sérigraphique bord supérieur blanc | anthracite	**49**
TS10 | VB10 | VM10	Privé | Nubes | Nebula **Ce verre n'est disponible que jusqu'à une largeur de 1400 mm.	**103**
AG10	Parsol gris	**103**
TG10	Parsol gris Privé	**195**
ST10	verre satiné	**249**
CSG10	verre chromé-miroir	**326**

TRAITEMENT DU VERRE	Traitement de surface du verre (il est impossible d'appliquer les deux traitements sur un seul verre)	paroi latérale libre
Protect	Protection de la surface du verre avec effet anti-gouttes (glissement de l'eau plus rapide).	**134**
ProCare	Protection de la surface du verre anticorrosion (TIMELESS).	**151**

PORTE-SERVIETTES		Prix supplémentaire
HT-BA	Le porte-serviette doit être précisé lors de la commande, car il ne pourra pas être fixé par la suite. Il n'est pas disponible en combinaison avec tous de verres. Pour plus de détails, voir la rubrique „Accessoires“.	**233**

Pour l'article „mesure spéciale en largeur“ ou „ mesure spéciale en largeur et/ou hauteur“ entrer la mesure souhaitée.
Pour indications spéciales ou restrictions, voir détails à la fin de la gamme de produit.
* Le rail stabilisant peut être raccourci au moment de l'installation à la longueur „L“ souhaitée/nécessaire (max.=1250 mm) Le support a une extensibilté de 25 mm.

Note pour montage au sol
Cet article est adapté au montage sur receveur et au sol. Attention, la position de l'angle de montage au mur est modifiée.
Voir indications détaillées à la fin de la collection ou sur la feuille pour montage.



Paroi latérale libre
avec 1 rail stabilisant à 90°

encastré

FU-WF L
gauche

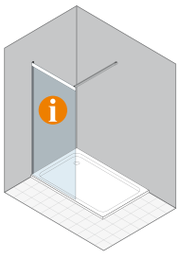

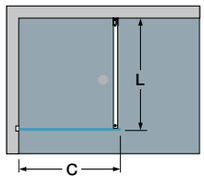

FU-WF R
droite

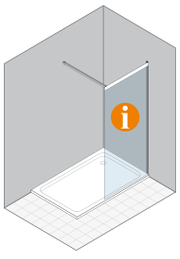

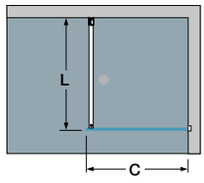

Cet article sera seulement fourni sur mesure.
Une prise de mesure est indispensable (mesure „C“ et „L“). Veuillez utiliser nos feuilles de mesures spéciales ou contactez notre service de prise de mesures.

Couleur
CSH SCH INO

Épaisseur du verre
8 mm

Verres

Verre „Sekurit“

	Protect	ProCare
A10	•	•
AQ10	•	•
AQB10	•	•
CSG10	•	
AG10	•	
ST10	•	
TG10	•	
TS10	•	•
VB10	•	•
VM10	•	•

profil encastré

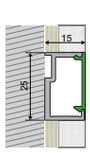

Le profil encastré doit être commandé avant et installé par le client conformément aux instructions de montage (peut être utilisé à gauche et à droite).

Porte-serviettes



Egalement disponible avec le porte-serviettes „Bares“ prémonté en usine sur la partie fixe.

Paroi latérale libre

FU-WF L ... FU-WF R ...	mesures situation		rail stabilisant	Verre „Sekurit“ 8 mm	encastré Hauteur: - mm Couleur	
	mesure C		adapté à une mesure L		CSH	SCH/INO
MESURE SPÉCIALE	**largeur spéciale**	**hauteur**				
… SB1	de 150 à 910	jusqu‘a 2000	de 600 à 1250*	A10	**936**	**983**
… SB2	de 911 à 1210	jusqu‘a 2000	de 600 à 1250*	A10	**996**	**1.046**
… SB3	de 1211 à 1410	jusqu‘a 2000	de 600 à 1250*	A10	**1.059**	**1.112**
… SB4**	de 1411 à 1610	jusqu‘a 2000	de 600 à 1250*	A10	**1.135**	**1.192**
… SB5**	de 1611 à 1800	jusqu‘a 2000	de 600 à 1250*	A10	**1.230**	**1.292**
MESURE SPÉCIALE	**largeur spéciale**	**hauteur spéciale**				
… SH1	de 150 à 910	de 2001 à 2250	de 600 à 1250*	A10	**1.048**	**1.100**
… SH2	de 911 à 1210	de 2001 à 2250	de 600 à 1250*	A10	**1.108**	**1.163**
… SH3	de 1211 à 1410	de 2001 à 2250	de 600 à 1250*	A10	**1.170**	**1.229**
… SH4**	de 1411 à 1610	de 2001 à 2250	de 600 à 1250*	A10	**1.246**	**1.308**

DÉCOUPE OBLIQUE/INTERNE	La valeur indiquée à droite est ajoutée au prix de l‘article de référence.	Prix supplémentaire
découpe oblique ou interne	Les coupes en biseau jusqu‘à 8 mm ne sont pas facturées.	**89**
découpe oblique et interne	Les coupes en biseau jusqu‘à 8 mm ne sont pas facturées.	**124**

KIT PROFIL ENCASTRÉ	Kit profil encastré composé de 1 profil encastré pour verre et 1 couvercle de protection	CSH/SCH/INO
UP-W1 H1	pour une hauteur standard de 2000 mm ou jusqu‘à 2000 mm	**88**
UP-W1 H2	pour les hauteurs de 2001 à 2125 mm	**91**
UP-W1 H3	pour les hauteurs de 2126 à 2250 mm	**91**

VERRES		paroi latérale libre
A10	verre clair	**0**
AQ10 | AQB10	verre clair acev sérigraphique bord supérieur blanc | anthracite	**49**
TS10 | VB10 | VM10	Privé | Nubes | Nebula **Ce verre n‘est disponible que jusqu‘à une largeur de 1400 mm.	**103**
AG10	Parsol gris	**103**
TG10	Parsol gris Privé	**195**
ST10	verre satiné	**249**
CSG10	verre chromé-miroir	**326**

TRAITEMENT DU VERRE	Traitement de surface du verre (il est impossible d‘appliquer les deux traitements sur un seul verre)	paroi latérale libre
Protect	Protection de la surface du verre avec effet anti-gouttes (glissement de l‘eau plus rapide).	**134**
ProCare	Protection de la surface du verre anticorrosion (TIMELESS).	**151**

PORTE-SERVIETTES		Prix supplémentaire
HT-BA	Le porte-serviette doit être précisé lors de la commande, car il ne pourra pas être fixé par la suite. Il n‘est pas disponible en combinaison avec tous de verres. Pour plus de détails, voir la rubrique „Accessoires“.	**233**

Pour l‘article „mesure spéciale en largeur“ ou „ mesure spéciale en largeur et/ou hauteur“ entrer la mesure souhaitée.
Pour indications spéciales ou restrictions, voir détails à la fin de la gamme de produit.
* Le rail stabilisant peut être raccourci au moment de l‘installation à la longueur „L“ souhaitée/nécessaire (max.=1250 mm) Le support a une extensibilté de 25 mm.

Note pour montage au sol
Cet article est adapté au montage sur receveur et au sol. Attention, le type d‘installation est déjà défini lors de l‘installation du profil encastré.
Voir indications détaillées à la fin de la collection ou sur la feuille pour montage.

Possibilité de mesure spéciale

◆ possible ◇ pas possible

article		Largeur min	Largeur max	Hauteur max	Découpe oblique	Découpe interne
F-WF L/R - FU-WF L/R - FR-WF L/R		150	1800	2250	◆①	◆①
rail stabilisant		–	2400	–		

Note

① En ce qui concerne le mur, nous vous prions de nous indiquer précisement les détails comme le dépassement du mur, du bac de douche etc.

Indications pour Mesures spéciales

Delai de livraison de l'usine 2-3 semaines .
Veuillez s'il vous-plaît joindre le dessin précis de la situation en utilisant nos formulaires.
La séparation est réalisée selon votre situation.

Informations techniques: pour montage sur receveur, montage au sol - milieu de verre ou montage avec profil encastré

Veuillez vérifier le niveau horizontal du receveur de douche ou du sol.
Je nach Art der Montage (Wannenmontage oder montage au sol milieu de verre) ändert sich die Postion des Wandprofils oder des Wandbeschlags, beim UP-Profil definiert das UP-Profil die Position der Duschabtrennung. Veuillez vous référer aux instructions de montage.
Pour les réglages voir indications par article.

Ces indications sont valables pour toutes les parois latérales libres.

position fixation/charnière murale pour montage sur receveur

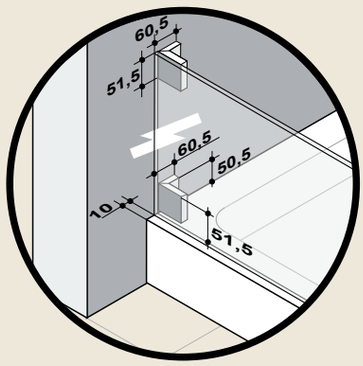

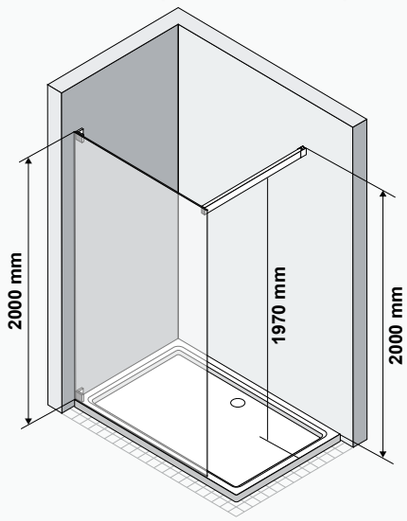

position fixation/charnière murale pour montage au sol milieu de verre

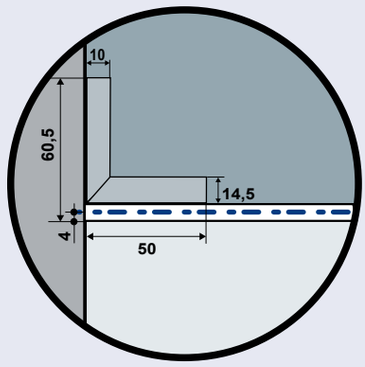

position profil mur pour montage sur receveur

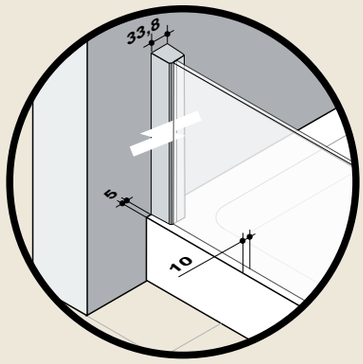

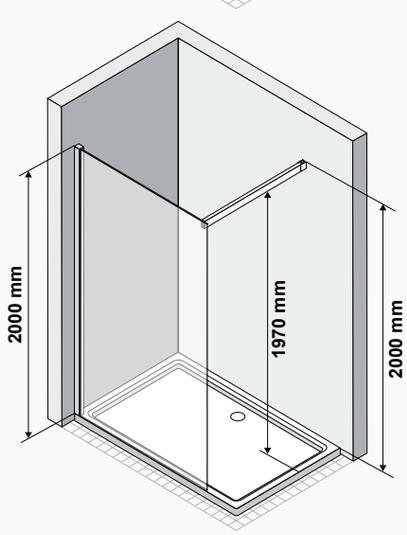

position profil mur pour montage au sol milieu de verre

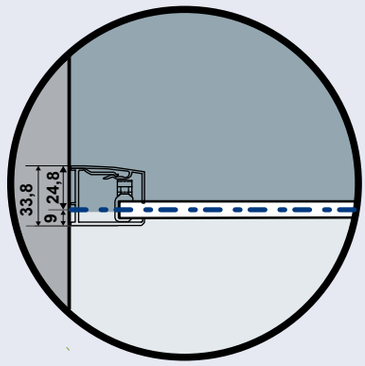

position du profil encastré pour montage sur receveur

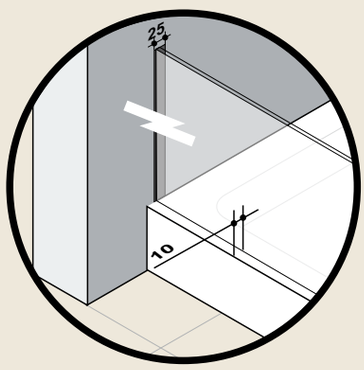

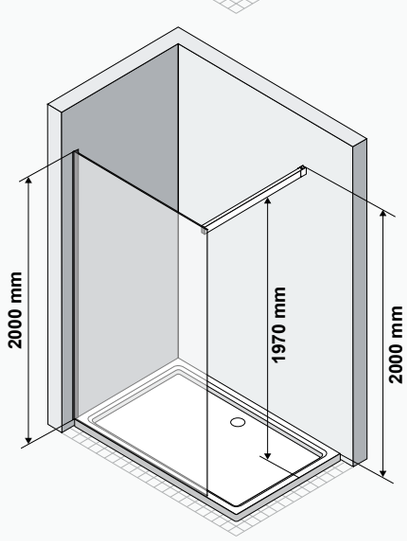

position du profil encastré pour montage au sol milieu de verre

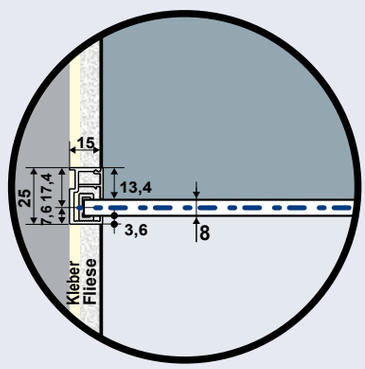

indication de mesure milieu de verre

Pour montage au sol milieu de verre: le verre est exactement centré sur les dimensions désirées -/ commandés. Si une autre position est souhaitéé, ceci doit être communiqué à la commande. Veuillez utiliser pour ceci nos fiches spéciales - feuilles de mesures que vous trouverez sur www.duka.it „download area“.
Pour un montage au sol, où le verre est placé au milieu du joint, il faut être certain qu'il s'agit d'un joint étanche qui ne nécessite aucun entretien.



Paroi latérale libre

1 paroi latérale, 1 support montable environ à 30° ou 90°

cadre partiel

6

PE 6WZ

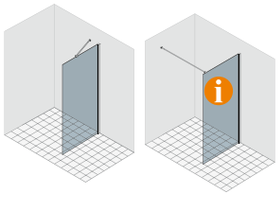

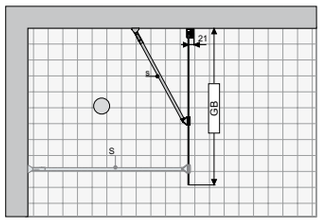

Informations produit

réversible
hauteur support = 2005 mm (bord supérieur fixation côté du mur)
L'article est livré avec une adaptabilité de -10 / +15 mm.

Paroi latérale libre

1 paroi latérale, 1 support montable environ à 30° ou 90°

cadre partiel

8

PE 8WZ

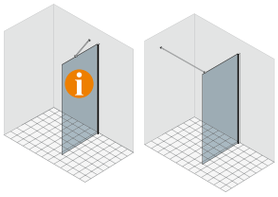

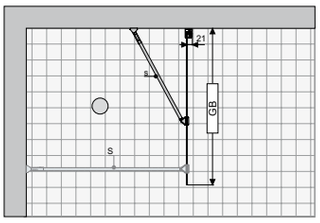

Informations produit

réversible
hauteur support = 2005 mm (bord supérieur fixation côté du mur)
L'article est livré avec une adaptabilité de -10 / +15 mm.

Couleur

SIL SHL

Épaisseur du verre

6 + 8 mm

Verres

Verre „Sekurit"

	Protect	ProCare
A10	•	•
AG10	•	
C10	•	
CSG10	•	
ST10	•	
TS10	•	•
VB10L	•	•
VB10R	•	•
VM10	•	•

Porte-serviettes



Egalement disponible avec le porte-serviettes „Tubes" prémonté en usine sur la partie fixe.

Paroi latérale libre

PE 6WZ ...	extensibilité largeur		longueur du support	Verre „Sekurit“ 6 mm	cadre partiel Hauteur: 2000 mm Couleur	
	GB		S		SIL	SHL
MESURE STANDARD						
... 800	775 - 800		1200*	A10	**641**	**673**
... 900	875 - 900		1200*	A10	**669**	**702**
... 1000	975 - 1000		1200*	A10	**701**	**736**
... 1200	1175 - 1200		1200*	A10	**751**	**789**
MESURE SPÉCIALE	**largeur spéciale**	**hauteur standard**				
... SB1	de 200 à 900	2000	1200*	A10	**669**	**702**
... SB2	de 901 à 1000	2000	1200*	A10	**701**	**736**
... SB3	de 1001 à 1200	2000	1200*	A10	**751**	**789**
MESURE SPÉCIALE	**largeur spéciale**	**hauteur spéciale**				
... SH1	de 200 à 900	jusqu'a 2000	1200*	A10	**780**	**819**
... SH2	de 901 à 1000	jusqu'a 2000	1200*	A10	**813**	**854**
... SH3	de 1001 à 1200	jusqu'a 2000	1200*	A10	**863**	**906**
DÉCOUPE OBLIQUE/INTERNE	En cas de coupes en biseau et encoches, on applique principalement le prix de la dimension spéciale de référence (largeur ou hauteur). La valeur indiquée à droite est ajoutée au prix de l'article spécial de référence.				Prix supplémentaire	
découpe oblique ou interne	Les coupes en biseau jusqu'à 8 mm ne sont pas facturées.				**94**	
découpe oblique et interne	Les coupes en biseau jusqu'à 8 mm ne sont pas facturées.				**131**	

Paroi latérale libre

PE 8WZ ...	extensibilité largeur		longueur du support	Verre „Sekurit“ 8 mm	cadre partiel Hauteur: 2000 mm Couleur	
	GB		S		SIL	SHL
MESURE STANDARD						
... 900	875 - 900		1200**	A10	**729**	**765**
... 1000	975 - 1000		1200**	A10	**768**	**806**
... 1200	1175 - 1200		1200**	A10	**819**	**860**
... 1400	1375 - 1400		1200**	A10	**884**	**928**
... 1500 **... 1600**	1475 - 1500* 1575 - 1600*		1200**	A10	**946**	**993**
MESURE SPÉCIALE	**largeur spéciale**	**hauteur**				
... SB1	de 200 à 950	jusqu'a 2000	1200**	A10	**744**	**781**
... SB2	de 951 à 1200	jusqu'a 2000	1200**	A10	**819**	**860**
... SB3	de 1201 à 1400	jusqu'a 2000	1200**	A10	**884**	**928**
... SB4	de 1401 à 1600*	jusqu'a 2000	1200**	A10	**946**	**993**
MESURE SPÉCIALE	**largeur spéciale**	**hauteur spéciale**				
... SH1	de 200 à 950	de 2001 à 2250	1200**	A10	**855**	**898**
... SH2	de 951 à 1200	de 2001 à 2250	1200**	A10	**930**	**977**
... SH3	de 1201 à 1400	de 2001 à 2250	1200**	A10	**995**	**1.045**
DÉCOUPE OBLIQUE/INTERNE	En cas de coupes en biseau et encoches, on applique principalement le prix de la dimension spéciale de référence (largeur ou hauteur). La valeur indiquée à droite est ajoutée au prix de l'article spécial de référence.				Prix supplémentaire	
découpe oblique ou interne	Les coupes en biseau jusqu'à 8 mm ne sont pas facturées.				**94**	
découpe oblique et interne	Les coupes en biseau jusqu'à 8 mm ne sont pas facturées.				**131**	

VERRES		paroi latérale libre
A10	verre clair	**0**
C10	Cincillà	**39**
TS10 | VB10 L/R | VM10	Privé | Nubes | Nebula	**103**
AG10	Parsol gris	**103**
ST10	verre satiné	**195**
CSG10	verre chromé-miroir	**326**

TRAITEMENT DU VERRE	Traitement de surface du verre (il est impossible d'appliquer les deux traitements sur un seul verre)	paroi latérale libre
Protect	Protection de la surface du verre avec effet anti-gouttes (glissement de l'eau plus rapide).	**134**
ProCare	Protection de la surface du verre anticorrosion (TIMELESS).	**151**

PORTE-SERVIETTES		Prix supplémentaire
HT-TU	Le porte-serviette doit être précisé lors de la commande, car il ne pourra pas être fixé par la suite. Il n'est pas disponible en combinaison avec tous de verres. Pour plus de détails, voir la rubrique „Accessoires“.	**233**

Pour l'article „mesure spéciale en largeur“ ou „ mesure spéciale en largeur et/ou hauteur“ entrer la mesure souhaitée (GB). Cet article est adapté au montage sur receveur et au sol. Pour indications spéciales, restrictions ou INFORMATIONS SUR LE MONTAGE, voir détails à la fin de la gamme de produit.
* Le support peut être raccourci au moment de l'installation à la longueur souhaitée/nécessaire (max. longueur = 1330 mm). Le support est réglable de façon linéaire avec une rotation.

Note pour montage au sol
Cet article est aussi adapté au montage sur sol, moitié du verre.
Attention, la position des profils au mur est modifiée. Voir indications détaillées à la fin de la collection ou sur la feuille pour montage.



Paroi latérale libre

1 paroi latérale, 1 support montable environ à 30° ou 90°

encastré

6

PU 6WZ

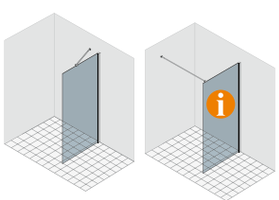

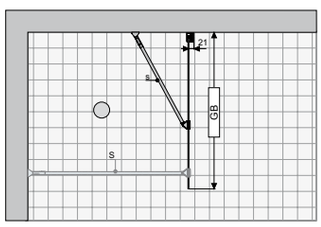

Informations produit
réversible
hauteur support = 2005 mm (bord supérieur fixation côté du mur)
L'article est livré avec une adaptabilité de -10 / +15 mm.

Paroi latérale libre

1 paroi latérale, 1 support montable environ à 30° ou 90°

encastré

8

PU 8WZ

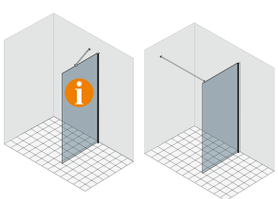

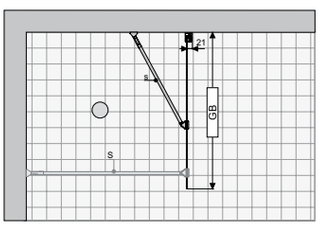

Informations produit
réversible
hauteur support = 2005 mm (bord supérieur fixation côté du mur)
L'article est livré avec une adaptabilité de -10 / +15 mm.

Couleur

SIL SHL

Épaisseur du verre

6 + 8 mm

Verres

	Verre „Sekurit"	
	Protect	**ProCare**
A10	•	•
AG10	•	
C10	•	
CSG10	•	
ST10	•	
TS10	•	•
VB10L	•	•
VB10R	•	•
VM10	•	•

profil encastré

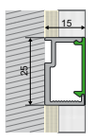

Le profil encastré doit être commandé avant et installé par le client conformément aux instructions de montage (peut être utilisé à gauche et à droite).

Porte-serviettes



Egalement disponible avec le porte-serviettes „Tubes" prémonté en usine sur la partie fixe.

Paroi latérale libre

PU 6WZ ...	extensibilité largeur		longueur du support	Verre „Sekurit“ 6 mm	encastré Hauteur: 2000 mm Couleur	
	GB		S		SIL	SHL
MESURE SPÉCIALE	**largeur spéciale**	**hauteur standard**				
… SB1	de 200 à 900	2000	1200*	A10	**658**	**691**
… SB2	de 901 à 1000	2000	1200*	A10	**691**	**726**
… SB3	de 1001 à 1200	2000	1200*	A10	**743**	**780**
MESURE SPÉCIALE	**largeur spéciale**	**hauteur spéciale**				
… SH1	de 200 à 900	jusqu'a 2000	1200*	A10	**769**	**807**
… SH2	de 901 à 1000	jusqu'a 2000	1200*	A10	**803**	**843**
… SH3	de 1001 à 1200	jusqu'a 2000	1200*	A10	**854**	**897**
DÉCOUPE OBLIQUE/INTERNE	La valeur indiquée à droite est ajoutée au prix de l'article aux dimensions spéciales.				Prix supplémentaire	
découpe oblique	Les coupes en biseau jusqu'à 8 mm ne sont pas facturées.				**94**	
découpe interne	non réalisable				**-**	

Paroi latérale libre

PU 8WZ ...	extensibilité largeur		longueur du support	Verre „Sekurit“ 8 mm	encastré Hauteur: 2000 mm Couleur	
	GB		S		SIL	SHL
MESURE SPÉCIALE	**largeur spéciale**	**hauteur**				
… SB1	de 200 à 950	jusqu'a 2000	1200**	A10	**756**	**794**
… SB2	de 951 à 1200	jusqu'a 2000	1200**	A10	**836**	**878**
… SB3	de 1201 à 1400	jusqu'a 2000	1200**	A10	**906**	**951**
… SB4	de 1401 à 1600*	jusqu'a 2000	1200**	A10	**973**	**1.022**
MESURE SPÉCIALE	**largeur spéciale**	**hauteur spéciale**				
… SH1	de 200 à 950	de 2001 à 2250	1200**	A10	**901**	**946**
… SH2	de 951 à 1200	de 2001 à 2250	1200**	A10	**981**	**1.030**
… SH3	de 1201 à 1400	de 2001 à 2250	1200**	A10	**1.051**	**1.104**
DÉCOUPE OBLIQUE/INTERNE	La valeur indiquée à droite est ajoutée au prix de l'article aux dimensions spéciales.				Prix supplémentaire	
découpe oblique	Les coupes en biseau jusqu'à 8 mm ne sont pas facturées.				**94**	
découpe interne	non réalisable				**-**	

KIT PROFIL ENCASTRÉ	Kit profil encastré composé de 1 profil encastré pour verre et 1 couvercle de protection	CSH/SCH
UP-W1 H1	pour une hauteur standard de 2000 mm ou jusqu'à 2000 mm	**88**
UP-W1 H2	pour les hauteurs de 2001 à 2125 mm	**91**
UP-W1 H3	pour les hauteurs de 2126 à 2250 mm	**91**

VERRES		paroi latérale libre
A10	verre clair	**0**
TS10 | VB10 L/R | VM10	Privé | Nubes | Nebula	**103**
AG10	Parsol gris	**103**
ST10	verre satiné	**195**
CSG10	verre chromé-miroir	**326**

TRAITEMENT DU VERRE	Traitement de surface du verre (il est impossible d'appliquer les deux traitements sur un seul verre)	paroi latérale libre
Protect	Protection de la surface du verre avec effet anti-gouttes (glissement de l'eau plus rapide).	**134**
ProCare	Protection de la surface du verre anticorrosion (TIMELESS).	**151**

PORTE-SERVIETTES		Prix supplémentaire
HT-TU	Le porte-serviette doit être précisé lors de la commande, car il ne pourra pas être fixé par la suite. Il n'est pas disponible en combinaison avec tous de verres. Pour plus de détails, voir la rubrique „Accessoires“.	**233**

Pour l'article „mesure spéciale en largeur“ ou „ mesure spéciale en largeur et/ou hauteur“ entrer la mesure souhaitée (GB). Cet article est adapté au montage sur receveur et au sol. Pour indications spéciales, restrictions ou INFORMATIONS SUR LE MONTAGE, voir détails à la fin de la gamme de produit.
* Le support peut être raccourci au moment de l'installation à la longueur souhaitée/nécessaire (max. longueur = 1330 mm). Le support est réglable de façon linéaire avec une rotation.

Note pour montage au sol
Cet article est aussi adapté au montage sur sol, moitié du verre.
Attention, la position des profils au mur est modifiée. Voir indications détaillées à la fin de la collection ou sur la feuille pour montage.



Paroi latérale libre
1 paroi latérale, 1 support/porte-serviettes

cadre partiel

6

PE 6PSF L
charnière à gauche

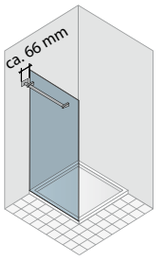

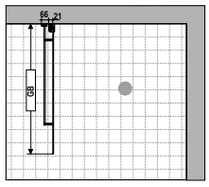

PE 6PSF R
charnière à droite

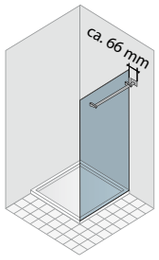

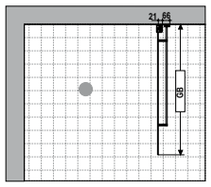

L'article est livré avec une adaptabilité de -10 / +15 mm.

Paroi latérale libre
1 paroi latérale, 1 support/porte-serviettes

cadre partiel

8

PE 8PSF L
charnière à gauche

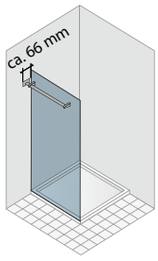

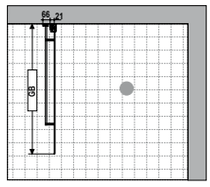

PE 8PSF R
charnière à droite

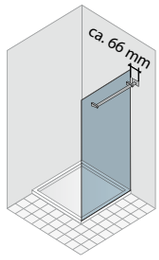

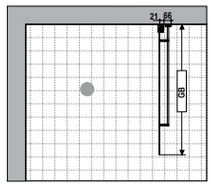

L'article est livré avec une adaptabilité de -10 / +15 mm.

Couleur
SIL SHL

Épaisseur du verre
6 + 8 mm

Verres

Verre „Sekurit"

	Protect	ProCare
A10	•	•
AG10	•	
C10	•	
CSG10	•	
ST10	•	
TS10	•	•
VB10	•	•
VM10	•	•

Paroi latérale libre

PE 6PSF L ... PE 6PSF R ...	extensibilité largeur		Verre „Sekurit“ 6 mm	cadre partiel Hauteur: 2000 mm Couleur	
	GB			SIL	SHL
MESURE STANDARD					
... 700	de 685 à 710		A10	**688**	**722**
... 800	de 785 à 810		A10	**706**	**741**
... 900	de 885 à 910		A10	**736**	**773**
... 1000	de 985 à 1010		A10	**773**	**812**
MESURE SPÉCIALE	**largeur spéciale**	**hauteur**			
... SB1	de 500 à 800	jusqu'a 2000	A10	**720**	**756**
... SB2	de 801 à 1010	jusqu'a 2000	A10	**788**	**827**
MESURE SPÉCIALE	**largeur spéciale**	**hauteur spéciale**			
... SH1	de 500 à 800	de 2001 à 2250	A10	**865**	**908**
... SH2	de 801 à 1000	de 2001 à 2250	A10	**933**	**980**
DÉCOUPE OBLIQUE/INTERNE	En cas de coupes en biseau et encoches, on applique principalement le prix de la dimension spéciale de référence (largeur ou hauteur). La valeur indiquée à droite est ajoutée au prix de l'article spécial de référence.			Prix supplémentaire	
découpe oblique ou interne	Les coupes en biseau jusqu'à 8 mm ne sont pas facturées.			**94**	
découpe oblique et interne	Les coupes en biseau jusqu'à 8 mm ne sont pas facturées.			**131**	

Paroi latérale libre

PE 8PSF L ... PE 8PSF R ...	extensibilité largeur		Verre „Sekurit“ 8 mm	cadre partiel Hauteur: 2000 mm Couleur	
	GB			SIL	SHL
MESURE STANDARD					
... 800	de 783 à 808		A10	**769**	**807**
... 900	de 883 à 908		A10	**799**	**839**
... 1000	de 983 à 1008		A10	**839**	**881**
... 1100	de 1083 à 1108		A10	**856**	**899**
... 1200	de 1183 à 1208		A10	**899**	**944**
... 1400	de 1383 à 1408		A10	**964**	**1.012**
MESURE SPÉCIALE	**largeur spéciale**	**hauteur**			
... SB1	de 500 à 800	jusqu'a 2000	A10	**784**	**823**
... SB2	de 801 à 1000	jusqu'a 2000	A10	**855**	**898**
... SB3	de 1001 à 1200	jusqu'a 2000	A10	**916**	**962**
... SB4	de 1201 à 1400	jusqu'a 2000	A10	**983**	**1.032**
MESURE SPÉCIALE	**largeur spéciale**	**hauteur spéciale**			
... SH1	de 500 à 800	de 2001 à 2250	A10	**929**	**975**
... SH2	de 801 à 1000	de 2001 à 2250	A10	**1.000**	**1.050**
... SH3	de 1001 à 1200	de 2001 à 2250	A10	**1.061**	**1.114**
... SH4	de 1201 à 1400	de 2001 à 2250	A10	**1.128**	**1.184**
DÉCOUPE OBLIQUE/INTERNE	En cas de coupes en biseau et encoches, on applique principalement le prix de la dimension spéciale de référence (largeur ou hauteur). La valeur indiquée à droite est ajoutée au prix de l'article spécial de référence.			Prix supplémentaire	
découpe oblique ou interne	Les coupes en biseau jusqu'à 8 mm ne sont pas facturées.			**94**	
découpe oblique et interne	Les coupes en biseau jusqu'à 8 mm ne sont pas facturées.			**131**	

VERRES		paroi latérale libre
A10	verre clair	**0**
TS10 | VB10 | VM10	Privé | Nubes | Nebula	**103**
AG10	Parsol gris	**103**
ST10	verre satiné	**195**
CSG10	verre chromé-miroir	**326**

TRAITEMENT DU VERRE	Traitement de surface du verre (il est impossible d'appliquer les deux traitements sur un seul verre)	paroi latérale libre
Protect	Protection de la surface du verre avec effet anti-gouttes (glissement de l'eau plus rapide).	**134**
ProCare	Protection de la surface du verre anticorrosion (TIMELESS).	**151**

Pour l'article „mesure spéciale en largeur“ ou „ mesure spéciale en largeur et/ou hauteur“ entrer la mesure souhaitée (GB).
Cet article est adapté au montage sur receveur et au sol. Pour indications spéciales, restrictions ou INFORMATIONS SUR LE MONTAGE, voir détails à la fin de la gamme de produit.

Note pour montage au sol
Cet article est aussi adapté au montage sur sol, moitié du verre.
Attention, la position des profils au mur est modifiée. Voir indications détaillées à la fin de la collection ou sur la feuille pour montage.



Paroi latérale libre

sans cadre

1 paroi latérale, 1 support montable environ à 30° ou 90°

PE 8WZ-V

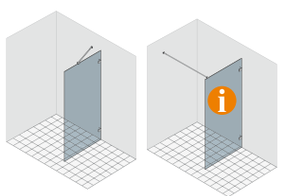

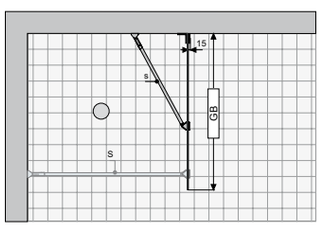

Informations produit
réversible
hauteur support = 2005 mm (bord supérieur fixation côté du mur)

Cet article sera seulement fourni sur mesure.
Une prise de mesure est indispensable. Veuillez utiliser nos feuilles de mesures spéciales ou contactez notre service de prise de mesures.

Couleur

SIL SHL

Épaisseur du verre

8 mm

Verres

Verre „Sekurit“

	Protect	ProCare
A10	•	•
AG10	•	
CSG10	•	
ST10	•	
TS10	•	•
VB10L	•	•
VB10R	•	•
VM10	•	•

Porte-serviettes



Egalement disponible avec le porte-serviettes „Tubes“ prémonté en usine sur la partie fixe.

Paroi latérale libre

PE 8WZ-V ...	extensibilité largeur		longueur du support	Verre „Sekurit“ 8 mm	sans cadre Hauteur: 2000 mm Couleur
	GB		S		SIL/SHL
MESURE SPÉCIALE	**largeur spéciale**	**hauteur**			
… SB1	de 200 à 950	jusqu‘a 2000	1200**	A10	**764**
… SB2	de 951 à 1200	jusqu‘a 2000	1200**	A10	**841**
… SB3	de 1201 à 1400	jusqu‘a 2000	1200**	A10	**909**
… SB4	de 1401 à 1600*	jusqu‘a 2000	1200**	A10	**973**
MESURE SPÉCIALE	**largeur spéciale**	**hauteur spéciale**			
… SH1	de 200 à 950	de 2001 à 2250	1200**	A10	**909**
… SH2	de 951 à 1200	de 2001 à 2250	1200**	A10	**986**
… SH3	de 1201 à 1400	de 2001 à 2250	1200**	A10	**1.054**

DÉCOUPE OBLIQUE/INTERNE	En cas de coupes en biseau et encoches, on applique principalement le prix de la dimension spéciale de référence (largeur ou hauteur). La valeur indiquée à droite est ajoutée au prix de l‘article spécial de référence.	Prix supplémentaire
découpe oblique ou interne	Les coupes en biseau jusqu‘à 8 mm ne sont pas facturées.	**94**
découpe oblique et interne	Les coupes en biseau jusqu‘à 8 mm ne sont pas facturées.	**131**

VERRES		paroi latérale libre
A10	verre clair	**0**
C10	Cincillà	**39**
TS10 | VB10 L/R | VM10	Privé | Nubes | Nebula **Ce verre n‘est disponible que jusqu‘à une largeur de 1400 mm.	**103**
AG10	Parsol gris	**103**
ST10	verre satiné	**195**
CSG10	verre chromé-miroir	**326**

TRAITEMENT DU VERRE	Traitement de surface du verre (il est impossible d‘appliquer les deux traitements sur un seul verre)	paroi latérale libre
Protect	Protection de la surface du verre avec effet anti-gouttes (glissement de l‘eau plus rapide).	**134**
ProCare	Protection de la surface du verre anticorrosion (TIMELESS).	**151**

PORTE-SERVIETTES		Prix supplémentaire
HT-TU	Le porte-serviette doit être précisé lors de la commande, car il ne pourra pas être fixé par la suite. Il n‘est pas disponible en combinaison avec tous de verres. Pour plus de détails, voir la rubrique „Accessoires“.	**233**

Pour l‘article „mesure spéciale en largeur“ ou „ mesure spéciale en largeur et/ou hauteur“ entrer la mesure souhaitée (GB). Cet article est adapté au montage sur receveur et au sol. Pour indications spéciales, restrictions ou INFORMATIONS SUR LE MONTAGE, voir détails à la fin de la gamme de produit.
** Le support peut être raccourci au moment de l‘installation à la longueur souhaitée/nécessaire (max. longueur = 1331 mm). Le support est réglable de façon linéaire avec une rotation.

Note pour montage au sol
Cet article est aussi adapté au montage sur sol, moitié du verre.
Attention, la position de l‘angle de montage au mur est modifiée. Voir indications détaillées à la fin de la collection ou sur la feuille pour montage.





Paroi latérale libre- et profil du cadre vertical

cadre partiel

1 paroi latérale, 1 support 90°

PE 6GF

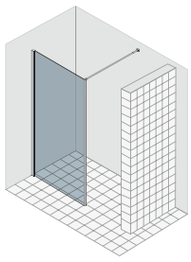

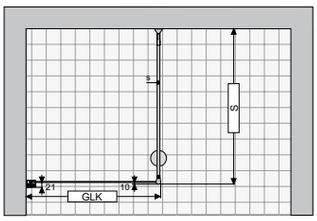

Informations produit
réversible
hauteur support = 2012 mm (bord supérieur fixation côté du mur)
L'article est livré avec une adaptabilité de -10 / +15 mm.

Paroi latérale

cadre partiel

1 paroi latérale, 1 support de connexion 90°

/+

PE 6WK

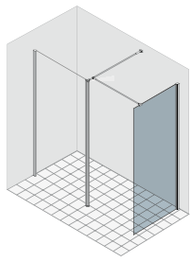

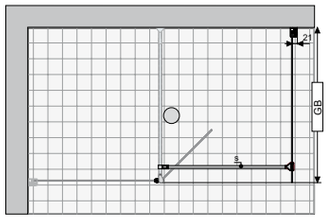

Informations produit
réversible
L'article est livré avec une adaptabilité de -10 / +15 mm.

Couleur

SIL SHL

Épaisseur du verre

6 mm

Verres

Verre „Sekurit"

	Protect	ProCare
A10	•	•
AG10	•	
C10	•	
CSG10	•	
ST10	•	
TS10	•	•
VB10L	•	•
VB10R	•	•
VM10	•	•

Paroi latérale libre- et profil du cadre vertical

PE 6GF ...	extensibilité largeur		longueur du support	Verre „Sekurit“ 6 mm	cadre partiel Hauteur: 2000 mm Couleur	
	GLK		S		SIL	SHL
MESURE STANDARD						
... 800	795 - 820		1200*	A10	**664**	**697**
... 900	895 - 920		1200*	A10	**704**	**739**
... 1000	995 - 1020		1200*	A10	**738**	**775**
MESURE SPÉCIALE	**largeur spéciale**	**hauteur standard**				
... SB1	de 600 à 900	2000	1200*	A10	**704**	**739**
... SB2	de 901 à 1000	2000	1200*	A10	**738**	**775**
... SB3	de 1001 à 1200	2000	1200*	A10	**789**	**828**
MESURE SPÉCIALE	**largeur spéciale**	**hauteur spéciale**				
... SH1	de 600 à 900	jusqu'a 2000	1200*	A10	**815**	**856**
... SH2	de 901 à 1000	jusqu'a 2000	1200*	A10	**849**	**891**
... SH3	de 1001 à 1200	jusqu'a 2000	1200*	A10	**900**	**945**
DÉCOUPE OBLIQUE/INTERNE	En cas de coupes en biseau et encoches, on applique principalement le prix de la dimension spéciale de référence (largeur ou hauteur). La valeur indiquée à droite est ajoutée au prix de l'article spécial de référence.				Prix supplémentaire	
découpe oblique ou interne	Découpe oblique et interne possible seulement du côté du mur ou de la fixation. Aucun coût supplémentaire pour les coupes en biseau jusqu'à 8 mm.				**94**	
découpe oblique et interne	Découpe oblique et interne possible seulement du côté du mur ou de la fixation. Aucun coût supplémentaire pour les coupes en biseau jusqu'à 8 mm.				**131**	

Paroi latérale

PE 6WK ...	extensibilité largeur		longueur du support	Verre „Sekurit“ 6 mm	cadre partiel Hauteur: 2000 mm Couleur	
	GB		S		SIL	SHL
MESURE STANDARD						
... 750 **... 800**	725 - 750 775 - 800		900*	A10	**641**	**673**
... 900	875 - 900		900*	A10	**669**	**702**
... 1000	975 - 1000		900*	A10	**701**	**736**
MESURE SPÉCIALE	**largeur spéciale**	**hauteur standard**				
... SB1	de 200 à 900	2000	900*	A10	**669**	**702**
... SB2	de 901 à 1000	2000	900*	A10	**701**	**736**
... SB3	de 1001 à 1200	2000	900*	A10	**750**	**788**
MESURE SPÉCIALE	**largeur spéciale**	**hauteur spéciale**				
... SH1	de 200 à 900	jusqu'a 2000	900*	A10	**780**	**819**
... SH2	de 901 à 1000	jusqu'a 2000	900*	A10	**813**	**854**
... SH3	de 1001 à 1200	jusqu'a 2000	900*	A10	**861**	**904**
DÉCOUPE OBLIQUE/INTERNE	En cas de coupes en biseau et encoches, on applique principalement le prix de la dimension spéciale de référence (largeur ou hauteur). La valeur indiquée à droite est ajoutée au prix de l'article spécial de référence.				Prix supplémentaire	
découpe oblique ou interne	Découpe oblique et interne possible seulement du côté du mur ou de la fixation. Aucun coût supplémentaire pour les coupes en biseau jusqu'à 8 mm.				**94**	
découpe oblique et interne	Découpe oblique et interne possible seulement du côté du mur ou de la fixation. Aucun coût supplémentaire pour les coupes en biseau jusqu'à 8 mm.				**131**	

VERRES		paroi latérale libre	paroi latérale
A10	verre clair	**0**	**0**
C10	Cincillà	**39**	**39**
TS10 | VB10 L/R | VM10	Privé | Nubes | Nebula	**103**	**103**
AG10	Parsol gris	**103**	**103**
ST10	verre satiné	**195**	**195**
CSG10	verre chromé-miroir	**326**	**326**

TRAITEMENT DU VERRE	Traitement de surface du verre (il est impossible d'appliquer les deux traitements sur un seul verre)	paroi latérale libre	paroi latérale
Protect	Protection de la surface du verre avec effet anti-gouttes (glissement de l'eau plus rapide).	**134**	**134**
ProCare	Protection de la surface du verre anticorrosion (TIMELESS).	**151**	**151**

Pour l'article „mesure spéciale en largeur“ ou „ mesure spéciale en largeur et/ou hauteur“ entrer la mesure souhaitée (GLK). Cet article est adapté au montage sur receveur et au sol. Pour indications spéciales, restrictions ou INFORMATIONS SUR LE MONTAGE, voir détails à la fin de la gamme de produit.
* Le support peut être raccourci au moment de l'installation à la longueur souhaitée/nécessaire (max. longueur = 1330 mm). Le support est réglable de façon linéaire avec une rotation.

Note pour montage au sol

Cet article est aussi adapté au montage sur sol, moitié du verre.
Attention, la position des profils au mur est modifiée. Voir indications détaillées à la fin de la collection ou sur la feuille pour montage.





Paroi latérale libre avec profils verticaux

cadre partiel

1 paroi latérale, 2 supports 90°

PE 6WM

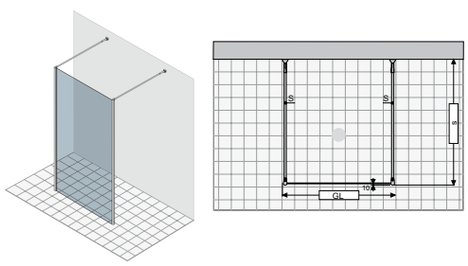

Informations produit
hauteur support = 2012 mm (bord supérieur fixation côté du mur)

Paroi latérale libre

sans cadre

1 paroi latérale, 2 supports 90°

PE 8WM-F

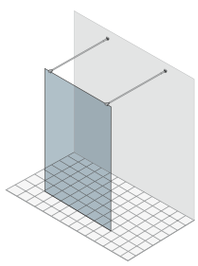

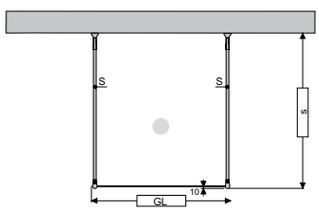

Informations produit
hauteur support = 2005 mm (bord supérieur fixation côté du mur)

Cet article sera seulement fourni sur mesure.
Une prise de mesure est indispensable. Veuillez utiliser nos feuilles de mesures spéciales ou contactez notre service de prise de mesures.

Couleur

SIL SHL

Épaisseur du verre

6 mm

Verres

Verre „Sekurit“

	Protect	ProCare
A10	•	•
AG10	•	
C10	•	
CSG10	•	
ST10	•	
TS10	•	•
VB10L	•	•
VB10R	•	•
VM10	•	•

Paroi latérale libre avec profils verticaux

PE 6WM ...	longueur totale		longueur du support	Verre „Sekurit“ 6 mm	cadre partiel Hauteur: 2000 mm Couleur	
	GL		S		SIL	SHL
MESURE STANDARD						
... 900	890		1200*	A10	**700**	**770**
... 1000	990		1200*	A10	**731**	**804**
... 1100	1090		1200*	A10	**759**	**835**
... 1200	1190		1200*	A10	**785**	**864**
MESURE SPÉCIALE	**largeur spéciale**	**hauteur standard**				
... SB1	de 600 à 1000	2000	1200*	A10	**731**	**804**
... SB2	de 1001 à 1200	2000	1200*	A10	**785**	**864**
... SB3	de 1201 à 1400	2000	1200*	A10	**824**	**906**
MESURE SPÉCIALE	**largeur spéciale**	**hauteur spéciale**				
... SH1	de 600 à 1000	jusqu'a 2000	1200*	A10	**843**	**927**
... SH2	de 1001 à 1200	jusqu'a 2000	1200*	A10	**896**	**986**
... SH3	de 1201 à 1400	jusqu'a 2000	1200*	A10	**935**	**1.029**
DÉCOUPE OBLIQUE/INTERNE					Prix supplémentaire	
découpe interne	non disponible				-	
découpe oblique	non disponible				-	

Paroi latérale libre

PE 8WM-F ...	longueur totale		longueur du support	Verre „Sekurit“ 8 mm	sans cadre Hauteur: 2000 mm Couleur	
	GL		S		SIL	SHL
MESURE SPÉCIALE	**largeur spéciale**	**hauteur standard**				
... SB1	de 600 à 950	2000	1200**	A10	**781**	**820**
... SB2	de 951 à 1200	2000	1200**	A10	**854**	**897**
... SB3	de 1201 à 1400	2000	1200**	A10	**924**	**970**
... SB4	de 1401 à 1600*	2000	1200**	A10	**996**	**1.046**
MESURE SPÉCIALE	**largeur spéciale**	**hauteur spéciale**				
... SH1	de 600 à 950	jusqu'a 2000	1200**	A10	**893**	**938**
... SH2	de 951 à 1200	jusqu'a 2000	1200**	A10	**965**	**1.013**
... SH3	de 1201 à 1400	jusqu'a 2000	1200**	A10	**1.035**	**1.087**
... SH4	de 1401 à 1600*	jusqu'a 2000	1200**	A10	**1.108**	**1.163**
DÉCOUPE OBLIQUE/INTERNE					Prix supplémentaire	
découpe interne	non disponible				-	
découpe oblique	non disponible				-	

VERRES		paroi latérale libre
A10	verre clair	**0**
C10	Cincillà	**39**
TS10 | VB10 | VM10	Privé | Nubes | Nebula *Ce verre n'est disponible que jusqu'à une largeur de 1400 mm.	**103**
AG10	Parsol gris	**103**
ST10	verre satiné	**195**
CSG10	verre chromé-miroir	**326**

TRAITEMENT DU VERRE	Traitement de surface du verre (il est impossible d'appliquer les deux traitements sur un seul verre)	paroi latérale libre
Protect	Protection de la surface du verre avec effet anti-gouttes (glissement de l'eau plus rapide).	**134**
ProCare	Protection de la surface du verre anticorrosion (TIMELESS).	**151**

Pour l'article „mesure spéciale en largeur“ ou „ mesure spéciale en largeur et/ou hauteur“ entrer la mesure souhaitée (GL). Cet article est adapté au montage sur receveur et au sol. Pour indications spéciales, restrictions ou INFORMATIONS SUR LE MONTAGE, voir détails à la fin de la gamme de produit.
* Le support peut être raccourci au moment de l'installation à la longueur souhaitée/nécessaire (max. longueur = 1330 mm). Le support est réglable de façon linéaire avec une rotation.

Note pour montage au sol
Cet article est aussi adapté au montage sur sol, moitié du verre.

Profils de compensation	article	code interne	description	hauteur effective	Hauteur: 2000 mm Couleur	
					SIL	SHL
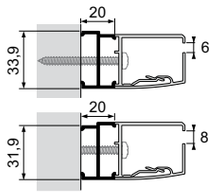	**19-PR5**	(PRHZ048)	élargit l'article PE 6PS FL/R, PE8 PS FL/R, PE 6WZ et PE 8WZ de 20 mm	2000	**64**	**80**

Support/ porte-serviettes	article	description	longueur	extensibilité	Couleur	
					SIL	SHL
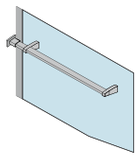	**6/8 PHT-G L 500**	support de la paroi latérale fixe au mur - verre trempé 6+8 mm	L = 496 mm (tuyau 493)	25 mm	**228**	**262**
	6/8 PHT-G L 600		L = 596 mm (tuyau 593)	25 mm	**228**	**262**
	6/8 PHT-G L 700		L = 696 mm (tuyau 693)	25 mm	**228**	**262**
	6/8 PHT-G L 800		L = 796 mm (tuyau 793)	25 mm	**228**	**262**
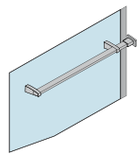	**6/8 PHT-G R 500**		L = 496 mm (tuyau 493)	25 mm	**228**	**262**
	6/8 PHT-G R 600		L = 596 mm (tuyau 593)	25 mm	**228**	**262**
	6/8 PHT-G R 700		L = 696 mm (tuyau 693)	25 mm	**228**	**262**
	6/8 PHT-G R 800		L = 796 mm (tuyau 793)	25 mm	**228**	**262**
Attention:	La longueur minimale du support est de 500 mm.					

Possibilité de mesure spéciale

◆ possible ◇ pas possible

article		Largeur min	Largeur max	Hauteur max	Découpe oblique	Découpe interne
PE 8WZ		70 70	1400 1600	2250 2000	◆	◆
PE 6WZ		70	1200	2000	◆	◆
PU 8WZ		70 70	1400 1600	2250 2000	◆	◇
PU 6WZ		70	1200	2000	◆	◇
6PS-F L/R		500	1000	2250	◆	◆
8PS-F L/R		500	1400	2250	◆	◆
PE 8WZ-V		70 70	1400 1600	2250 2000	◆	◆
PE 6GF		600	1200	2000	◆①	◆①
PE 8WM-F		600	1600	2000	◆	◆
PE 6WM		600	1400	2000	◇	◇

Note ① Découpe oblique et interne possible seulement du côté du mur ou de la fixation.

Indications pour Mesures spéciales

Delai de livraison de l'usine 2-3 semaines .
Veuillez s'il vous-plaît joindre le dessin précis de la situation en utilisant nos formulaires.
Les parois latérales au-dessous des 120 mm de largeur peuvent être réalisées seulement avec profils. Pour les parois latérales avec des découpes comprise entre 120 à 250 mm, il y'a un verre séparé.
La séparation est réalisée selon votre situation - l'ajustement nécessaire sera calculée en usine.

Informations techniques: sur le montage sur bac de douche et au sol - milieu de verre

Veuillez vérifier le niveau horizontal du receveur de douche ou du sol.
La cabine de douche, pour le montage sur receveur de douche, n'est pas montée sur le bord extérieur – pour le montage au sol milieu de verre, la position du profil mural est décrite dans le manuel de montage. Veuillez vous référer aux instructions de montage.

Ces indications sont valables pour toutes les parois latérales libres.

position profil mur Pour montage sur receveur

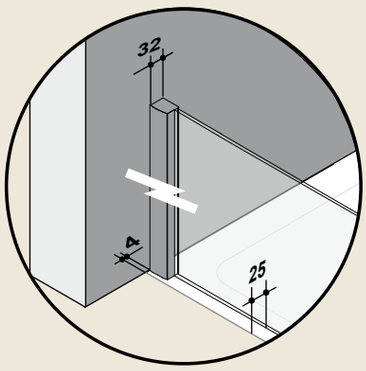

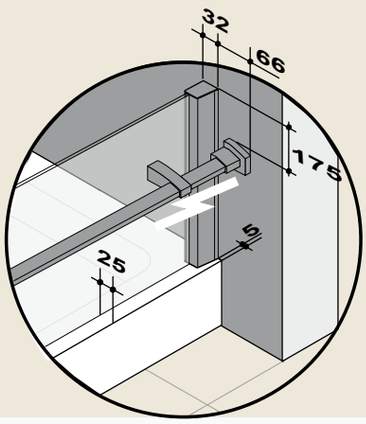

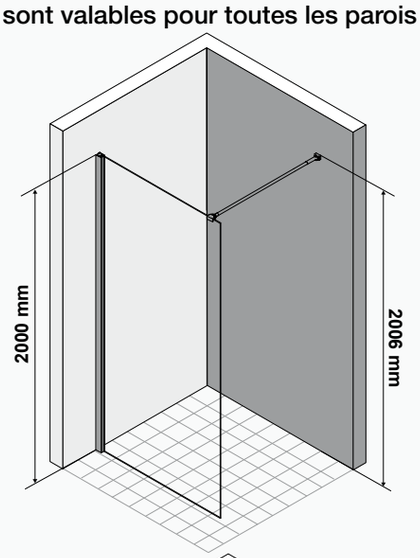

Concerne l'art.
PE 6PS F L/R -
PE 8PS F L/R

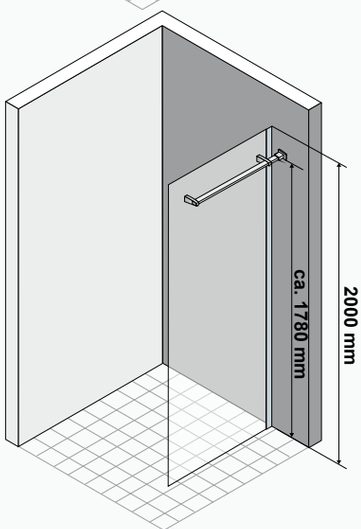

position profil mur pour montage au sol milieu de verre

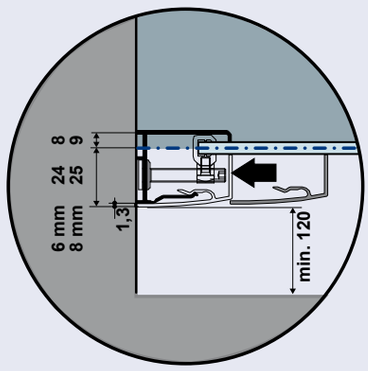

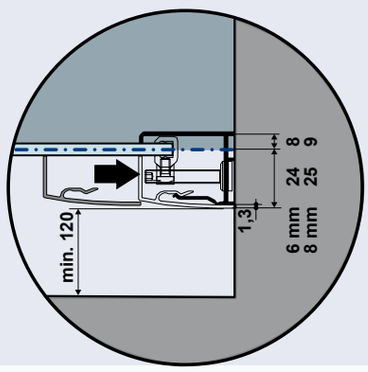

Cette paroi latérale sans cadre peut être montée dans la position souhaitée.

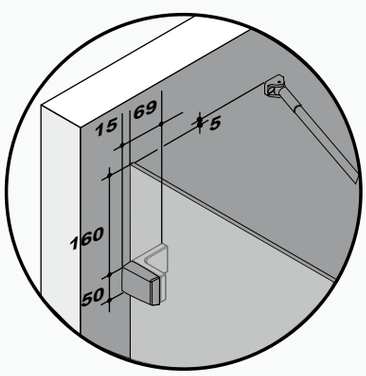

Concerne l'art.
PE 8WZ-V

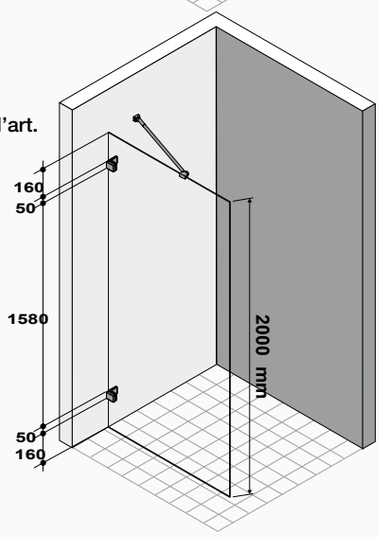



paroi latérale libre „factory design“
1 paroi latérale, 1 support 90°

cadre partiel **6**

girofix

6GW2F L
charnière à gauche

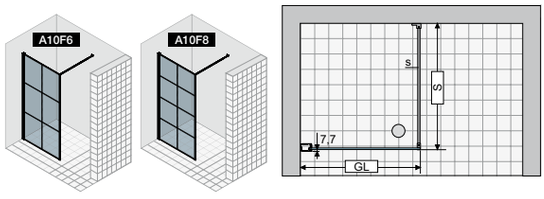

6GW2F R
charnière à droite

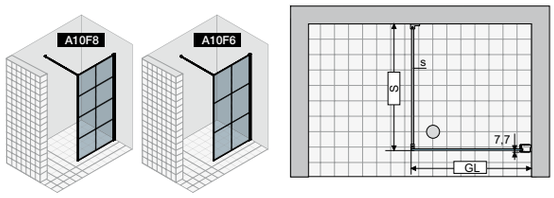

Informations produit
hauteur support = 2000 mm (bord supérieur fixation côté du mur)
L‘article est livré avec une adaptabilité de -10 / +15 mm.

paroi latérale libre „factory design“
1 paroi latérale, 1 support 90°

cadre partiel **8**

girofix

8GW2F L
charnière à gauche

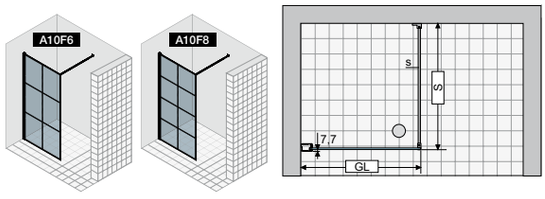

8GW2F R
charnière à droite

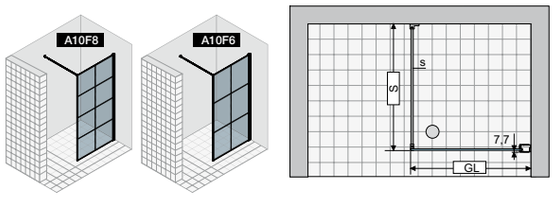

Informations produit
hauteur support = 2000 mm (bord supérieur fixation côté du mur)
L‘article est livré avec une adaptabilité de -10 / +15 mm.

Couleur
SCH

Épaisseur du verre
6 + 8 mm

Verres

Verre „Sekurit“	Protect	ProCare
A10F6	•	•
A10F8	•	•

paroi latérale libre „factory design“

6GW2F L ... 6GW2F R ...	extensibilité (mesure effective)		longueur du support	Verre „Sekurit“ 6 mm	cadre partiel Hauteur: 2000 mm Couleur
	GL		S		SCH
ARTICLE STANDARD					
... 800	790 - 815		1200**	A10F6	**646**
... 900	890 - 915		1200**	A10F6	**677**
... 1000	990 - 1015		1200**	A10F6	**704**
... 1200	1190 - 1215		1200**	A10F6	**760**
MESURE SPÉCIALE	**largeur spéciale**	**hauteur standard**			
... SB1	de 600 à 800	2000	1200**	A10F6	**659**
... SB2	de 801 à 1000	2000	1200**	A10F6	**718**
... SB3	de 1001 à 1200	2000	1200**	A10F6	**776**
DÉCOUPE OBLIQUE/INTERNE	découpe oblique et interne non disponibles pour cet article. Compensation de pente du sol jusqu‘à 6 mm possible.* C‘est applique le prix de la dimension spéciale de référence (largeur ou hauteur).				

paroi latérale libre „factory design“

8GW2F L ... 8GW2F R ...	extensibilité (mesure effective)		longueur du support	Verre „Sekurit“ 8 mm	cadre partiel Hauteur: 2000 mm Couleur
	GL		S		SCH
ARTICLE STANDARD					
... 900	890 - 915		1200**	A10F6	**739**
... 1000	990 - 1015		1200**	A10F6	**775**
... 1200	1190 - 1215		1200**	A10F6	**836**
... 1400	1390 - 1415		1200**	A10F6	**903**
... 1500 **... 1600**	1490 - 1515 1590 - 1615		1200**	A10F6	**977**
MESURE SPÉCIALE	**largeur spéciale**	**hauteur standard**			
... SB1	de 600 à 950	2000	1200**	A10F6	**791**
... SB2	de 951 à 1200	2000	1200**	A10F6	**854**
... SB3	de 1201 à 1400	2000	1200**	A10F6	**922**
... SB4	de 1401 à 1600	2000	1200**	A10F6	**996**
DÉCOUPE OBLIQUE/INTERNE	découpe oblique et interne non disponibles pour cet article. Compensation de pente du sol jusqu‘à 6 mm possible.* C‘est applique le prix de la dimension spéciale de référence (largeur ou hauteur).				

VERRES		paroi latérale libre
A10F8 | A10F6	verre clair avec sérigraphie „factory design“, 8 champs | 6 champs	-
TRAITEMENT DU VERRE	Traitement de surface du verre (il est impossible d‘appliquer les deux traitements sur un seul verre)	paroi latérale libre
Protect	Protection de la surface du verre avec effet anti-gouttes (glissement de l‘eau plus rapide).	**134**
ProCare	Protection de la surface du verre anticorrosion (TIMELESS).	**151**

Pour l‘article „mesure spéciale en largeur“ ou „ mesure spéciale en largeur et/ou hauteur“ entrer la mesure souhaitée.
Cet article est adapté au montage sur receveur et au sol. Pour indications spéciales, restrictions ou INFORMATIONS SUR LE MONTAGE, voir détails à la fin de la gamme de produit.
** Le support peut être raccourci au moment de l‘installation à la longueur souhaitée/nécessaire (max. longueur = 1256 mm).

Note pour montage au sol
Cet article est aussi adapté au montage sur sol, moitié du verre.
Attention, la position des profils au mur est modifiée. Voir indications détaillées à la fin de la collection ou sur la feuille pour montage.



Paroi latérale libre

cadre partiel **6**

1 paroi latérale, 1 support 90°

girofix

6GW2RF L
charnière à gauche

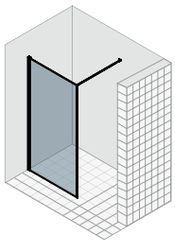

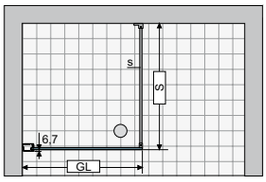

6GW2RF R
charnière à droite

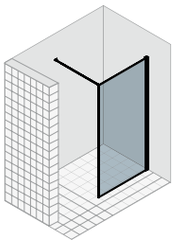

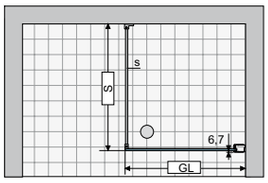

Informations produit
hauteur support = 2000 mm (bord supérieur fixation côté du mur)

L'article est livré avec une adaptabilité de -10 / +15 mm.

Paroi latérale libre

cadre partiel **8**

1 paroi latérale, 1 support 90°

girofix

8GW2RF L
charnière à gauche

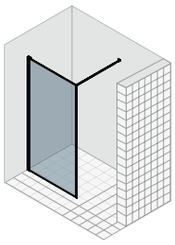

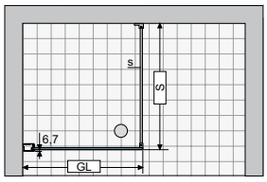

8GW2RF R
charnière à droite

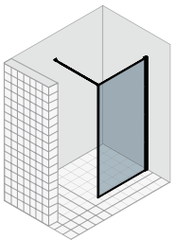

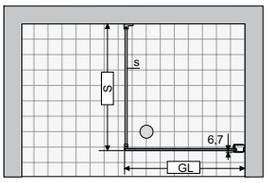

Informations produit
hauteur support = 2000 mm (bord supérieur fixation côté du mur)

L'article est livré avec une adaptabilité de -10 / +15 mm.

Couleur

SIL SHL SCH

Épaisseur du verre

6 + 8 mm

Verres

Verre „Sekurit"

	Protect	ProCare
A10	•	•
AG10	•	
ST10	•	
TG10	•	
TS10	•	•
VB10	•	•
VM10	•	•

duka

Paroi latérale libre

6GW2RF L ... 6GW2RF R ...	extensibilité (mesure effective)		longueur du support	Verre „Sekurit“ 6 mm	cadre partiel Hauteur: 2000 mm Couleur	
	GL		S		SIL	SCH/SHL
ARTICLE STANDARD						
... 800	790 - 815		1200**	A10	**635**	**667**
... 900	890 - 915		1200**	A10	**665**	**698**
... 1000	990 - 1015		1200**	A10	**690**	**725**
... 1200	1190 - 1215		1200**	A10	**745**	**782**
MESURE SPÉCIALE	**largeur spéciale**	**hauteur standard**				
... SB1	de 300 à 800	2000	1200**	A10	**648**	**680**
... SB2	de 801 à 1000	2000	1200**	A10	**704**	**739**
... SB3	de 1001 à 1200	2000	1200**	A10	**760**	**798**
MESURE SPÉCIALE	**largeur spéciale**	**hauteur spéciale**				
... SH1	de 300 à 800	jusqu‘a 2050*	1200**	A10	**759**	**797**
... SH2	de 801 à 1000	jusqu‘a 2050*	1200**	A10	**815**	**856**
... SH3	de 1001 à 1200	jusqu‘a 2050*	1200**	A10	**871**	**915**
DÉCOUPE OBLIQUE/INTERNE	En cas de coupes en biseau et encoches, on applique principalement le prix de la dimension spéciale de référence (largeur ou hauteur). La valeur indiquée à droite est ajoutée au prix de l‘article spécial de référence.				Prix supplémentaire	
découpe oblique ou interne	Les coupes en biseau jusqu‘à 8 mm ne sont pas facturées.				**94**	
découpe oblique et interne	Les coupes en biseau jusqu‘à 8 mm ne sont pas facturées.				**131**	

Paroi latérale libre

8GW2RF L ... 8GW2RF R ...	extensibilité (mesure effective)		longueur du support	Verre „Sekurit“ 8 mm	cadre partiel Hauteur: 2000 mm Couleur	
	GL		S		SIL	SCH/SHL
ARTICLE STANDARD						
... 900	890 - 915		1200**	A10	**718**	**754**
... 1000	990 - 1015		1200**	A10	**751**	**789**
... 1200	1190 - 1215		1200**	A10	**811**	**852**
... 1400	1390 - 1415		1200**	A10	**878**	**922**
MESURE SPÉCIALE	**largeur spéciale**	**hauteur standard**				
... SB1	de 300 à 900	2000	1200**	A10	**731**	**768**
... SB2	de 901 à 1000	2000	1200**	A10	**766**	**804**
... SB3	de 1001 à 1200	2000	1200**	A10	**828**	**869**
... SB4	de 1201 à 1400	2000	1200**	A10	**895**	**940**
MESURE SPÉCIALE	**largeur spéciale**	**hauteur spéciale**				
... SH1	de 300 à 900	jusqu‘a 2050*	1200**	A10	**843**	**885**
... SH2	de 901 à 1000	jusqu‘a 2050*	1200**	A10	**878**	**922**
... SH3	de 1001 à 1200	jusqu‘a 2050*	1200**	A10	**939**	**986**
... SH4	de 1201 à 1400	jusqu‘a 2050*	1200**	A10	**1.006**	**1.056**
DÉCOUPE OBLIQUE/INTERNE	En cas de coupes en biseau et encoches, on applique principalement le prix de la dimension spéciale de référence (largeur ou hauteur). La valeur indiquée à droite est ajoutée au prix de l‘article spécial de référence.				Prix supplémentaire	
découpe oblique ou interne	Les coupes en biseau jusqu‘à 8 mm ne sont pas facturées.				**94**	
découpe oblique et interne	Les coupes en biseau jusqu‘à 8 mm ne sont pas facturées.				**131**	

VERRES		paroi latérale libre
A10	verre clair	**0**
TS10 | VB10 | VM10	Privé | Nubes | Nebula	**103**
AG10	Parsol gris	**103**
TG10	Parsol gris Privé	**129**
ST10	verre satiné	**195**
TRAITEMENT DU VERRE	Traitement de surface du verre (il est impossible d‘appliquer les deux traitements sur un seul verre)	paroi latérale libre
Protect	Protection de la surface du verre avec effet anti-gouttes (glissement de l‘eau plus rapide).	**134**
ProCare	Protection de la surface du verre anticorrosion (TIMELESS).	**151**

Pour l‘article „mesure spéciale en largeur“ ou „ mesure spéciale en largeur et/ou hauteur“ entrer la mesure souhaitée.
Cet article est adapté au montage sur receveur et au sol. Pour indications spéciales, restrictions ou INFORMATIONS SUR LE MONTAGE, voir détails à la fin de la gamme de produit.
** Le support peut être raccourci au moment de l‘installation à la longueur souhaitée/nécessaire (max. longueur = 1256 mm).

Note pour montage au sol
Cet article est aussi adapté au montage sur sol, moitié du verre.
Attention, la position des profils au mur est modifiée. Voir indications détaillées à la fin de la collection ou sur la feuille pour montage.



Paroi latérale libre

1 paroi latérale, 1 support montable environ à 30° ou 90°

cadre partiel

6

girofix

6GW2F

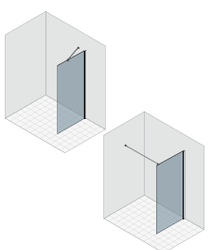

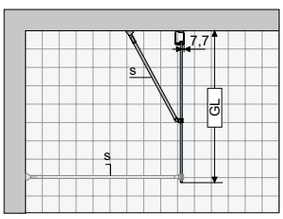

Informations produit

réversible
hauteur support = 2011,5 mm (bord supérieur fixation côté du mur)
L'article est livré avec une adaptabilité de -10 / +15 mm.

Paroi latérale libre

1 paroi latérale, 1 support montable environ à 30° ou 90°

cadre partiel

8

girofix

8GW2F

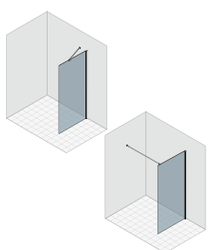

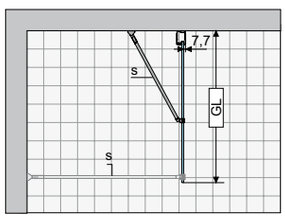

Informations produit

réversible
hauteur support = 2011,5 mm (bord supérieur fixation côté du mur)
L'article est livré avec une adaptabilité de -10 / +15 mm.

Couleur

SIL SHL SCH

Épaisseur du verre

6 + 8 mm

Verres

Verre „Sekurit"

	Protect	ProCare
A10	•	•
AG10	•	
ST10	•	
TG10	•	
TS10	•	•
VB10	•	•
VM10	•	•

duka

Paroi latérale libre

6GW2F ...	extensibilité (mesure effective)		longueur du support	Verre „Sekurit“ 6 mm	cadre partiel Hauteur: 2000 mm Couleur	
	GL		S		SIL	SCH/SHL
ARTICLE STANDARD						
... 800	790 - 815		1200**	A10	**594**	**624**
... 900	890 - 915		1200**	A10	**621**	**652**
... 1000	990 - 1015		1200**	A10	**645**	**677**
... 1200	1190 - 1215		1200**	A10	**698**	**733**
MESURE SPÉCIALE	**largeur spéciale**	**hauteur standard**				
... SB1	de 200 à 800	2000	1200**	A10	**606**	**636**
... SB2	de 801 à 1000	2000	1200**	A10	**658**	**691**
... SB3	de 1001 à 1200	2000	1200**	A10	**711**	**747**
MESURE SPÉCIALE	**largeur spéciale**	**hauteur spéciale**				
... SH1	de 200 à 800	jusqu'a 2050*	1200**	A10	**718**	**754**
... SH2	de 801 à 1000	jusqu'a 2050*	1200**	A10	**769**	**807**
... SH3	de 1001 à 1200	jusqu'a 2050*	1200**	A10	**823**	**864**

DÉCOUPE OBLIQUE/INTERNE	En cas de coupes en biseau et encoches, on applique principalement le prix de la dimension spéciale de référence (largeur ou hauteur). La valeur indiquée à droite est ajoutée au prix de l'article spécial de référence.	Prix supplémentaire
découpe oblique ou interne	Les coupes en biseau jusqu'à 8 mm ne sont pas facturées.	**94**
découpe oblique et interne	Les coupes en biseau jusqu'à 8 mm ne sont pas facturées.	**131**

Paroi latérale libre

8GW2F ...	extensibilité (mesure effective)		longueur du support	Verre „Sekurit“ 8 mm	cadre partiel Hauteur: 2000 mm Couleur	
	GL		S		SIL	SCH/SHL
ARTICLE STANDARD						
... 900	890 - 915		1200**	A10	**675**	**709**
... 1000	990 - 1015		1200**	A10	**709**	**744**
... 1200	1190 - 1215		1200**	A10	**766**	**804**
... 1400	1390 - 1415		1200**	A10	**829**	**870**
MESURE SPÉCIALE	**largeur spéciale**	**hauteur standard**				
... SB1	de 200 à 900	2000	1200**	A10	**689**	**723**
... SB2	de 901 à 1000	2000	1200**	A10	**723**	**759**
... SB3	de 1001 à 1200	2000	1200**	A10	**781**	**820**
... SB4	de 1201 à 1400	2000	1200**	A10	**845**	**887**
MESURE SPÉCIALE	**largeur spéciale**	**hauteur spéciale**				
... SH1	de 200 à 900	jusqu'a 2050*	1200**	A10	**800**	**840**
... SH2	de 901 à 1000	jusqu'a 2050*	1200**	A10	**834**	**876**
... SH3	de 1001 à 1200	jusqu'a 2050*	1200**	A10	**893**	**938**
... SH4	de 1201 à 1400	jusqu'a 2050*	1200**	A10	**956**	**1.004**

DÉCOUPE OBLIQUE/INTERNE	En cas de coupes en biseau et encoches, on applique principalement le prix de la dimension spéciale de référence (largeur ou hauteur). La valeur indiquée à droite est ajoutée au prix de l'article spécial de référence.	Prix supplémentaire
découpe oblique ou interne	Les coupes en biseau jusqu'à 8 mm ne sont pas facturées.	**94**
découpe oblique et interne	Les coupes en biseau jusqu'à 8 mm ne sont pas facturées.	**131**

VERRES		paroi latérale libre
A10	verre clair	**0**
TS10 | VB10 | VM10	Privé | Nubes | Nebula	**103**
AG10	Parsol gris	**103**
TG10	Parsol gris Privé	**129**
ST10	verre satiné	**195**
TRAITEMENT DU VERRE	Traitement de surface du verre (il est impossible d'appliquer les deux traitements sur un seul verre)	paroi latérale libre
Protect	Protection de la surface du verre avec effet anti-gouttes (glissement de l'eau plus rapide).	**134**
ProCare	Protection de la surface du verre anticorrosion (TIMELESS).	**151**

Pour l'article „mesure spéciale en largeur“ ou „ mesure spéciale en largeur et/ou hauteur“ entrer la mesure souhaitée.
Cet article est adapté au montage sur receveur et au sol. Pour indications spéciales, restrictions ou INFORMATIONS SUR LE MONTAGE, voir détails à la fin de la gamme de produit.
** Le support peut être raccourci au moment de l'installation à la longueur souhaitée/nécessaire (max. longueur = 1269 mm).

Note pour montage au sol
Cet article est aussi adapté au montage sur sol, moitié du verre.
Attention, la position des profils au mur est modifiée. Voir indications détaillées à la fin de la collection ou sur la feuille pour montage.

Profils de compensation	article	code interne	description	Hauteur: 2000 mm Couleur	
				SIL	SCH/SHL
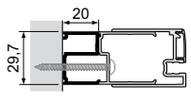	**20-PR3**	(PRHZ090)	élargit tous les art. de 20 mm	**59**	**74**

Support - renfort	article	description	longueur du support	Couleur	
			S	SIL	SCH/SHL
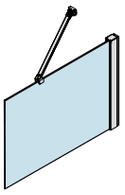	**20-6ST2 600**	support de la paroi latérale fixe au mur - verre trempé 6 mm	600	**95**	**114**
	20-6ST2 1000		1000	**99**	**119**
	20-6ST2 1200		1200	**104**	**125**
	20-8ST2 600	support de la paroi latérale fixe au mur - verre trempé 8 mm	600	**95**	**114**
	20-8ST2 1000		1000	**99**	**119**
	20-8ST2 1200		1200	**104**	**125**
Attention:	Les supports peuvent être coupés, lors du montage à la longueur nécessaire.				

Possibilité de mesure spéciale

◆ possible ◇ pas possible

article		Largeur min	Largeur max	Hauteur max	Découpe oblique	Découpe interne
6GW2F L/R		600	1200	◇	◇	◇
8GW2F L/R		600	1600	◇	◇	◇
6GW2F		200	1200	2050①	◆	◆
8GW2F		200	1400	2050①	◆	◆
6GW2RF L/R		300	1200	2050①	◆	◆
8GW2RF L/R		300	1400	2050①	◆	◆

Note ① La couleur du profil noir est disponible avec une hauteur max. de 2000 mm.

Indications pour Mesures spéciales Delai de livraison de l'usine 2-3 semaines .
Veuillez s'il vous-plaît joindre le dessin précis de la situation en utilisant nos formulaires.
La séparation est réalisée selon votre situation - l'ajustement nécessaire sera calculée en usine.

Informations techniques: sur le montage sur bac de douche et au sol - milieu de verre

Veuillez vérifier le niveau horizontal du receveur de douche ou du sol.
La position du profil mural change selon le type d'installation (installation sur receveur ou installation au sol, milieu de verre). Veuillez suivre les indications figurant dans les instructions de montage.
Pour les réglages voir indications par article.

position profil mur Pour montage sur receveur

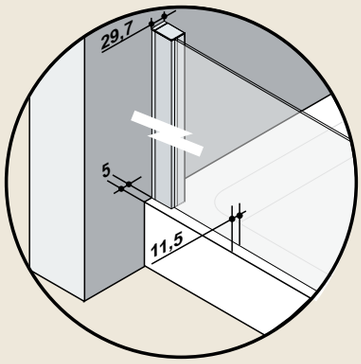

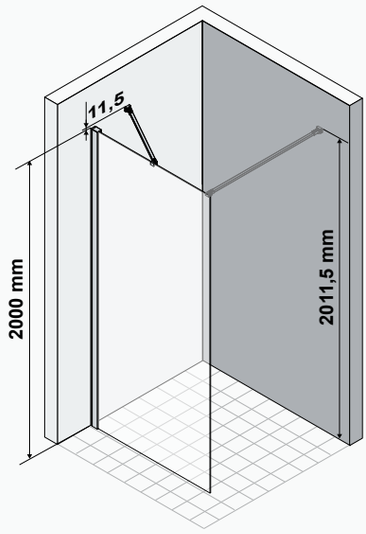

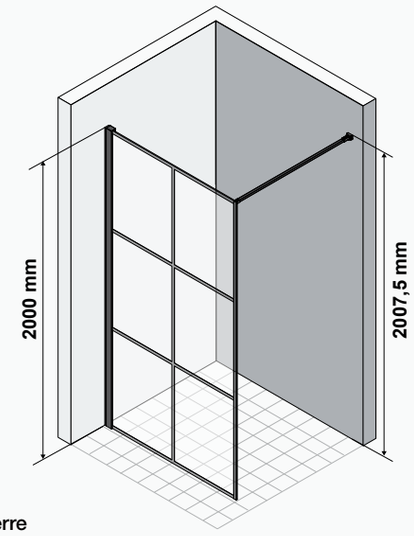

position profil mur pour montage au sol milieu de verre

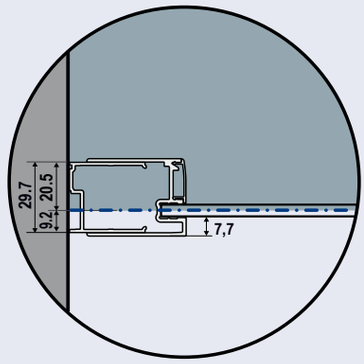

Note
Cet article est aussi adapté au montage sur sol, moitié du verre. Attention, la position des profils au mur est modifiée.
Pour les réglages voir indications par article.
Pour le montage veuillez suivre les indications pour montage au sol - milieu de verre dans la notice de montage. Si une autre position est souhaitéé, ceci doit être communiqué à la commande. Veuillez utiliser pour ceci nos fiches spéciales - feuilles de mesures que vous trouverez sur www.duka.it „download area".
Pour un montage au sol, où le verre est placé au milieu du joint, il faut être certain qu'il s'agit d'un joint étanche qui ne nécessite aucun entretien.

indication de mesure milieu de verre

Délai de livraison: 1 semaine | 2-3 semaines

acqua 5000 new



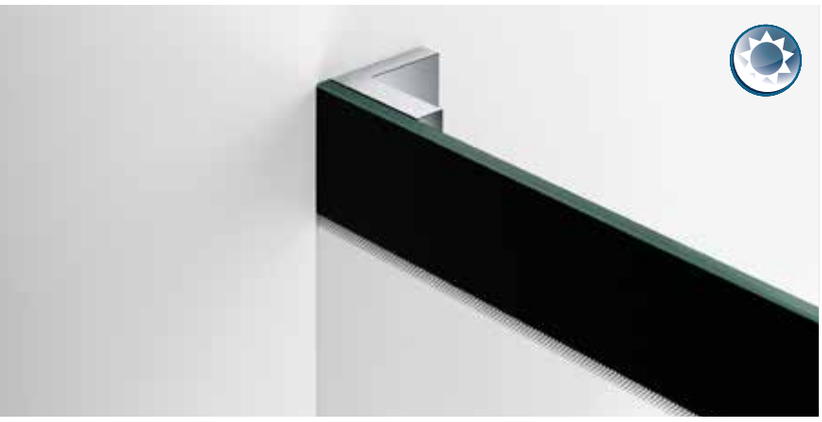



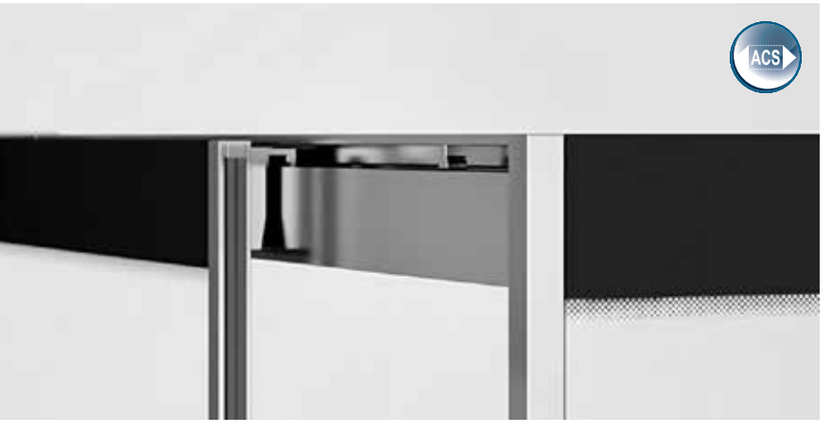

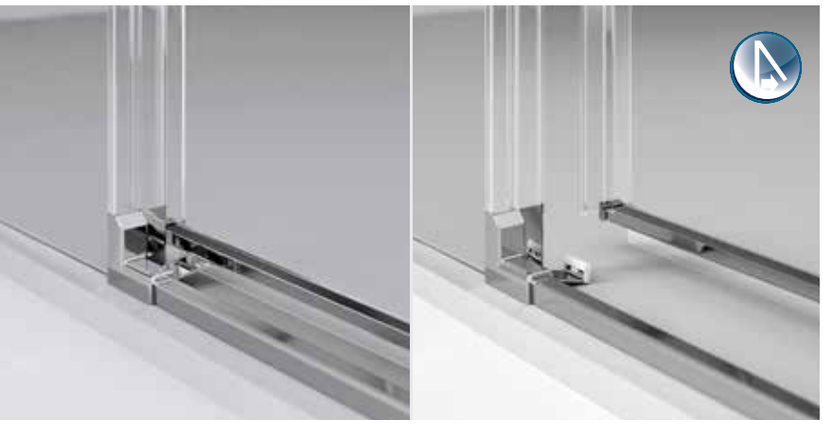











Porte coulissante à 2 éléments

sans cadre

pour niche ou avec paroi latérale raccourcie

1 élément coulissant, 1 paroi fixe

Q0-ST2N L

élément fixe gauche

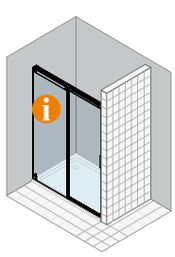

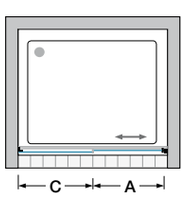

Q0-ST2N R

élément fixe droit

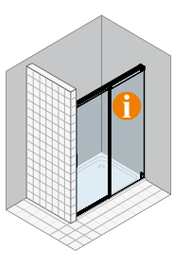

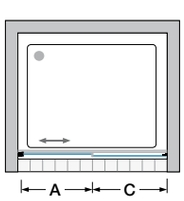

Informations produit

unités d'emballage: 2

V1: élément coulissant + Accessoires

V2: élément fixe

La porte est livrée conformément à la mesure commandée.

Cet article sera seulement fourni sur mesure.

Une prise de mesure est indispensable. Veuillez utiliser nos feuilles de mesures spéciales ou contactez notre service de prise de mesures.

Paroi latérale raccourcie

sans cadre

/+

Q0-WV2 R

charnière à droite

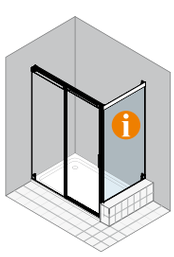

/+

Q0-WV2 L

charnière à gauche

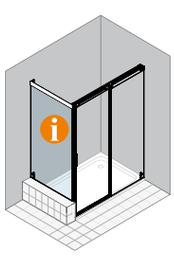

La paroi latérale est livrée conformément à la mesure commandée.

Cet article sera seulement fourni sur mesure.

Une prise de mesure est indispensable. Veuillez utiliser nos feuilles de mesures spéciales ou contactez notre service de prise de mesures.

Couleur

CSH SCH INO

Épaisseur du verre

8 mm

Verres

Verre „Sekurit“

	Protect	ProCare
AQ10	•	•
AQB10	•	•
AG10	•	
CSG10	•	
CSGB	•	
CSGW	•	
ST10	•	
TG10	•	
TS10	•	•
VB10	•	•
VM10	•	•

Porte-serviettes



Egalement disponible avec le porte-serviettes „Bares“ prémonté en usine sur la partie fixe.

Porte coulissante à 2 éléments

Q0-ST2N L ... Q0-ST2N R ...	mesures situation		largeur entrée	mesures élément fixe	Verre „Sekurit“ 8 mm	sans cadre Hauteur: 2000 mm Couleur	
			A	C		CSH	SCH/INO
MESURE SPÉCIALE	**largeur spéciale**	**hauteur**					
... SB1	de 970 à 1420	jusqu'a 2000	417 - 642	487-712	AQ10	**1.864**	**1.957**
... SB2	de 1421 à 1620	jusqu'a 2000	643 - 742	713-812	AQ10	**1.966**	**2.064**
... SB3	de 1621 à 1820	jusqu'a 2000	743 - 842	813-912	AQ10	**2.083**	**2.187**
... SB4	de 1821 à 2200	jusqu'a 2000	843 - 1032	913-1102	AQ10	**2.198**	**2.308**
MESURE SPÉCIALE	**largeur spéciale**	**hauteur spéciale**					
... SH1 •	de 970 à 1420	de 2001 à 2250	417 - 642	487-712	AQ10	**2.084**	**2.188**
... SH2 •	de 1421 à 1620	de 2001 à 2250	643 - 742	713-812	AQ10	**2.186**	**2.295**
... SH3 •	de 1621 à 1820	de 2001 à 2250	743 - 842	813-912	AQ10	**2.303**	**2.418**
... SH4 •	de 1821 à 2200	de 2001 à 2250	843 - 1032	913-1102	AQ10	**2.418**	**2.539**

DÉCOUPE OBLIQUE/ INTERNE	La valeur indiquée à droite est ajoutée au prix de l'article de référence.	Prix supplémentaire
découpe oblique ou interne	Les coupes en biseau jusqu'à 8 mm ne sont pas facturées.	**89**
découpe oblique et interne	Les coupes en biseau jusqu'à 8 mm ne sont pas facturées.	**124**

Paroi latérale raccourcie

Q0-WV2 R ... Q0-WV2 L ...	mesures situation		Verre „Sekurit“ 8 mm	sans cadre Hauteur: 1750 mm Couleur	
				CSH	SCH/INO
MESURE SPÉCIALE	**largeur spéciale**	**hauteur**			
... SB1	de 150 à 720	jusqu'a 1750	AQ10	**873**	**917**
... SB2	de 721 à 1020	jusqu'a 1750	AQ10	**928**	**974**
... SB3 •	de 1021 à 1400	jusqu'a 1750	AQ10	**1.040**	**1.092**
MESURE SPÉCIALE	**largeur spéciale**	**hauteur spéciale**			
... SH1 •	de 150 à 720	de 1751 à 2250	AQ10	**984**	**1.033**
... SH2 •	de 721 à 1020	de 1751 à 2250	AQ10	**1.039**	**1.091**
... SH3 •	de 1021 à 1400	de 1751 à 2250	AQ10	**1.151**	**1.209**

DÉCOUPE OBLIQUE/ INTERNE	La valeur indiquée à droite est ajoutée au prix de l'article de référence.	Prix supplémentaire
découpe oblique ou interne	Les coupes en biseau jusqu'à 8 mm ne sont pas facturées.	**89**
découpe oblique et interne	Les coupes en biseau jusqu'à 8 mm ne sont pas facturées.	**124**

VERRES		porte	paroi latérale raccourcie
AQ10 | AQB10	verre clair acev sérigraphique bord supérieur blanc | anthracite	**0**	**0**
TS10 | VM10	Privé | Nebula	**76**	**54**
VB10	Nubes	**76**	**non disponible**
AG10	Parsol gris	**158**	**79**
CSGW | CSGB | TG10	Élément fixe: verre chromé-miroir / Porte coulissante: verre clair acev sérigraphique blanc | anthracite | Parsol gris Privé	**205**	**145**
ST10	verre satiné	**280**	**200**
CSG10	verre chromé-miroir	**364**	**276**

TRAITEMENT DU VERRE	Traitement de surface du verre (il est impossible d'appliquer les deux traitements sur un seul verre)	porte	paroi latérale raccourcie
Protect	Protection de la surface du verre avec effet anti-gouttes (glissement de l'eau plus rapide).	**134**	**134**
ProCare	Protection de la surface du verre anticorrosion (TIMELESS).	**151**	**151**

PORTE-SERVIETTES		Prix supplémentaire
HT-BA	Le porte-serviette doit être précisé lors de la commande, car il ne pourra pas être fixé par la suite. Il n'est pas disponible en combinaison avec tous de verres. Pour plus de détails, voir la rubrique „Accessoires“.	**233**

Pour l'article „mesure spéciale en largeur“ ou „ mesure spéciale en largeur et/ou hauteur“ entrer la mesure souhaitée.

Note pour montage au sol

Comme il s'agit d'une porte pour niche, elle est aussi adaptée pour le montage au sol - moitié verre. Attention, la position des profilés au mur est modifiée.
Voir indications détaillées à la fin de la collection ou sur la feuille pour montage.





Porte coulissante à 2 éléments

avec cadre

pour niche ou avec paroi latérale raccourcie

1 élément coulissant, 1 paroi fixe

QR-ST2N L

élément fixe gauche

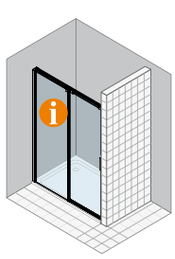

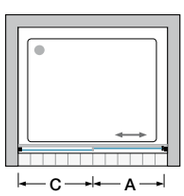

QR-ST2N R

élément fixe droit

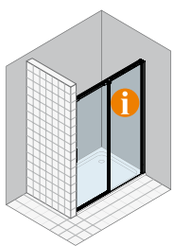

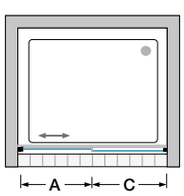

Informations produit

unités d'emballage: 2

V1: élément coulissant + Accessoires

V2: élément fixe

La porte est livrée conformément à la mesure commandée.

Paroi latérale raccourcie

cadre partiel

/+

QR-WV2 R

charnière à droite



/+

QR-WV2 L

charnière à gauche



La porte est livrée conformément à la mesure commandée.

Couleur

CSH SCH INO

Épaisseur du verre

8 mm

Verres

Verre „Sekurit"

	Protect	ProCare
A10	•	•
AG10	•	
AQ10	•	•
AQB10	•	•
CSG10	•	
CSGA	•	
CSGB	•	
CSGW	•	
ST10	•	
TG10	•	
TS10	•	•
VB10	•	•
VM10	•	•

Porte-serviettes



Egalement disponible avec le porte-serviettes „Bares" prémonté en usine sur la partie fixe.

duka

Porte coulissante à 2 éléments

QR-ST2N L ... QR-ST2N R ...	extensibilité largeur		largeur entrée	mesures élément fixe	Verre „Sekurit“ 8 mm	avec cadre Hauteur: 2000 mm Couleur	
	adaptable à niche de… à…		A	C		CSH	SCH/INO
MESURE STANDARD							
... 1000	970 - 1005		428	481-506	A10	**1.588**	**1.667**
... 1200	1170 - 1205		528	581-606	A10	**1.626**	**1.707**
... 1400	1370 - 1405		628	681-706	A10	**1.709**	**1.794**
... 1600	1570 - 1605		728	781-806	A10	**1.801**	**1.891**
MESURE SPÉCIALE	**largeur spéciale**	**hauteur**					
... SB1	de 970 à 1420	jusqu'a 2000	423 - 648	476-701	A10	**1.743**	**1.830**
... SB2	de 1421 à 1620	jusqu'a 2000	649 - 748	702-801	A10	**1.838**	**1.930**
... SB3	de 1621 à 1820	jusqu'a 2000	749 - 848	802-901	A10	**1.945**	**2.042**
... SB4 •	de 1821 à 2200	jusqu'a 2000	849 - 1038	902-1091	A10	**2.054**	**2.157**
MESURE SPÉCIALE	**largeur spéciale**	**hauteur spéciale**					
... SH1 •	de 970 à 1420	de 2001 à 2250	423 - 648	476-701	A10	**1.968**	**-**
... SH2 •	de 1421 à 1620	de 2001 à 2250	649 - 748	702-801	A10	**2.063**	**-**
... SH3 •	de 1621 à 1820	de 2001 à 2250	749 - 848	802-901	A10	**2.170**	**-**
... SH4 •	de 1821 à 2200	de 2001 à 2250	849 - 1038	902-1091	A10	**2.279**	**-**

DÉCOUPE OBLIQUE/ INTERNE	En cas de coupes en biseau et encoches, on applique principalement le prix de la dimension spéciale de référence (largeur ou hauteur). La valeur indiquée à droite est ajoutée au prix de l'article spécial de référence.	Prix supplémentaire
découpe oblique ou interne	Les coupes en biseau jusqu'à 8 mm ne sont pas facturées.	**89**
découpe oblique et interne	Les coupes en biseau jusqu'à 8 mm ne sont pas facturées.	**124**

Découpe oblique possible uniquement sur demande - horizontal avec une découpe oblique maximale de 8 mm.
Pour ces articles, les découpes obliques et internes sont seulement possible sur commande (elles réduisent la largeur d'entrée). Possible seulement sur l'élément fixe – côté du mur en bas.
Pour indications spéciales, restrictions ou INFORMATIONS SUR LE MONTAGE, voir détails à la fin de la gamme de produit.

Paroi latérale raccourcie

QR-WV2 R ... QR-WV2 L ...	mesures situation		Verre „Sekurit“ 8 mm	cadre partiel Hauteur: - mm Couleur	
				CSH	SCH/INO
MESURE SPÉCIALE	**largeur spéciale**	**hauteur**			
... SB1	de 150 à 720	jusqu'a 1750	A10	**828**	**869**
... SB2	de 721 à 1020	jusqu'a 1750	A10	**878**	**922**
... SB3 •	de 1021 à 1400	jusqu'a 1750	A10	**988**	**1.037**
MESURE SPÉCIALE	**largeur spéciale**	**hauteur spéciale**			
... SH1 •	de 150 à 720	de 1751 à 2250*	A10	**939**	**986**
... SH2 •	de 721 à 1020	de 1751 à 2250*	A10	**989**	**1.038**
... SH3 •	de 1021 à 1400	de 1751 à 2250*	A10	**1.099**	**1.154**

DÉCOUPE OBLIQUE/ INTERNE	La valeur indiquée à droite est ajoutée au prix de l'article de référence.	Prix supplémentaire
découpe oblique ou interne	Les coupes en biseau jusqu'à 8 mm ne sont pas facturées.	**89**
découpe oblique et interne	Les coupes en biseau jusqu'à 8 mm ne sont pas facturées.	**124**

VERRES		porte	paroi latérale raccourcie
A10	verre clair	**0**	**0**
AQ10 | AQB10	verre clair acev sérigraphique bord supérieur blanc | anthracite	**91**	**49**
TS10 | VM10	Privé | Nebula	**168**	**103**
VB10	Nubes	**168**	**non disponible**
AG10	Parsol gris	**249**	**129**
CSGA | CSGW | CSGB | TG10	Élément fixe: verre chromé-miroir / Porte coulissante: verre clair | acev sérigraphique blanc | anthracite | Parsol gris Privé	**296**	**195**
ST10	verre satiné	**373**	**249**
CSG10	verre chromé-miroir	**455**	**326**

TRAITEMENT DU VERRE	Traitement de surface du verre (il est impossible d'appliquer les deux traitements sur un seul verre)	porte	paroi latérale raccourcie
Protect	Protection de la surface du verre avec effet anti-gouttes (glissement de l'eau plus rapide).	**134**	**134**
ProCare	Protection de la surface du verre anticorrosion (TIMELESS).	**151**	**151**

PORTE-SERVIETTES		Prix supplémentaire
HT-BA	Le porte-serviette doit être précisé lors de la commande, car il ne pourra pas être fixé par la suite. Il n'est pas disponible en combinaison avec tous de verres. Pour plus de détails, voir la rubrique „Accessoires“.	**233**

Pour l'article „mesure spéciale en largeur“ ou „ mesure spéciale en largeur et/ou hauteur“ entrer la mesure souhaitée.

Note pour montage au sol
Comme il s'agit d'une porte pour niche, elle est aussi adaptée pour le montage au sol - moitié verre. Attention, la position des profilés au mur est modifiée.
Voir indications détaillées à la fin de la collection ou sur la feuille pour montage.



Porte coulissante à 3 éléments

avec cadre

pour niche et pour combinaison avec paroi latérale

1 élément coulissant, 2 parois fixes

QR-ST3 L

ouverture de la porte vers la gauche

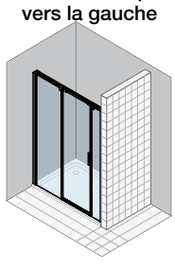

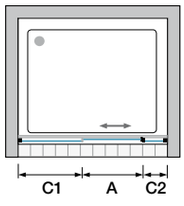

QR-ST3 R

ouverture de la porte vers la droite

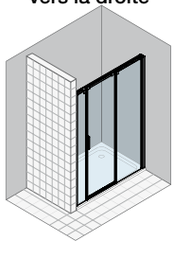

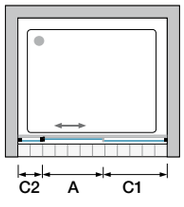

Informations produit

unités d'emballage: 3

V1: élément coulissant + Accessoires

V2: élément fixe

V3: profil magnétique fixe

La porte est livrée conformément à la mesure commandée.

Paroi latérale

cadre partiel

/+

QR-W4 R

charnière à droite



/+

QR-W4 L

charnière à gauche



La porte est livrée conformément à la mesure commandée.

Couleur

CSH SCH INO

Épaisseur du verre

8 mm

Verres

Verre „Sekurit"

	Protect	ProCare
A10	•	•
AG10	•	
AQ10	•	•
AQB10	•	•
CSG10	•	
CSGA	•	
CSGB	•	
CSGW	•	
ST10	•	
TG10	•	
TS10	•	•
VB10	•	•
VM10	•	•

Porte coulissante à 3 éléments

QR-ST3 L ... QR-ST3 R ...	MONTAGE BAC DE DOUCHE mesures situation		largeur entrée	mesures élément fixe		Verre „Sekurit“ 8 mm	avec cadre Hauteur: 2000 mm Couleur	
	largeur		A	C1	C1/C2		CSH	SCH/INO
MESURE SPÉCIALE	**largeur spéciale**	**hauteur**						
... SB1	de 1350 à 1520	jusqu'a 2000	514	567 - 592	175-320	A10	**2.020**	**2.121**
... SB2	de 1521 à 1720	jusqu'a 2000	564	617 - 642	246-420	A10	**2.166**	**2.274**
... SB3	de 1721 à 1920	jusqu'a 2000	614	667 - 692	346-520	A10	**2.321**	**2.437**
... SB4	de 1921 à 2200	jusqu'a 2000	664	717 - 742	446-700	A10	**2.460**	**2.583**
MESURE SPÉCIALE	**largeur spéciale**	**hauteur spéciale**						
... SH1 •	de 1350 à 1520	de 2001 à 2250	514	567 - 592	175-320	A10	**2.283**	-
... SH2 •	de 1521 à 1720	de 2001 à 2250	564	617 - 642	246-420	A10	**2.429**	-
... SH3 •	de 1721 à 1920	de 2001 à 2250	614	667 - 692	346-520	A10	**2.584**	-
... SH4 •	de 1921 à 2200	de 2001 à 2250	664	717 - 742	446-700	A10	**2.723**	-
DÉCOUPE OBLIQUE/ INTERNE	La valeur indiquée à droite est ajoutée au prix de l'article de référence.						Prix supplémentaire	
découpe oblique ou interne	Les coupes en biseau jusqu'à 8 mm ne sont pas facturées.						**89**	
découpe oblique et interne	Les coupes en biseau jusqu'à 8 mm ne sont pas facturées.						**124**	

Découpe oblique possible uniquement sur demande - horizontal avec une découpe oblique maximale de 8 mm.
Pour ces articles, les découpes obliques et internes sont seulement possible sur commande (elles réduisent la largeur d'entrée). Possible seulement sur l'élément fixe – côté du mur en bas.
Pour indications spéciales, restrictions ou INFORMATIONS SUR LE MONTAGE, voir détails à la fin de la gamme de produit.

Paroi latérale

QR-W4 L ... QR-W4 R ...	MONTAGE BAC DE DOUCHE VWM extensibilité largeur		Verre „Sekurit“ 8 mm	cadre partiel Hauteur: 2000 mm Couleur	
	adaptable sur un tub de douche de... à...			CSH	SCH/INO
MESURE STANDARD					
... 800	780 - 805		A10	**835**	**877**
... 900	880 - 905		A10	**859**	**902**
... 1000	980 - 1005		A10	**891**	**936**
MESURE SPÉCIALE	**largeur spéciale**	**hauteur standard**			
... SB1	de 150 à 720	jusqu'a 2000	A10	**835**	**877**
... SB2	de 721 à 1020	jusqu'a 2000	A10	**891**	**936**
... SB3 •	de 1021 à 1400	jusqu'a 2000	A10	**979**	**1.028**
MESURE SPÉCIALE	**largeur spéciale**	**hauteur spéciale**			
... SH1 •	de 150 à 720	de 2001 à 2250	A10	**946**	-
... SH2 •	de 721 à 1020	de 2001 à 2250	A10	**1.003**	-
... SH3 •	de 1021 à 1400	de 2001 à 2250	A10	**1.090**	-
DÉCOUPE OBLIQUE/ INTERNE	En cas de coupes en biseau et encoches, on applique principalement le prix de la dimension spéciale de référence (largeur ou hauteur). La valeur indiquée à droite est ajoutée au prix de l'article spécial de référence.			Prix supplémentaire	
découpe oblique ou interne	Les coupes en biseau jusqu'à 8 mm ne sont pas facturées.			**89**	
découpe oblique et interne	Les coupes en biseau jusqu'à 8 mm ne sont pas facturées.			**124**	

VERRES		porte	paroi latérale
A10	verre clair	**0**	**0**
AQ10 | AQB10	verre clair acev sérigraphique bord supérieur blanc | anthracite	**129**	**49**
TS10 | VB10 | VM10	Privé | Nubes | Nebula	**218**	**103**
AG10	Parsol gris	**291**	**129**
CSGA | CSGW | CSGB | TG10	Élément fixe: verre chromé-miroir / Porte coulissante: verre clair | acev sérigraphique blanc | anthracite | Parsol gris Privé	**415**	**195**
ST10	verre satiné	**539**	**249**
CSG10	verre chromé-miroir	**565**	**326**

TRAITEMENT DU VERRE	Traitement de surface du verre (il est impossible d'appliquer les deux traitements sur un seul verre)	porte	paroi latérale
Protect	Protection de la surface du verre avec effet anti-gouttes (glissement de l'eau plus rapide).	**173**	**134**
ProCare	Protection de la surface du verre anticorrosion (TIMELESS).	**197**	**151**

PORTE-SERVIETTES		Prix supplémentaire
HT-BA	Le porte-serviette doit être précisé lors de la commande, car il ne pourra pas être fixé par la suite. Il n'est pas disponible en combinaison avec tous de verres. Pour plus de détails, voir la rubrique „Accessoires“.	**233**



sans cadre

Porte coulissante à 1 élément maçonnée

pour niche maçonnée
sur demande également en combinaison avec la paroi latérale
1 élément coulissant, 1 rail, 1 profil de butée latéral

Q0-ST1N L
coulissante à gauche

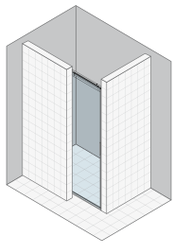

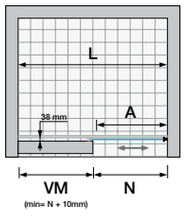

Q0-ST1N R
coulissante à droite

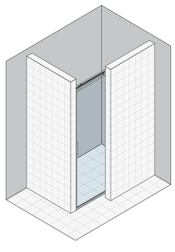

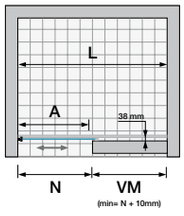

Informations produit
SEULEMENT MONTAGE AU SOL:
Attention, la porte est seulement pour montage au sol.
Possibilité de combinaison sur demande.

À cause du profil avec aimant, la porte a une adaptabilité de - 5 / + 5 mm.
La porte est livrée conformément à la mesure commandée.

Cet article sera seulement fourni sur mesure.
Une prise de mesure est indispensable. Veuillez utiliser nos feuilles de mesures spéciales ou contactez notre service de prise de mesures.

Couleur

CSH SCH INO

Épaisseur du verre

8 mm

Verres

Verre „Sekurit“

	Protect	ProCare
AQ10	•	•
AQB10	•	•
AG10	•	
CSG10	•	
ST10	•	
TG10	•	
TS10	•	•
VB10	•	•
VM10	•	•

Porte coulissante à 1 élément maçonnée

Q0-ST1N L ... Q0-ST1N R ...	MONTAGE RAS DU SOL - moitié du verre mesures situation		largeur entrée	adaptable su measures à max...	mesure de la maçonnerie	Verre „Sekurit“ 8 mm	sans cadre Hauteur: 2000 mm Couleur	
	largeur de la porte adaptable su measures N		A	L	VM		CSH	SCH/INO
MESURE SPÉCIALE	**largeur spéciale**	**hauteur standard**						
... XB1	de 520 à 720	jusqu'a 2000	453 - 653	1540*	min = N + 10 mm	AQ10	**1.421**	**1.492**
... XB2	de 721 à 920	jusqu'a 2000	654 - 853	1940*	min = N + 10 mm	AQ10	**1.514**	**1.590**
... XB3	de 921 à 1100	jusqu'a 2000	854 - 1033	2300*	min = N + 10 mm	AQ10	**1.628**	**1.709**
MESURE SPÉCIALE	**largeur spéciale**	**hauteur spéciale**						
... XH1 •	de 520 à 720	de 2001 à 2250	453 - 653	1540*	min = N + 10 mm	AQ10	**1.533**	**1.610**
... XH2 •	de 721 à 920	de 2001 à 2250	654 - 853	1940*	min = N + 10 mm	AQ10	**1.625**	**1.706**
... XH3 •	de 921 à 1100	de 2001 à 2250	854 - 1033	2300*	min = N + 10 mm	AQ10	**1.739**	**1.826**
DÉCOUPE OBLIQUE/ INTERNE							Prix supplémentaire	
découpe interne	non disponible						-	
découpe oblique	non disponible						-	

Fixation latérale du rail

(l'adaptateur est monté à l'usine sur l'article commandé)

XTSB L - coulissement vers la gauche (Art. XT1 L)

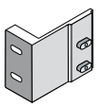

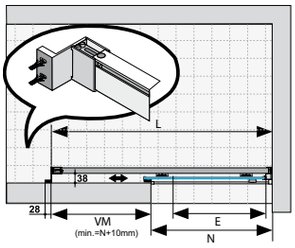

Veuillez nous envoyer avec la commande un croquis précis de votre situation.

XTSB R - coulissement vers la droite (Art. XT1 R)

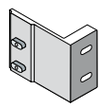

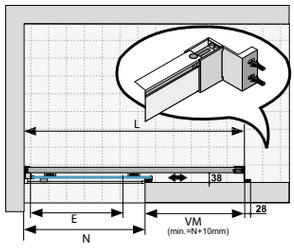

(l'adaptateur est monté à l'usine sur l'article commandé)	article	description	Couleur CSH	Couleur SCH/INO
	XTSB L	fixation latérale pour rail coulissant vers la gauche	**103**	**124**
	XTSB R	fixation latérale pour rail coulissant vers la droite	**103**	**124**
Attention:	Veuillez nous envoyer avec la commande un croquis précis de votre situation.			

VERRES		porte
AQ10 | AQB10	verre clair acev sérigraphique bord supérieur blanc | anthracite	**0**
TS10 | VB10 | VM10	Privé | Nubes | Nebula	**54**
AG10	Parsol gris	**79**
TG10	Parsol gris Privé	**145**
ST10	verre satiné	**200**
CSG10	verre chromé-miroir	**276**

TRAITEMENT DU VERRE	Traitement de surface du verre (il est impossible d'appliquer les deux traitements sur un seul verre)	porte
Protect	Protection de la surface du verre avec effet anti-gouttes (glissement de l'eau plus rapide).	**134**
ProCare	Protection de la surface du verre anticorrosion (TIMELESS).	**151**

Pour l'article „mesure spéciale en largeur“ ou „ mesure spéciale en largeur et/ou hauteur“ entrer la mesure souhaitée.





Porte coulissante à 4 éléments

avec cadre

pour niche et pour combinaison avec paroi latérale

2 éléments coulissants, 2 parois fixes

QR-ST4

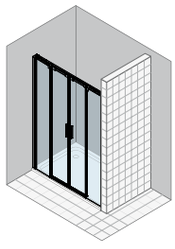

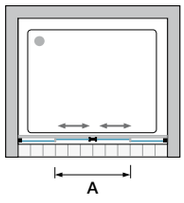

Paroi latérale

cadre partiel

/+

QR-W4 R

charnière à droite

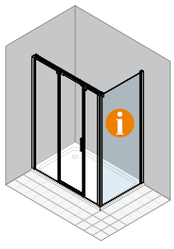

/+

QR-W4 L

charnière à gauche



Informations produit

unités d'emballage: 4

V1: élément coulissant gauche + Accessoires
V2: élément coulissant droit
V3: élément fixe gauche
V4: élément fixe droit

La porte est livrée conformément à la mesure commandée.

La porte est livrée conformément à la mesure commandée.

Couleur

CSH SCH INO

Épaisseur du verre

8 mm

Verres

Verre „Sekurit"

	Protect	ProCare
A10	•	•
AG10	•	
AQ10	•	•
AQB10	•	•
CSG10	•	
CSGA	•	
CSGB	•	
CSGW	•	
ST10	•	
TG10	•	
TS10	•	•
VB10	•	•
VM10	•	•

Porte coulissante à 4 éléments

avec cadre

QR-ST4 ...	MONTAGE BAC DE DOUCHE mesures situation		largeur entrée	Verre „Sekurit“ 8 mm	Hauteur: 2000 mm Couleur	
	largeur		A		CSH	SCH/INO
MESURE SPÉCIALE	**largeur spéciale**	**hauteur**				
... SB1	de 1445 à 1620	jusqu'a 2000	de 591 à 678	A10	**2.666**	**2.799**
... SB2	de 1621 à 1820	jusqu'a 2000	de 679 à 778	A10	**2.746**	**2.883**
... SB3	de 1821 à 2020	jusqu'a 2000	de 779 à 878	A10	**2.906**	**3.051**
... SB4	de 2021 à 2400	jusqu'a 2000	de 879 à 1068	A10	**3.048**	**3.200**
MESURE SPÉCIALE	**largeur spéciale**	**hauteur spéciale**				
... SH1 •	de 1445 à 1620	de 2001 à 2250	de 591 à 678	A10	**2.929**	-
... SH2 •	de 1621 à 1820	de 2001 à 2250	de 679 à 778	A10	**3.009**	-
... SH3 •	de 1821 à 2020	de 2001 à 2250	de 779 à 878	A10	**3.169**	-
... SH4 •	de 2021 à 2400	de 2001 à 2250	de 879 à 1068	A10	**3.310**	-

DÉCOUPE OBLIQUE/ INTERNE	La valeur indiquée à droite est ajoutée au prix de l'article de référence.	Prix supplémentaire
découpe interne	non disponible	-
découpe oblique	Les coupes en biseau jusqu'à 8 mm ne sont pas facturées.	**89**

Découpe oblique possible uniquement sur demande - horizontal avec une découpe oblique maximale de 8 mm.
Pour indications spéciales, restrictions ou INFORMATIONS SUR LE MONTAGE, voir détails à la fin de la gamme de produit.

Paroi latérale

cadre partiel

QR-W4 L ... QR-W4 R ...	MONTAGE BAC DE DOUCHE VWM extensibilité largeur		Verre „Sekurit“ 8 mm	Hauteur: 2000 mm Couleur	
	adaptable sur un tub de douche de... à...			CSH	SCH/INO
MESURE STANDARD					
... 800	780 - 805		A10	**835**	**877**
... 900	880 - 905		A10	**859**	**902**
... 1000	980 - 1005		A10	**891**	**936**
MESURE SPÉCIALE	**largeur spéciale**	**hauteur standard**			
... SB1	de 150 à 720	jusqu'a 2000	A10	**835**	**877**
... SB2	de 721 à 1020	jusqu'a 2000	A10	**891**	**936**
... SB3 •	de 1021 à 1400	jusqu'a 2000	A10	**979**	**1.028**
MESURE SPÉCIALE	**largeur spéciale**	**hauteur spéciale**			
... SH1 •	de 150 à 720	de 2001 à 2250	A10	**946**	-
... SH2 •	de 721 à 1020	de 2001 à 2250	A10	**1.003**	-
... SH3 •	de 1021 à 1400	de 2001 à 2250	A10	**1.090**	-

DÉCOUPE OBLIQUE/ INTERNE	En cas de coupes en biseau et encoches, on applique principalement le prix de la dimension spéciale de référence (largeur ou hauteur). La valeur indiquée à droite est ajoutée au prix de l'article spécial de référence.	Prix supplémentaire
découpe oblique ou interne	Les coupes en biseau jusqu'à 8 mm ne sont pas facturées.	**89**
découpe oblique et interne	Les coupes en biseau jusqu'à 8 mm ne sont pas facturées.	**124**

VERRES		porte	paroi latérale
A10	verre clair	**0**	**0**
AQ10 | AQB10	verre clair acev sérigraphique bord supérieur blanc | anthracite	**166**	**49**
TS10 | VB10 | VM10	Privé | Nubes | Nebula	**291**	**103**
AG10	Parsol gris	**415**	**129**
CSGA | CSGW | CSGB | TG10	Élément fixe: verre chromé-miroir / Porte coulissante: verre clair | acev sérigraphique blanc | anthracite | Parsol gris Privé	**415**	**195**
ST10	verre satiné	**539**	**249**
CSG10	verre chromé-miroir	**618**	**326**

TRAITEMENT DU VERRE	Traitement de surface du verre (il est impossible d'appliquer les deux traitements sur un seul verre)	porte	paroi latérale
Protect	Protection de la surface du verre avec effet anti-gouttes (glissement de l'eau plus rapide).	**204**	**134**
ProCare	Protection de la surface du verre anticorrosion (TIMELESS).	**232**	**151**

PORTE-SERVIETTES		Prix supplémentaire
HT-BA	Le porte-serviette doit être précisé lors de la commande, car il ne pourra pas être fixé par la suite. Il n'est pas disponible en combinaison avec tous de verres. Pour plus de détails, voir la rubrique „Accessoires“.	**233**

Pour l'article „mesure spéciale en largeur“ ou „ mesure spéciale en largeur et/ou hauteur“ entrer la mesure souhaitée.

Note pour montage au sol
Si la porte est utilisée pour une niche, la cabine est aussi adaptée aussi pour montage au sol. Voir explication à la fin de la collection.
En combinaison avec paroi latérale, ces séparations sont faites pour un montage sur receveur de douche - éventuellement pour montage au sol, comme par exemple moitié du verre, utiliser la feuille suppléméntaire „montage au sol“. Cette feuille pour montage au sol se trouve à la page 313 ou sur internet sous l'onglet „download area“



Porte coulissante à 2 éléments

sans cadre

pour combinaison avec paroi latérale

1 élément coulissant, 1 paroi fixe

Q0-ST2W L
élément fixe gauche



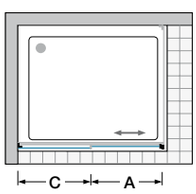

Q0-ST2W R
élément fixe droit

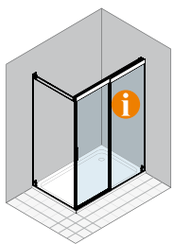

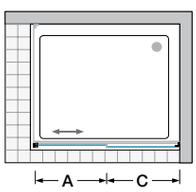

Informations produit

unités d'emballage: 2

V1: élément coulissant + Accessoires

V2: élément fixe

La porte est livrée conformément à la mesure commandée.

Cet article sera seulement fourni sur mesure.

Une prise de mesure est indispensable. Veuillez utiliser nos feuilles de mesures spéciales ou contactez notre service de prise de mesures.

Paroi latérale

sans cadre

Q0-W2 R
charnière à droite

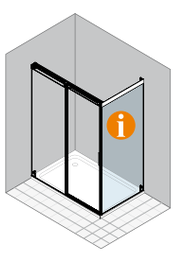

Q0-W2 L
charnière à gauche

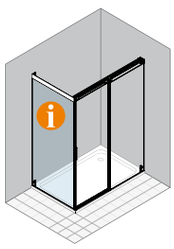

La paroi latérale est livrée conformément à la mesure commandée.

Cet article sera seulement fourni sur mesure.

Une prise de mesure est indispensable. Veuillez utiliser nos feuilles de mesures spéciales ou contactez notre service de prise de mesures.

Couleur

CSH SCH INO

Épaisseur du verre

8 mm

Verres

Verre „Sekurit“

	Protect	ProCare
AQ10	•	•
AQB10	•	•
AG10	•	
CSG10	•	
CSGB	•	
CSGW	•	
ST10	•	
TG10	•	
TS10	•	•
VB10	•	•
VM10	•	•

Porte-serviettes



Egalement disponible avec le porte-serviettes „Bares“ prémonté en usine sur la partie fixe.

duka

Porte coulissante à 2 éléments

Q0-ST2W L ... Q0-ST2W R ...	MONTAGE BAC DE DOUCHE mesures situation		largeur entrée	mesures élément fixe	Verre „Sekurit“ 8 mm	sans cadre Hauteur: 2000 mm Couleur	
			A	C		CSH	SCH/INO
MESURE SPÉCIALE	**largeur spéciale**	**hauteur**					
... SB1	de 970 à 1420	jusqu'a 2000	420 - 645	490-715	AQ10	**1.770**	**1.859**
... SB2	de 1421 à 1620	jusqu'a 2000	646 - 745	716-815	AQ10	**1.868**	**1.961**
... SB3	de 1621 à 1820	jusqu'a 2000	746 - 845	816-915	AQ10	**1.979**	**2.078**
... SB4	de 1821 à 2200	jusqu'a 2000	846 - 1035	916-1105	AQ10	**2.090**	**2.195**
MESURE SPÉCIALE	**largeur spéciale**	**hauteur spéciale**					
... SH1 •	de 970 à 1420	de 2001 à 2250	420 - 645	490-715	AQ10	**1.990**	**2.090**
... SH2 •	de 1421 à 1620	de 2001 à 2250	646 - 745	716-815	AQ10	**2.088**	**2.192**
... SH3 •	de 1621 à 1820	de 2001 à 2250	746 - 845	816-915	AQ10	**2.199**	**2.309**
... SH4 •	de 1821 à 2200	de 2001 à 2250	846 - 1035	916-1105	AQ10	**2.310**	**2.426**
DÉCOUPE OBLIQUE/ INTERNE	La valeur indiquée à droite est ajoutée au prix de l'article de référence.					Prix supplémentaire	
découpe oblique ou interne	Les coupes en biseau jusqu'à 8 mm ne sont pas facturées.					**89**	
découpe oblique et interne	Les coupes en biseau jusqu'à 8 mm ne sont pas facturées.					**124**	

Paroi latérale

Q0-W2 R ... Q0-W2 L ...	MONTAGE BAC DE DOUCHE mesures situation		Verre „Sekurit“ 8 mm	sans cadre Hauteur: 2000 mm Couleur	
				CSH	SCH/INO
MESURE SPÉCIALE	**largeur spéciale**	**hauteur**			
... SB1	de 150 à 720	jusqu'a 2000	AQ10	**891**	**936**
... SB2	de 721 à 1020	jusqu'a 2000	AQ10	**951**	**999**
... SB3 •	de 1021 à 1400	jusqu'a 2000	AQ10	**1.044**	**1.096**
MESURE SPÉCIALE	**largeur spéciale**	**hauteur spéciale**			
... SH1 •	de 150 à 720	de 2001 à 2250	AQ10	**1.003**	**1.053**
... SH2 •	de 721 à 1020	de 2001 à 2250	AQ10	**1.063**	**1.116**
... SH3 •	de 1021 à 1400	de 2001 à 2250	AQ10	**1.155**	**1.213**
DÉCOUPE OBLIQUE/ INTERNE	La valeur indiquée à droite est ajoutée au prix de l'article de référence.			Prix supplémentaire	
découpe oblique ou interne	Les coupes en biseau jusqu'à 8 mm ne sont pas facturées.			**89**	
découpe oblique et interne	Les coupes en biseau jusqu'à 8 mm ne sont pas facturées.			**124**	

VERRES		porte	paroi latérale
AQ10 | AQB10	verre clair acev sérigraphique bord supérieur blanc | anthracite	**0**	**0**
TS10 | VB10 | VM10	Privé | Nubes | Nebula	**76**	**54**
AG10	Parsol gris	**158**	**79**
CSGW | CSGB | TG10	Élément fixe: verre chromé-miroir / Porte coulissante: verre clair acev sérigraphique blanc | anthracite | Parsol gris Privé	**205**	**145**
ST10	verre satiné	**280**	**200**
CSG10	verre chromé-miroir	**364**	**276**

TRAITEMENT DU VERRE	Traitement de surface du verre (il est impossible d'appliquer les deux traitements sur un seul verre)	porte	paroi latérale
Protect	Protection de la surface du verre avec effet anti-gouttes (glissement de l'eau plus rapide).	**134**	**134**
ProCare	Protection de la surface du verre anticorrosion (TIMELESS).	**151**	**151**

PORTE-SERVIETTES		Prix supplémentaire
HT-BA	Le porte-serviette doit être précisé lors de la commande, car il ne pourra pas être fixé par la suite. Il n'est pas disponible en combinaison avec tous de verres. Pour plus de détails, voir la rubrique „Accessoires“.	**233**

Pour l'article „mesure spéciale en largeur“ ou „ mesure spéciale en largeur et/ou hauteur“ entrer la mesure souhaitée.



Porte coulissante à 2 éléments

sans cadre

pour combinaison avec paroi latérale

1 élément coulissant, 1 paroi fixe

Q0-ST2W L
élément fixe gauche

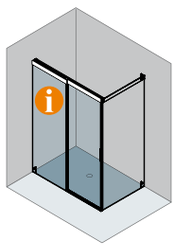

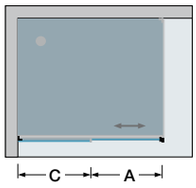

Q0-ST2W R
élément fixe droit

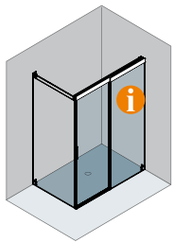

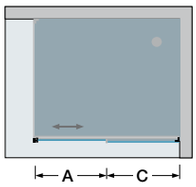

Informations produit

unités d'emballage: 2

V1: élément coulissant + Accessoires

V2: élément fixe

La porte est livrée conformément à la mesure commandée.

Cet article sera seulement fourni sur mesure.

Une prise de mesure est indispensable. Veuillez utiliser nos feuilles de mesures spéciales ou contactez notre service de prise de mesures.

Paroi latérale

sans cadre

Q0-W2 R
charnière à droite

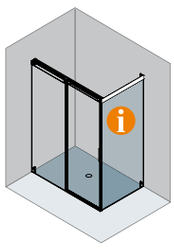

Q0-W2 L
charnière à gauche

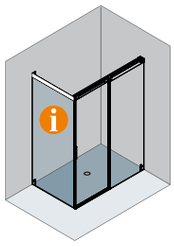

La paroi latérale est livrée conformément à la mesure commandée.

Cet article sera seulement fourni sur mesure.

Une prise de mesure est indispensable. Veuillez utiliser nos feuilles de mesures spéciales ou contactez notre service de prise de mesures.

Couleur

CSH SCH INO

Épaisseur du verre

8 mm

Verres

Verre „Sekurit“

	Protect	ProCare
AQ10	•	•
AQB10	•	•
AG10	•	
CSG10	•	
CSGB	•	
CSGW	•	
ST10	•	
TG10	•	
TS10	•	•
VB10	•	•
VM10	•	•

Porte-serviettes



Egalement disponible avec le porte-serviettes „Bares“ prémonté en usine sur la partie fixe.

Porte coulissante à 2 éléments

Q0-ST2W L ... Q0-ST2W R ...	MONTAGE RAS DU SOL - moitié du verre mesures situation		largeur entrée	mesures élément fixe	Verre „Sekurit“ 8 mm	sans cadre Hauteur: 2000 mm Couleur	
	adaptable su mesure installation		A	C		CSH	SCH/INO
MESURE SPÉCIALE	**largeur spéciale**	**hauteur**					
... XB1	de 970 à 1420	jusqu'a 2000	427 - 652	497-722	AQ10	**1.770**	**1.859**
... XB2	de 1421 à 1620	jusqu'a 2000	653 - 752	723-822	AQ10	**1.868**	**1.961**
... XB3	de 1621 à 1820	jusqu'a 2000	753 - 852	823-922	AQ10	**1.979**	**2.078**
... XB4	de 1821 à 2200	jusqu'a 2000	853 - 1042	923-1112	AQ10	**2.090**	**2.195**
MESURE SPÉCIALE	**largeur spéciale**	**hauteur spéciale**					
... XH1 •	de 970 à 1420	de 2001 à 2250	427 - 652	497-722	AQ10	**1.990**	**2.090**
... XH2 •	de 1421 à 1620	de 2001 à 2250	653 - 752	723-822	AQ10	**2.088**	**2.192**
... XH3 •	de 1621 à 1820	de 2001 à 2250	753 - 852	823-922	AQ10	**2.199**	**2.309**
... XH4 •	de 1821 à 2200	de 2001 à 2250	853 - 1042	923-1112	AQ10	**2.310**	**2.426**
DÉCOUPE OBLIQUE/ INTERNE	La valeur indiquée à droite est ajoutée au prix de l'article de référence.					Prix supplémentaire	
découpe oblique ou interne	Les coupes en biseau jusqu'à 8 mm ne sont pas facturées.					**89**	
découpe oblique et interne	Les coupes en biseau jusqu'à 8 mm ne sont pas facturées.					**124**	

Paroi latérale

Q0-W2 R ... Q0-W2 L ...	MONTAGE RAS DU SOL - moitié du verre mesures situation		Verre „Sekurit“ 8 mm	sans cadre Hauteur: 2000 mm Couleur	
	adaptable su mesure installation			CSH	SCH/INO
MESURE SPÉCIALE	**largeur spéciale**	**hauteur**			
... XB1	de 150 à 720	jusqu'a 2000	AQ10	**891**	**936**
... XB2	de 721 à 1020	jusqu'a 2000	AQ10	**951**	**999**
... XB3 •	de 1021 à 1400	jusqu'a 2000	AQ10	**1.044**	**1.096**
MESURE SPÉCIALE	**largeur spéciale**	**hauteur spéciale**			
... XH1 •	de 150 à 720	de 2001 à 2250	AQ10	**1.003**	**1.053**
... XH2 •	de 721 à 1020	de 2001 à 2250	AQ10	**1.063**	**1.116**
... XH3 •	de 1021 à 1400	de 2001 à 2250	AQ10	**1.155**	**1.213**
DÉCOUPE OBLIQUE/ INTERNE	La valeur indiquée à droite est ajoutée au prix de l'article de référence.			Prix supplémentaire	
découpe oblique ou interne	Les coupes en biseau jusqu'à 8 mm ne sont pas facturées.			**89**	
découpe oblique et interne	Les coupes en biseau jusqu'à 8 mm ne sont pas facturées.			**124**	

VERRES		porte	paroi latérale
AQ10 | AQB10	verre clair acev sérigraphique bord supérieur blanc | anthracite	**0**	**0**
TS10 | VB10 | VM10	Privé | Nubes | Nebula	**76**	**54**
AG10	Parsol gris	**158**	**79**
CSGW | CSGB | TG10	Élément fixe: verre chromé-miroir / Porte coulissante: verre clair acev sérigraphique blanc | anthracite | Parsol gris Privé	**205**	**145**
ST10	verre satiné	**280**	**200**
CSG10	verre chromé-miroir	**364**	**276**

TRAITEMENT DU VERRE	Traitement de surface du verre (il est impossible d'appliquer les deux traitements sur un seul verre)	porte	paroi latérale
Protect	Protection de la surface du verre avec effet anti-gouttes (glissement de l'eau plus rapide).	**134**	**134**
ProCare	Protection de la surface du verre anticorrosion (TIMELESS).	**151**	**151**

PORTE-SERVIETTES		Prix supplémentaire
HT-BA	Le porte-serviette doit être précisé lors de la commande, car il ne pourra pas être fixé par la suite. Il n'est pas disponible en combinaison avec tous de verres. Pour plus de détails, voir la rubrique „Accessoires“.	**233**

Pour l'article „mesure spéciale en largeur“ ou „ mesure spéciale en largeur et/ou hauteur“ entrer la mesure souhaitée.



Porte coulissante à 2 éléments

avec cadre

pour combinaison avec paroi latérale

1 élément coulissant, 1 paroi fixe

QR-ST2W L
élément fixe gauche



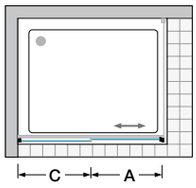

QR-ST2W R
élément fixe droit



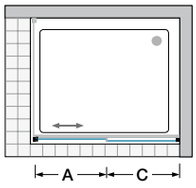

Paroi latérale

cadre partiel

QR-W2 R
charnière à droite



QR-W2 L
charnière à gauche



Informations produit

unités d'emballage: 2

V1: élément coulissant + Accessoires

V2: élément fixe

La porte est livrée conformément à la mesure commandée.

La porte est livrée conformément à la mesure commandée.

Couleur

CSH SCH INO

Épaisseur du verre

8 mm

Verres

Verre „Sekurit“

	Protect	ProCare
A10	•	•
AG10	•	
AQ10	•	•
AQB10	•	•
CSG10	•	
CSGA	•	
CSGB	•	
CSGW	•	
ST10	•	
TG10	•	
TS10	•	•
VB10	•	•
VM10	•	•

Porte-serviettes



Egalement disponible avec le porte-serviettes „Bares“ prémonté en usine sur la partie fixe.

Porte coulissante à 2 éléments

avec cadre

QR-ST2W L ... QR-ST2W R ...	MONTAGE BAC DE DOUCHE VWM extensibilité largeur		largeur entrée	mesures élément fixe	Verre „Sekurit“ 8 mm	Hauteur: 2000 mm Couleur	
	adaptable sur un tub de douche de… à…		A	C		CSH	SCH/INO
MESURE STANDARD							
… 1000	980 - 1005		434	487-512	A10	**1.508**	**1.583**
… 1200	1180 - 1205		534	587-612	A10	**1.545**	**1.622**
… 1400	1380 - 1405		634	687-712	A10	**1.621**	**1.702**
… 1600	1580 - 1605		734	787-812	A10	**1.711**	**1.797**
MESURE SPÉCIALE	**largeur spéciale**	**hauteur**					
… SB1	de 980 à 1420	jusqu'a 2000	429-649	482-702	A10	**1.654**	**1.737**
… SB2	de 1421 à 1620	jusqu'a 2000	650-749	703-802	A10	**1.745**	**1.832**
… SB3	de 1621 à 1820	jusqu'a 2000	750-849	803-902	A10	**1.849**	**1.941**
… SB4 •	de 1821 à 2200	jusqu'a 2000	850-1039	903-1092	A10	**1.951**	**2.049**
MESURE SPÉCIALE	**largeur spéciale**	**hauteur spéciale**					
… SH1 •	de 980 à 1420	de 2001 à 2250	429-649	482-702	A10	**1.879**	-
… SH2 •	de 1421 à 1620	de 2001 à 2250	650-749	703-802	A10	**1.970**	-
… SH3 •	de 1621 à 1820	de 2001 à 2250	750-849	803-902	A10	**2.074**	-
… SH4 •	de 1821 à 2200	de 2001 à 2250	850-1039	903-1092	A10	**2.176**	-

DÉCOUPE OBLIQUE/ INTERNE	En cas de coupes en biseau et encoches, on applique principalement le prix de la dimension spéciale de référence (largeur ou hauteur). La valeur indiquée à droite est ajoutée au prix de l'article spécial de référence.	Prix supplémentaire
découpe oblique ou interne	Les coupes en biseau jusqu'à 8 mm ne sont pas facturées.	**89**
découpe oblique et interne	Les coupes en biseau jusqu'à 8 mm ne sont pas facturées.	**124**

Découpe oblique possible uniquement sur demande - horizontal avec une découpe oblique maximale de 8 mm.
Pour ces articles, les découpes obliques et internes sont seulement possible sur commande (elles réduisent la largeur d'entrée). Possible seulement sur l'élément fixe – côté du mur en bas.
Pour indications spéciales, restrictions ou INFORMATIONS SUR LE MONTAGE, voir détails à la fin de la gamme de produit.

Paroi latérale

cadre partiel

QR-W2 R ... QR-W2 L ...	MONTAGE BAC DE DOUCHE VWM extensibilité largeur		mesure effective paroi latérale	Verre „Sekurit“ 8 mm	Hauteur: 2000 mm Couleur	
	adaptable sur un tub de douche de… à…				CSH	SCH/INO
MESURE STANDARD						
… 750 **… 800**	730 - 755 780 - 805		699-724 749-774	A10	**835**	**877**
… 900	880 - 905		849-874	A10	**859**	**902**
… 1000	980 - 1005		949-974	A10	**891**	**936**
… 1200 •	1180 - 1205		1149-1174	A10	**950**	**998**
MESURE SPÉCIALE	**largeur spéciale**	**hauteur**				
… SB1	de 150 à 720	jusqu'a 2000		A10	**835**	**877**
… SB2	de 721 à 1020	jusqu'a 2000		A10	**891**	**936**
… SB3 •	de 1021 à 1400	jusqu'a 2000		A10	**979**	**1.028**
MESURE SPÉCIALE	**largeur spéciale**	**hauteur spéciale**				
… SH1 •	de 150 à 720	de 2001 à 2250		A10	**946**	-
… SH2 •	de 721 à 1020	de 2001 à 2250		A10	**1.003**	-
… SH3 •	de 1021 à 1400	de 2001 à 2250		A10	**1.090**	-

DÉCOUPE OBLIQUE/ INTERNE	En cas de coupes en biseau et encoches, on applique principalement le prix de la dimension spéciale de référence (largeur ou hauteur). La valeur indiquée à droite est ajoutée au prix de l'article spécial de référence.	Prix supplémentaire
découpe oblique ou interne	Les coupes en biseau jusqu'à 8 mm ne sont pas facturées.	**89**
découpe oblique et interne	Les coupes en biseau jusqu'à 8 mm ne sont pas facturées.	**124**

VERRES		porte	paroi latérale
A10	verre clair	**0**	**0**
AQ10 | AQB10	verre clair acev sérigraphique bord supérieur blanc | anthracite	**91**	**49**
TS10 | VB10 | VM10	Privé | Nubes | Nebula	**168**	**103**
AG10	Parsol gris	**249**	**129**
CSGA | CSGW | CSGB | TG10	Élément fixe: verre chromé-miroir / Porte coulissante: verre clair | acev sérigraphique blanc | anthracite | Parsol gris Privé	**296**	**195**
ST10	verre satiné	**373**	**249**
CSG10	verre chromé-miroir	**455**	**326**

TRAITEMENT DU VERRE	Traitement de surface du verre (il est impossible d'appliquer les deux traitements sur un seul verre)	porte	paroi latérale
Protect	Protection de la surface du verre avec effet anti-gouttes (glissement de l'eau plus rapide).	**134**	**134**
ProCare	Protection de la surface du verre anticorrosion (TIMELESS).	**151**	**151**

PORTE-SERVIETTES		Prix supplémentaire
HT-BA	Le porte-serviette doit être précisé lors de la commande, car il ne pourra pas être fixé par la suite. Il n'est pas disponible en combinaison avec tous de verres. Pour plus de détails, voir la rubrique „Accessoires“.	**233**

Pour l'article „mesure spéciale en largeur“ ou „ mesure spéciale en largeur et/ou hauteur“ entrer la mesure souhaitée.



Porte coulissante à 2 éléments

avec cadre

pour combinaison avec paroi latérale

1 élément coulissant, 1 paroi fixe

QR-ST2W L
élément fixe gauche

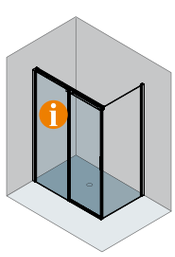

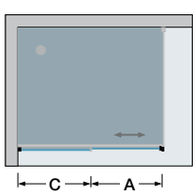

QR-ST2W R
élément fixe droit

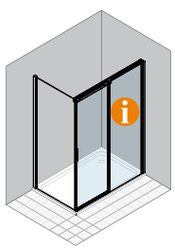

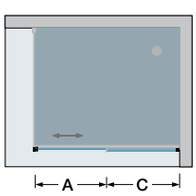

Paroi latérale

cadre partiel

QR-W2 R
charnière à droite

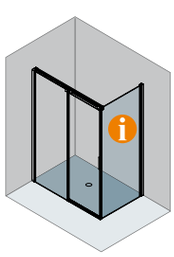

QR-W2 L
charnière à gauche



Informations produit

unités d'emballage: 2

V1: élément coulissant + Accessoires

V2: élément fixe

La porte est livrée conformément à la mesure commandée.

La porte est livrée conformément à la mesure commandée.

Couleur

CSH SCH INO

Épaisseur du verre

8 mm

Verres

Verre „Sekurit“

	Protect	ProCare
A10	•	•
AG10	•	
AQ10	•	•
AQB10	•	•
CSG10	•	
CSGA	•	
CSGB	•	
CSGW	•	
ST10	•	
TG10	•	
TS10	•	•
VB10	•	•
VM10	•	•

Porte-serviettes



Egalement disponible avec le porte-serviettes „Bares“ prémonté en usine sur la partie fixe.

Porte coulissante à 2 éléments

QR-ST2W L ... QR-ST2W R ...	MONTAGE RAS DU SOL - moitié du verre VGM extensibilité largeur adaptable su mesure installation de... à...		largeur entrée A	mesures élément fixe C	Verre „Sekurit“ 8 mm	avec cadre Hauteur: 2000 mm Couleur CSH	SCH/INO
MESURE STANDARD							
... BM 1000	990 - 1015		446	499-524	A10	**1.508**	**1.583**
... BM 1200	1190 - 1215		546	599-624	A10	**1.545**	**1.622**
... BM 1400	1390 - 1415		646	699-724	A10	**1.621**	**1.702**
... BM 1600	1590 - 1615		746	799-824	A10	**1.711**	**1.797**
MESURE SPÉCIALE	**largeur spéciale**	**hauteur**					
... XB1	de 980 à 1420	jusqu'a 2000	436-656	489-709	A10	**1.654**	**1.737**
... XB2	de 1421 à 1620	jusqu'a 2000	657-756	710-809	A10	**1.745**	**1.832**
... XB3	de 1621 à 1820	jusqu'a 2000	757-856	810-909	A10	**1.849**	**1.941**
... XB4 •	de 1821 à 2200	jusqu'a 2000	857-1046	910-1099	A10	**1.951**	**2.049**
MESURE SPÉCIALE	**largeur spéciale**	**hauteur spéciale**					
... XH1 •	de 980 à 1420	de 2001 à 2250	436-656	489-709	A10	**1.879**	-
... XH2 •	de 1421 à 1620	de 2001 à 2250	657-756	710-809	A10	**1.970**	-
... XH3 •	de 1621 à 1820	de 2001 à 2250	757-856	810-909	A10	**2.074**	-
... XH4 •	de 1821 à 2200	de 2001 à 2250	857-1046	910-1099	A10	**2.176**	-
DÉCOUPE OBLIQUE/ INTERNE	En cas de coupes en biseau et encoches, on applique principalement le prix de la dimension spéciale de référence (largeur ou hauteur). La valeur indiquée à droite est ajoutée au prix de l'article spécial de référence.					Prix supplémentaire	
découpe oblique ou interne	Les coupes en biseau jusqu'à 8 mm ne sont pas facturées.					**89**	
découpe oblique et interne	Les coupes en biseau jusqu'à 8 mm ne sont pas facturées.					**124**	

Découpe oblique possible uniquement sur demande - horizontal avec une découpe oblique maximale de 8 mm.
Pour ces articles, les découpes obliques et internes sont seulement possible sur commande (elles réduisent la largeur d'entrée). Possible seulement sur l'élément fixe – côté du mur en bas.
Pour indications spéciales, restrictions ou INFORMATIONS SUR LE MONTAGE, voir détails à la fin de la gamme de produit.

Paroi latérale

QR-W2 R ... QR-W2 L ...	MONTAGE RAS DU SOL - moitié du verre VGM extensibilité largeur adaptable su mesure installation de... à...		mesure effective paroi latérale	Verre „Sekurit“ 8 mm	cadre partiel Hauteur: 2000 mm Couleur CSH	SCH/INO
MESURE STANDARD						
... BM 750 ... BM 800	740 - 765 790 - 815		723-748 773-798	A10	**835**	**877**
... BM 900	890 - 915		873-898	A10	**859**	**902**
... BM 1000	990 - 1015		973-998	A10	**891**	**936**
... BM 1200 •	1190 - 1215		1173-1198	A10	**950**	**998**
MESURE SPÉCIALE	**largeur spéciale**	**hauteur**				
... XB1	de 150 à 720	jusqu'a 2000		A10	**835**	**877**
... XB2	de 721 à 1020	jusqu'a 2000		A10	**891**	**936**
... XB3 •	de 1021 à 1400	jusqu'a 2000		A10	**979**	**1.028**
MESURE SPÉCIALE	**largeur spéciale**	**hauteur spéciale**				
... XH1 •	de 150 à 720	de 2001 à 2250		A10	**946**	-
... XH2 •	de 721 à 1020	de 2001 à 2250		A10	**1.003**	-
... XH3 •	de 1021 à 1400	de 2001 à 2250		A10	**1.090**	-
DÉCOUPE OBLIQUE/ INTERNE	En cas de coupes en biseau et encoches, on applique principalement le prix de la dimension spéciale de référence (largeur ou hauteur). La valeur indiquée à droite est ajoutée au prix de l'article spécial de référence.				Prix supplémentaire	
découpe oblique ou interne	Les coupes en biseau jusqu'à 8 mm ne sont pas facturées.				**89**	
découpe oblique et interne	Les coupes en biseau jusqu'à 8 mm ne sont pas facturées.				**124**	

VERRES		porte	paroi latérale
A10	verre clair	**0**	**0**
AQ10 | AQB10	verre clair acev sérigraphique bord supérieur blanc | anthracite	**91**	**49**
TS10 | VB10 | VM10	Privé | Nubes | Nebula	**168**	**103**
AG10	Parsol gris	**249**	**129**
CSGA | CSGW | CSGB | TG10	Élément fixe: verre chromé-miroir / Porte coulissante: verre clair | acev sérigraphique blanc | anthracite | Parsol gris Privé	**296**	**195**
ST10	verre satiné	**373**	**249**
CSG10	verre chromé-miroir	**455**	**326**

TRAITEMENT DU VERRE	Traitement de surface du verre (il est impossible d'appliquer les deux traitements sur un seul verre)	porte	paroi latérale
Protect	Protection de la surface du verre avec effet anti-gouttes (glissement de l'eau plus rapide).	**134**	**134**
ProCare	Protection de la surface du verre anticorrosion (TIMELESS).	**151**	**151**

PORTE-SERVIETTES		Prix supplémentaire
HT-BA	Le porte-serviette doit être précisé lors de la commande, car il ne pourra pas être fixé par la suite. Il n'est pas disponible en combinaison avec tous de verres. Pour plus de détails, voir la rubrique „Accessoires“.	**233**

Pour l'article „mesure spéciale en largeur“ ou „ mesure spéciale en largeur et/ou hauteur“ entrer la mesure souhaitée.



Cabine d'angle à 2 éléments, côtés séparés

sans cadre

Le côté gauche doit être combiné avec le côté droit

1 élément coulissant, 1 paroi fixe

Q0-SE2 L
côté gauche

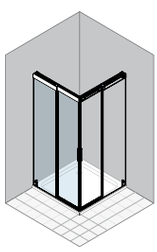

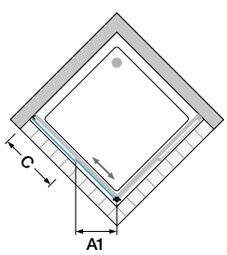

Q0-SE2 R
côté droit

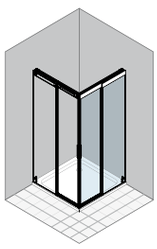

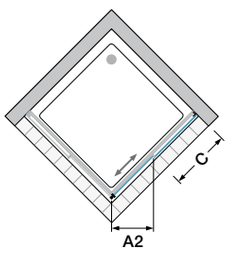

Informations produit

unités d'emballage: 2
- V1: élément coulissant + Accessoires
- V2: élément fixe

La porte est livrée conformément à la mesure commandée.

Cet article sera seulement fourni sur mesure.

Une prise de mesure est indispensable. Veuillez utiliser nos feuilles de mesures spéciales ou contactez notre service de prise de mesures.

Cabine d'angle à 2 éléments, côtés séparés

sans cadre

Le côté gauche doit être combiné avec le côté droit

1 élément coulissant, 1 paroi fixe

Q0-SE2 L
côté gauche

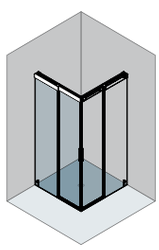

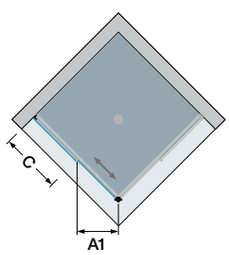

Q0-SE2 R
côté droit

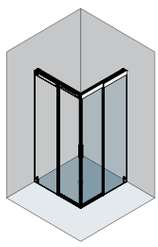

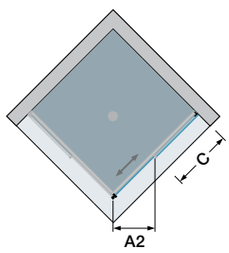

Informations produit

unités d'emballage: 2
- V1: élément coulissant + Accessoires
- V2: élément fixe

La porte est livrée conformément à la mesure commandée.

Cet article sera seulement fourni sur mesure.

Une prise de mesure est indispensable. Veuillez utiliser nos feuilles de mesures spéciales ou contactez notre service de prise de mesures.

Couleur

CSH SCH INO

Épaisseur du verre

8 mm

Verres

Verre „Sekurit"

	Protect	ProCare
AQ10	•	•
AQB10	•	•
AG10	•	
CSG10	•	
CSGB	•	
CSGW	•	
ST10	•	
TG10	•	
TS10	•	•
VB10	•	•
VM10	•	•

Cabine d'angle à 2 éléments, côtés séparés

Q0-SE2 L ... Q0-SE2 R ...	MONTAGE BAC DE DOUCHE mesures situation		largeur entrée (moitié) A1/A2*	mesures élément fixe C	Verre „Sekurit" 8 mm	sans cadre Hauteur: 2000 mm Couleur CSH	SCH/INO
MESURE SPÉCIALE	**largeur spéciale**	**hauteur**					
... SB1	de 700 à 1036	jusqu'a 2000	185 - 316	331-515	AQ10	**1.605**	**1.685**
A partir de 1037mm, les articles ci-dessous ont une saillie sur l'élément fixe pour des raisons de stabilité.							
MESURE SPÉCIALE	**largeur spéciale**	**hauteur**					
... SB2	de 1037 à 1236	jusqu'a 2000	317 - 386	516-615	AQ10	**1.720**	**1.806**
... SB3	de 1237 à 1436	jusqu'a 2000	387 - 457	616-715	AQ10	**1.839**	**1.931**
... SB4	de 1437 à 1600	jusqu'a 2000	458 - 493	716-829	AQ10	**1.965**	**2.063**
MESURE SPÉCIALE	**largeur spéciale**	**hauteur spéciale**					
... SH1 •	de 700 à 1036	de 2001 à 2250	185 - 316	331-515	AQ10	**1.788**	**1.877**
A partir de 1037mm, les articles ci-dessous ont une saillie sur l'élément fixe pour des raisons de stabilité.							
MESURE SPÉCIALE	**largeur spéciale**	**hauteur spéciale**					
... SH2 •	de 1037 à 1236	de 2001 à 2250	317 - 386	516-615	AQ10	**1.903**	**1.998**
... SH3 •	de 1237 à 1436	de 2001 à 2250	387 - 457	616-715	AQ10	**2.021**	**2.122**
... SH4 •	de 1437 à 1600	de 2001 à 2250	458 - 493	716-829	AQ10	**2.148**	**2.255**
DÉCOUPE OBLIQUE/ INTERNE	La valeur indiquée à droite est ajoutée au prix de l'article de référence.					Prix supplémentaire	
découpe oblique ou interne	Les coupes en biseau jusqu'à 8 mm ne sont pas facturées.					**89**	
découpe oblique et interne	Les coupes en biseau jusqu'à 8 mm ne sont pas facturées.					**124**	

Cabine d'angle à 2 éléments, côtés séparés

Q0-SE2 L ... Q0-SE2 R ...	MONTAGE RAS DU SOL - moitié du verre mesures situation adaptable su mesure installation		largeur entrée (moitié) A1/A2*	mesures élément fixe C	Verre „Sekurit" 8 mm	sans cadre Hauteur: 2000 mm Couleur CSH	SCH/INO
MESURE SPÉCIALE	**largeur spéciale**	**hauteur**					
... XB1	de 700 à 1022	jusqu'a 2000	195 - 316	345-515	AQ10	**1.605**	**1.685**
Pour les articles ci-dessous, l'élément fixe a une saillie pour des raisons de stabilité.							
MESURE SPÉCIALE	**largeur spéciale**	**hauteur**					
... XB2	de 1023 à 1222	jusqu'a 2000	317 - 386	516-615	AQ10	**1.720**	**1.806**
... XB3	de 1223 à 1422	jusqu'a 2000	387 - 457	616-715	AQ10	**1.839**	**1.931**
... XB4	de 1423 à 1600	jusqu'a 2000	458 - 493	716-842	AQ10	**1.965**	**2.063**
MESURE SPÉCIALE	**largeur spéciale**	**hauteur spéciale**					
... XH1 •	de 700 à 1022	de 2001 à 2250	195 - 316	345-515	AQ10	**1.788**	**1.877**
A partir de 1023mm, les articles ci-dessous ont une saillie sur l'élément fixe pour des raisons de stabilité.							
MESURE SPÉCIALE	**largeur spéciale**	**hauteur spéciale**					
... XH2 •	de 1023 à 1222	de 2001 à 2250	317 - 386	516-615	AQ10	**1.903**	**1.998**
... XH3 •	de 1223 à 1422	de 2001 à 2250	387 - 457	616-715	AQ10	**2.021**	**2.122**
... XH4 •	de 1423 à 1600	de 2001 à 2250	458 - 493	716-842	AQ10	**2.148**	**2.255**
DÉCOUPE OBLIQUE/ INTERNE	La valeur indiquée à droite est ajoutée au prix de l'article de référence.					Prix supplémentaire	
découpe oblique ou interne	Les coupes en biseau jusqu'à 8 mm ne sont pas facturées.					**89**	
découpe oblique et interne	Les coupes en biseau jusqu'à 8 mm ne sont pas facturées.					**124**	

VERRES		demi-angle
AQ10 | AQB10	verre clair acev sérigraphique bord supérieur blanc | anthracite	**0**
TS10 | VB10 | VM10	Privé | Nubes | Nebula	**76**
AG10	Parsol gris	**158**
CSGW | CSGB | TG10	Élément fixe: verre chromé-miroir / Porte coulissante: verre clair acev sérigraphique blanc | anthracite | Parsol gris Privé	**205**
ST10	verre satiné	**280**
CSG10	verre chromé-miroir	**364**

TRAITEMENT DU VERRE	Traitement de surface du verre (il est impossible d'appliquer les deux traitements sur un seul verre)	demi-angle
Protect	Protection de la surface du verre avec effet anti-gouttes (glissement de l'eau plus rapide).	**134**
ProCare	Protection de la surface du verre anticorrosion (TIMELESS).	**151**

Pour l'article „mesure spéciale en largeur" ou „ mesure spéciale en largeur et/ou hauteur" entrer la mesure souhaitée.



Cabine d'angle à 2 éléments, côtés séparés

avec cadre

Le côté gauche doit être combiné avec le côté droit

1 élément coulissant, 1 paroi fixe

QR-SE2 L
côté gauche

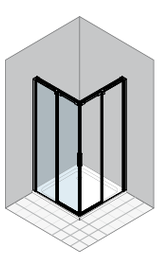

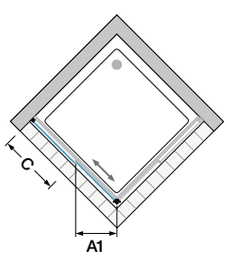

QR-SE2 R
côté droit

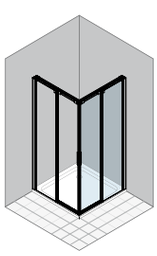

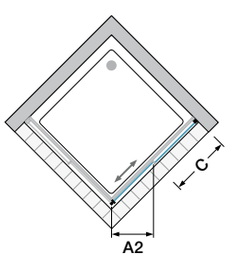

Informations produit

unités d'emballage: 2
- V1: élément coulissant + Accessoires
- V2: élément fixe

La porte est livrée conformément à la mesure commandée.

Cabine d'angle à 2 éléments, côtés séparés

avec cadre

Le côté gauche doit être combiné avec le côté droit

1 élément coulissant, 1 paroi fixe avec saillie

QR-SE2 L
côté gauche

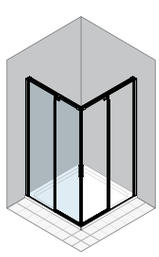

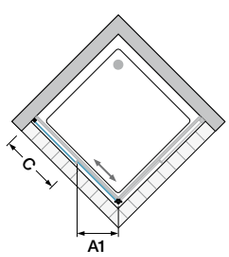

QR-SE2 R
côté droit

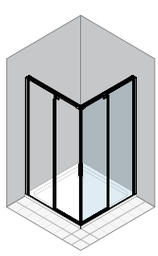

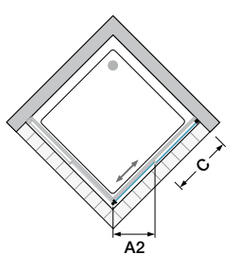

Informations produit

unités d'emballage: 2
- V1: élément coulissant + Accessoires
- V2: élément fixe

La porte est livrée conformément à la mesure commandée.

Couleur

CSH SCH INO

Épaisseur du verre

8 mm

Verres

Verre „Sekurit"

	Protect	ProCare
A10	•	•
AG10	•	
AQ10	•	•
AQB10	•	•
CSG10	•	
CSGA	•	
CSGB	•	
CSGW	•	
ST10	•	
TG10	•	
TS10	•	•
VB10	•	•
VM10	•	•

Cabine d'angle à 2 éléments, côtés séparés

QR-SE2 L ... QR-SE2 R ...	MONTAGE BAC DE DOUCHE VWM extensibilité largeur		largeur entrée	mesures élément fixe	Verre „Sekurit" 8 mm	avec cadre Hauteur: 2000 mm Couleur	
	adaptable sur un tub de douche de… à…		(moitié) A1/A2*	C		CSH	SCH/INO
MESURE STANDARD							
… 800	780 - 805		231	379-404	A10	**1.351**	**1.419**
… 900	880 - 905		266	429-454	A10	**1.395**	**1.465**
… 1000	980 - 1005		301	479-504	A10	**1.470**	**1.544**
MESURE SPÉCIALE	**largeur spéciale**	**hauteur**					
… SB1	de 700 à 1030	jusqu'a 2000	190 - 316	321-499	A10	**1.500**	**1.575**
MESURE SPÉCIALE	**largeur spéciale**	**hauteur spéciale**					
… SH1 •	de 700 à 1030	de 2001 à 2250	190 - 316	321-499	A10	**1.685**	**-**
DÉCOUPE OBLIQUE/ INTERNE	En cas de coupes en biseau et encoches, on applique principalement le prix de la dimension spéciale de référence (largeur ou hauteur). La valeur indiquée à droite est ajoutée au prix de l'article spécial de référence.					Prix supplémentaire	
découpe oblique ou interne	Les coupes en biseau jusqu'à 8 mm ne sont pas facturées.					**89**	
découpe oblique et interne	Les coupes en biseau jusqu'à 8 mm ne sont pas facturées.					**124**	

Découpe oblique possible uniquement sur demande - horizontal avec une découpe oblique maximale de 8 mm.
Pour ces articles, les découpes obliques et internes sont seulement possible sur commande (elles réduisent la largeur d'entrée). Possible seulement sur l'élément fixe – côté du mur en bas.
Pour indications spéciales, restrictions ou INFORMATIONS SUR LE MONTAGE, voir détails à la fin de la gamme de produit.

Cabine d'angle à 2 éléments, côtés séparés

QR-SE2 L ... QR-SE2 R ...	MONTAGE BAC DE DOUCHE VWM extensibilité largeur		largeur entrée	mesures élément fixe	Verre „Sekurit" 8 mm	avec cadre Hauteur: 2000 mm Couleur	
	adaptable sur un tub de douche de… à…		(moitié) A1/A2*	C		CSH	SCH/INO
Pour les articles standard ci-dessous, l'élément fixe a une saillie pour des raisons de stabilité.							
… 1200	1180 - 1205		372	579-604	A10	**1.575**	**1.654**
… 1400	1380 - 1405		443	679-704	A10	**1.685**	**1.769**
A partir de 1031mm, les articles ci-dessous ont une saillie sur l'élément fixe pour des raisons de stabilité.							
MESURE SPÉCIALE	**largeur spéciale**	**hauteur**					
… SB2	de 1031 à 1230	jusqu'a 2000	317 - 386	500-599	A10	**1.606**	**1.686**
… SB3	de 1231 à 1430	jusqu'a 2000	387 - 457	600-699	A10	**1.719**	**1.805**
… SB4	de 1430 à 1600	jusqu'a 2000	458 - 493	700-819	A10	**1.836**	**1.928**
MESURE SPÉCIALE	**largeur spéciale**	**hauteur spéciale**					
… SH2 •	de 1031 à 1230	de 2001 à 2250	317 - 386	500-599	A10	**1.791**	**-**
… SH3 •	de 1231 à 1430	de 2001 à 2250	387 - 457	600-699	A10	**1.904**	**-**
… SH4 •	de 1430 à 1600	de 2001 à 2250	458 - 493	700-819	A10	**2.021**	**-**
DÉCOUPE OBLIQUE/ INTERNE	En cas de coupes en biseau et encoches, on applique principalement le prix de la dimension spéciale de référence (largeur ou hauteur). La valeur indiquée à droite est ajoutée au prix de l'article spécial de référence.					Prix supplémentaire	
découpe oblique ou interne	Les coupes en biseau jusqu'à 8 mm ne sont pas facturées.					**89**	
découpe oblique et interne	Les coupes en biseau jusqu'à 8 mm ne sont pas facturées.					**124**	

Découpe oblique possible uniquement sur demande - horizontal avec une découpe oblique maximale de 8 mm.
Pour ces articles, les découpes obliques et internes sont seulement possible sur commande (elles réduisent la largeur d'entrée). Possible seulement sur l'élément fixe – côté du mur en bas.
Pour indications spéciales, restrictions ou INFORMATIONS SUR LE MONTAGE, voir détails à la fin de la gamme de produit.

VERRES		demi-angle
A10	verre clair	**0**
AQ10 | AQB10	verre clair acev sérigraphique bord supérieur blanc | anthracite	**91**
TS10 | VB10 | VM10	Privé | Nubes | Nebula	**168**
AG10	Parsol gris	**249**
CSGA | CSGW | CSGB | TG10	Élément fixe: verre chromé-miroir / Porte coulissante: verre clair | acev sérigraphique blanc | anthracite | Parsol gris Privé	**296**
ST10	verre satiné	**373**
CSG10	verre chromé-miroir	**455**

TRAITEMENT DU VERRE	Traitement de surface du verre (il est impossible d'appliquer les deux traitements sur un seul verre)	demi-angle
Protect	Protection de la surface du verre avec effet anti-gouttes (glissement de l'eau plus rapide).	**134**
ProCare	Protection de la surface du verre anticorrosion (TIMELESS).	**151**

Pour l'article „mesure spéciale en largeur" ou „ mesure spéciale en largeur et/ou hauteur" entrer la mesure souhaitée.



Cabine d'angle à 2 éléments, côtés séparés

avec cadre

Le côté gauche doit être combiné avec le côté droit

1 élément coulissant, 1 paroi fixe

QR-SE2 L
côté gauche

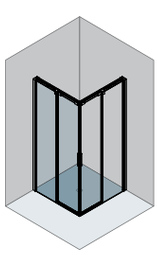

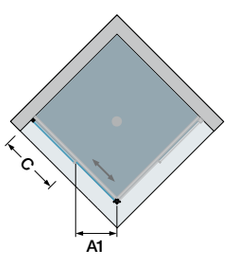

QR-SE2 R
côté droit

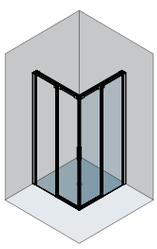

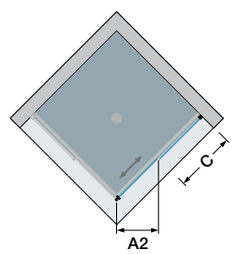

Informations produit

unités d'emballage: 2
- V1: élément coulissant + Accessoires
- V2: élément fixe

La porte est livrée conformément à la mesure commandée.

Cabine d'angle à 2 éléments, côtés séparés

avec cadre

Le côté gauche doit être combiné avec le côté droit

1 élément coulissant, 1 paroi fixe avec saillie

QR-SE2 L
côté gauche

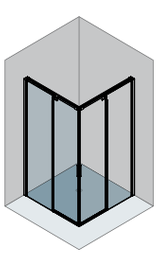

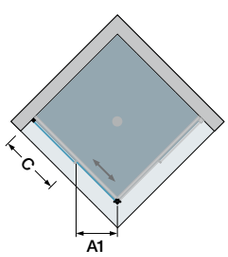

QR-SE2 R
côté droit

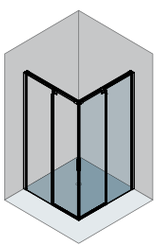

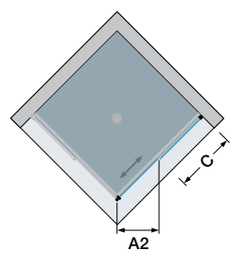

Informations produit

unités d'emballage: 2
- V1: élément coulissant + Accessoires
- V2: élément fixe

La porte est livrée conformément à la mesure commandée.

Couleur

CSH SCH INO

Épaisseur du verre

8 mm

Verres

Verre „Sekurit"

	Protect	ProCare
A10	•	•
AG10	•	
AQ10	•	•
AQB10	•	•
CSG10	•	
CSGA	•	
CSGB	•	
CSGW	•	
ST10	•	
TG10	•	
TS10	•	•
VB10	•	•
VM10	•	•

Cabine d'angle à 2 éléments, côtés séparés

QR-SE2 L ... QR-SE2 R ...	MONTAGE RAS DU SOL - moitié du verre VGM extensibilité largeur adaptable su mesure installation de... à...		largeur entrée (moitié) A1/A2*	mesures élément fixe C	Verre „Sekurit" 8 mm	avec cadre Hauteur: 2000 mm Couleur CSH	SCH/INO
MESURE STANDARD							
... BM 800	790 - 815		239	391-416	A10	**1.351**	**1.419**
... BM 900	890 - 915		275	441-466	A10	**1.395**	**1.465**
... BM 1000	990 - 1015		310	491-516	A10	**1.470**	**1.544**
MESURE SPÉCIALE	**largeur spéciale**	**hauteur**					
... XB1	de 700 à 1016	jusqu'a 2000	200 - 316	335-499	A10	**1.500**	**1.575**
MESURE SPÉCIALE	**largeur spéciale**	**hauteur spéciale**					
... XH1 •	de 700 à 1016	de 2001 à 2250	200 - 316	335-499	A10	**1.685**	-
DÉCOUPE OBLIQUE/ INTERNE	En cas de coupes en biseau et encoches, on applique principalement le prix de la dimension spéciale de référence (largeur ou hauteur). La valeur indiquée à droite est ajoutée au prix de l'article spécial de référence.					Prix supplémentaire	
découpe oblique ou interne	Les coupes en biseau jusqu'à 8 mm ne sont pas facturées.					**89**	
découpe oblique et interne	Les coupes en biseau jusqu'à 8 mm ne sont pas facturées.					**124**	

Découpe oblique possible uniquement sur demande - horizontal avec une découpe oblique maximale de 8 mm.
Pour ces articles, les découpes obliques et internes sont seulement possible sur commande (elles réduisent la largeur d'entrée). Possible seulement sur l'élément fixe – côté du mur en bas.
Pour indications spéciales, restrictions ou INFORMATIONS SUR LE MONTAGE, voir détails à la fin de la gamme de produit.

Cabine d'angle à 2 éléments, côtés séparés

QR-SE2 L ... QR-SE2 R ...	MONTAGE RAS DU SOL - moitié du verre VGM extensibilité largeur adaptable su mesure installation de... à...		largeur entrée (moitié) A1/A2*	mesures élément fixe C	Verre „Sekurit" 8 mm	avec cadre Hauteur: 2000 mm Couleur CSH	SCH/INO
Pour les articles standard ci-dessous, l'élément fixe a une saillie pour des raisons de stabilité.							
... BM 1200	1190 - 1215		381	591-616	A10	**1.575**	**1.654**
... BM 1400	1390 - 1415		451	691-716	A10	**1.685**	**1.769**
A partir de 1017mm, les articles ci-dessous ont une saillie sur l'élément fixe pour des raisons de stabilité.							
MESURE SPÉCIALE	**largeur spéciale**	**hauteur spéciale**					
... XB2	de 1017 à 1216	jusqu'a 2000	317 - 386	500-599	A10	**1.606**	**1.686**
... XB3	de 1217 à 1416	jusqu'a 2000	387 - 457	600-699	A10	**1.719**	**1.805**
... XB4	de 1417 à 1600	jusqu'a 2000	458 - 493	700-832	A10	**1.836**	**1.928**
MESURE SPÉCIALE	**largeur spéciale**	**hauteur spéciale**					
... XH2 •	de 1017 à 1216	de 2001 à 2250	317 - 386	500-599	A10	**1.791**	-
... XH3 •	de 1217 à 1416	de 2001 à 2250	387 - 457	600-699	A10	**1.904**	-
... XH4 •	de 1417 à 1600	de 2001 à 2250	458 - 493	700-832	A10	**2.021**	-
DÉCOUPE OBLIQUE/ INTERNE	En cas de coupes en biseau et encoches, on applique principalement le prix de la dimension spéciale de référence (largeur ou hauteur). La valeur indiquée à droite est ajoutée au prix de l'article spécial de référence.					Prix supplémentaire	
découpe oblique ou interne	Les coupes en biseau jusqu'à 8 mm ne sont pas facturées.					**89**	
découpe oblique et interne	Les coupes en biseau jusqu'à 8 mm ne sont pas facturées.					**124**	

Découpe oblique possible uniquement sur demande - horizontal avec une découpe oblique maximale de 8 mm.
Pour ces articles, les découpes obliques et internes sont seulement possible sur commande (elles réduisent la largeur d'entrée). Possible seulement sur l'élément fixe – côté du mur en bas.
Pour indications spéciales, restrictions ou INFORMATIONS SUR LE MONTAGE, voir détails à la fin de la gamme de produit.

VERRES		demi-angle
A10	verre clair	**0**
AQ10 | AQB10	verre clair acev sérigraphique bord supérieur blanc | anthracite	**91**
TS10 | VB10 | VM10	Privé | Nubes | Nebula	**168**
AG10	Parsol gris	**249**
CSGA | CSGW | CSGB | TG10	Élément fixe: verre chromé-miroir / Porte coulissante: verre clair | acev sérigraphique blanc | anthracite | Parsol gris Privé	**296**
ST10	verre satiné	**373**
CSG10	verre chromé-miroir	**455**

TRAITEMENT DU VERRE	Traitement de surface du verre (il est impossible d'appliquer les deux traitements sur un seul verre)	demi-angle
Protect	Protection de la surface du verre avec effet anti-gouttes (glissement de l'eau plus rapide).	**134**
ProCare	Protection de la surface du verre anticorrosion (TIMELESS).	**151**

Pour l'article „mesure spéciale en largeur" ou „ mesure spéciale en largeur et/ou hauteur" entrer la mesure souhaitée.

Informations techniques - indication générale

ATTENTION: Indication pour cabine d'angle.
A partir d'une largeur de 1037mm (montage sur receveur) / et de 1023mm pour montage au sol, l'élément fixe est livré avec une saillie pour des raisons de stabilité.
Jusqu'à une largeur de 1036mm pour montage sur receveur / et de 1022mm pour montage au sol, ceci n'est pas nécessaire.
Cette saillie assure la stabilité des barres de coulissement et evite qu'elles ne s'abaissent.
Ceci permet de réaliser des largeurs allant jusqu'à 1600mm sans bras au plafond dérangeant.

Jusqu'à une largeur de 1036mm (montage sur receveur)
et de 1022mm (montage au sol)
la cabine d'angle est livrée sans saillie.

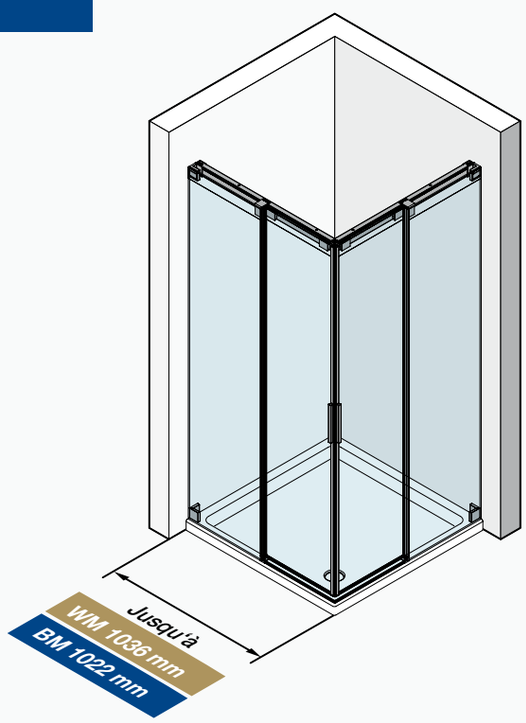

A partir de 1037 mm de largeur (montage sur receveur)
A partir de 1437 mm de largeur (montage sur receveur)
la cabine d'angle est livrée avec une saillie décrite ci-dessus. 2 adaptateurs sont montés pour des raisons de stabilité.

A partir de 1023 mm de largeur (montage au sol)
A partir de 1423 mm de largeur (montage au sol)
la cabine d'angle est livrée avec une saillie décrite ci-dessus. 2 adaptateurs sont montés pour des raisons de stabilité.

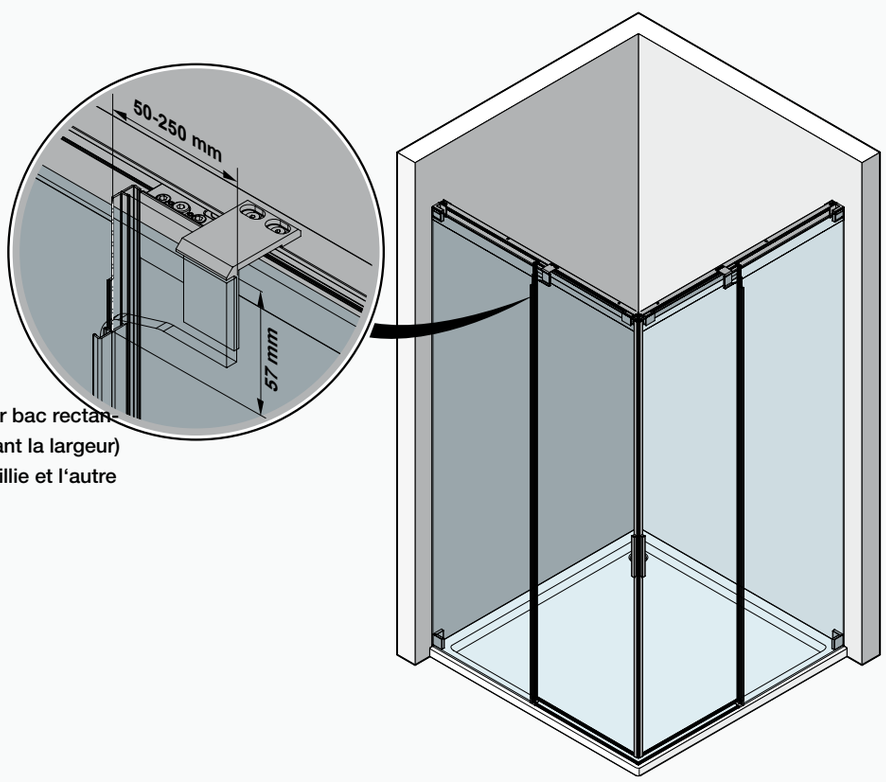

ATTENTION:
Pour les cabines d'angle sur bac rectangulaire, il est possible (suivant la largeur) qu'un côté soit avec une saillie et l'autre sans.

Informations techniques - indication générale

ATTENTION: Indication pour cabine d'angle.
A partir d'une largeur de 1031mm (montage sur receveur) / et de 1017mm pour montage au sol, l'élément fixe est livré avec une saillie pour des raisons de stabilité.
Jusqu'à une largeur de 1030mm pour montage sur receveur / et de 1016mm pour montage au sol, ceci n'est pas nécessaire.
Cette saillie assure la stabilité des barres de coulissement et evite qu'elles ne s'abaissent.
Ceci permet de réaliser des largeurs allant jusqu'à 1600mm sans bras au plafond dérangeant.

Jusqu'à une largeur de 1030mm (montage sur receveur)
et de 1016mm (montage au sol)
la cabine d'angle est livrée sans saillie.

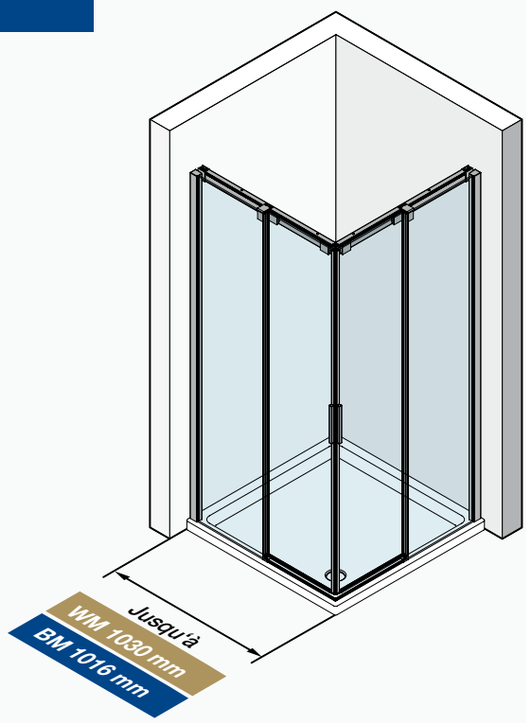

A partir de 1031 mm de largeur (montage sur receveur)
A partir de 1431 mm de largeur (montage sur receveur)
la cabine d'angle est livrée avec une saillie décrite ci-dessus. 2 adaptateurs sont montés pour des raisons de stabilité.

A partir de 1017 mm de largeur (montage au sol)
A partir de 1417 mm de largeur (montage au sol)
la cabine d'angle est livrée avec une saillie décrite ci-dessus. 2 adaptateurs sont montés pour des raisons de stabilité.

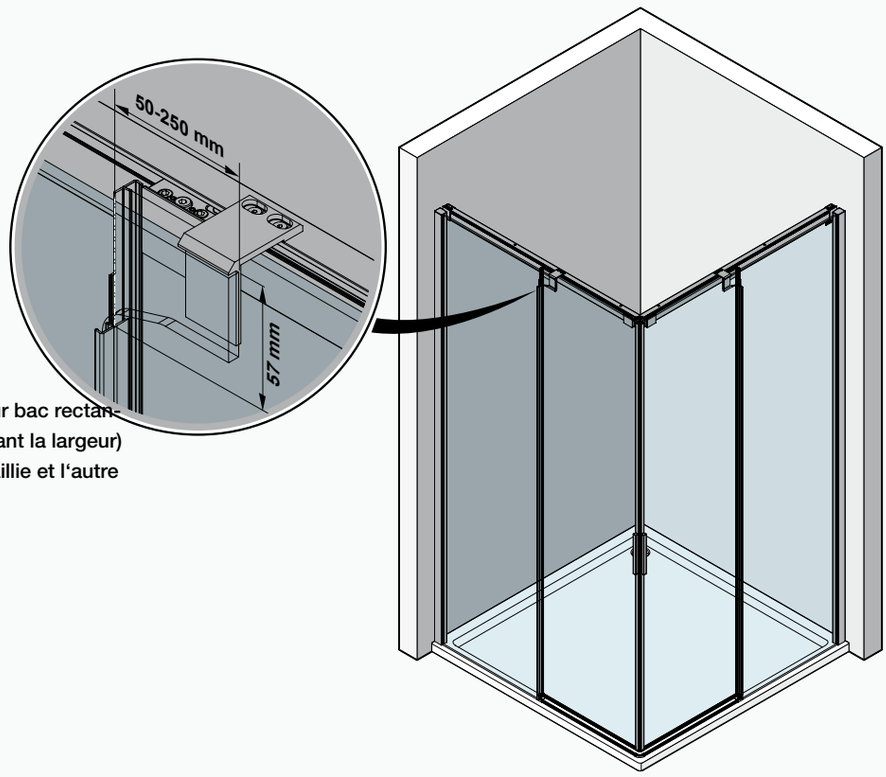

ATTENTION:
Pour les cabines d'angle sur bac rectangulaire, il est possible (suivant la largeur) qu'un côté soit avec une saillie et l'autre sans.

Informations techniques pour le montage sur bac de douche

Veuillez vérifier le niveau horizontal du receveur de douche.
La cloison de douche pour montage sur receveur (par ex. XTW2 L SB...) est prévue pour le placement sur bac de douche et ne sera pour cette raison pas montée sur le bord extérieur. Veuillez respecter les indications pour „montage sur receveur“ dans la notice de montage. Pour les réglages voir indications par article.

position fixation/charnière murale
Pour montage sur receveur

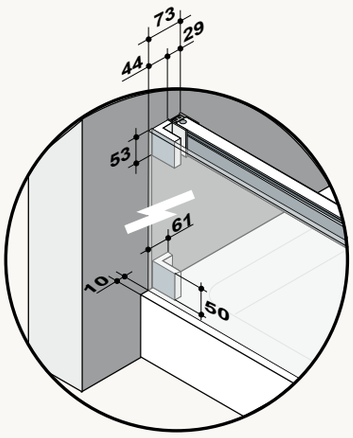

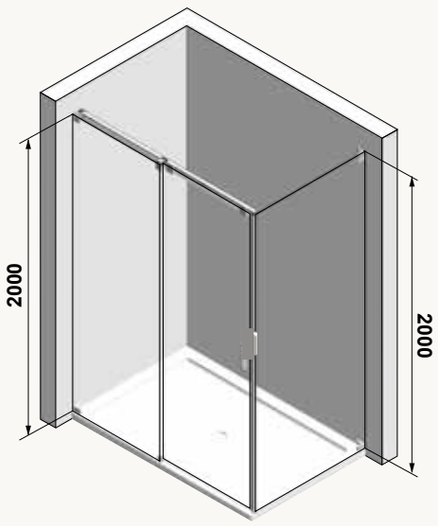

position fixation/charnière murale
Pour montage sur receveur

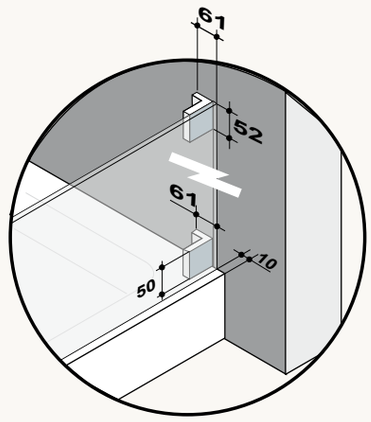

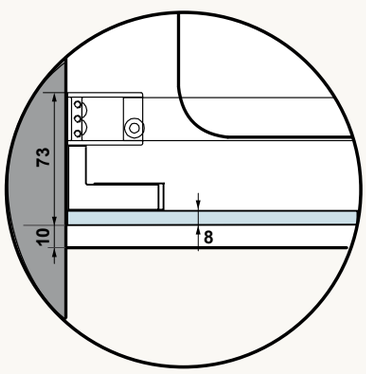

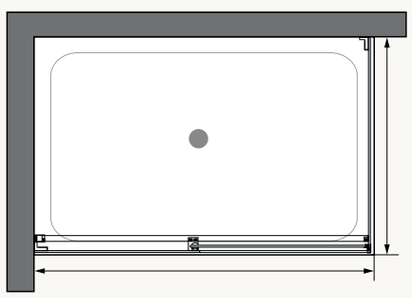

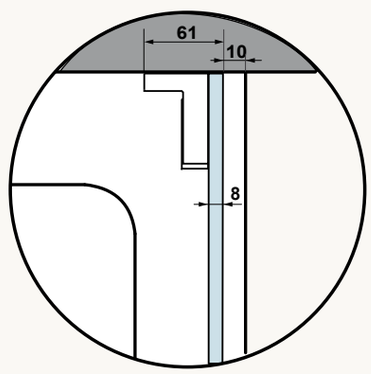

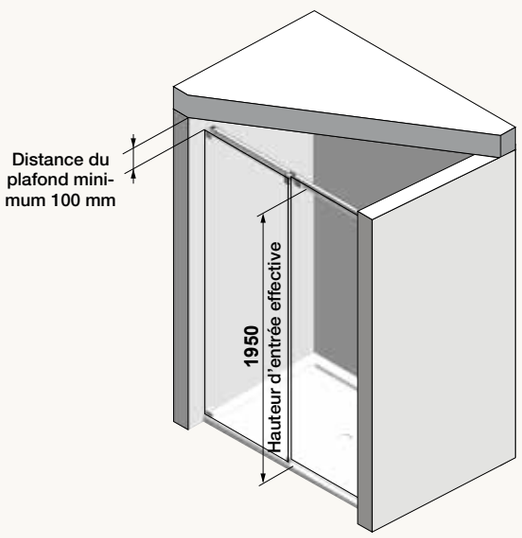

position profil d‘arrêt
Pour montage sur receveur
PORTE POUR NICHE

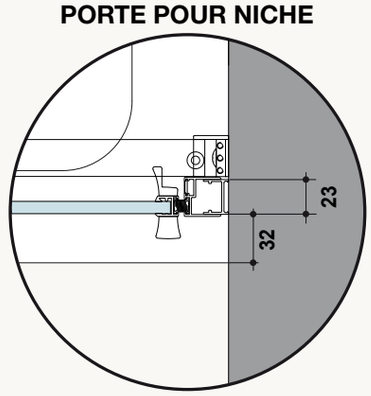

Informations techniques pour les articles spécialement prévus pour le montage au sol - milieu de verre

Veuillez vérifier la niveau horizontal du sol.
Si vous voulez un montage au sol - milieu de verre, veuillez commander les références spéciales pour montage au sol - par ex. XTW L XB....
Le verre est exactement centré sur les dimensions désirées -/ commandés. Pour les réglages voir indications par article.
Pour le montage veuillez suivre les indications pour montage au sol - milieu de verre dans la notice de montage. Si une autre position est souhaitéé, ceci doit être communiqué à la commande. Veuillez utiliser pour ceci nos fiches spéciales - feuilles de mesures que vous trouverez sur www.duka.it „download area“.
Pour un montage au sol, où le verre est placé au milieu du joint, il faut être certain qu'il s'agit d'un joint étanche qui ne nécessite aucun entretien.

position fixation/charnière murale pour montage au sol milieu de verre

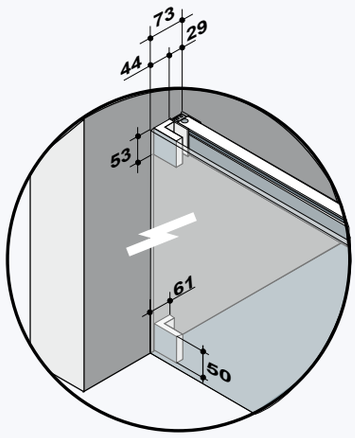

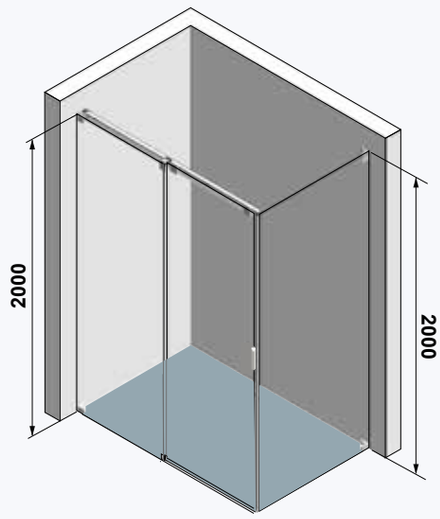

position fixation/charnière murale pour montage au sol milieu de verre

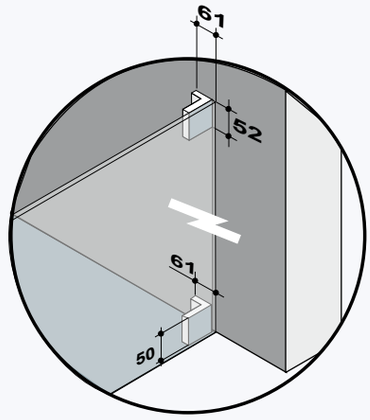

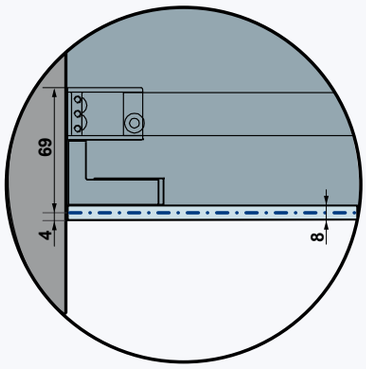

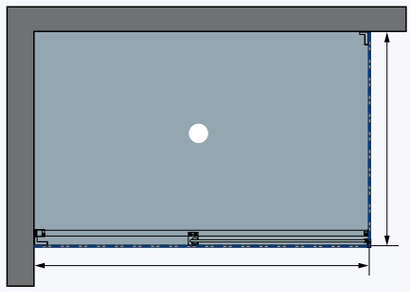

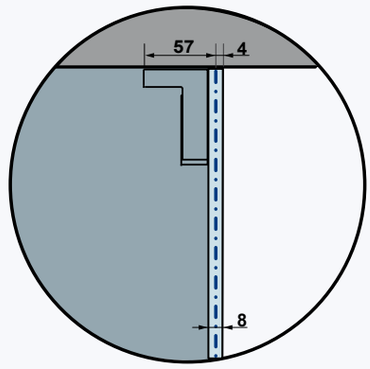

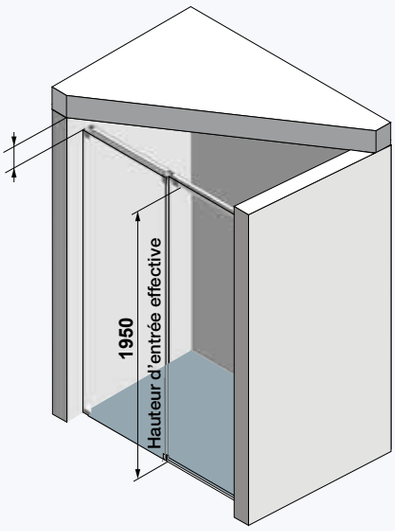

position profil d'arrêt pour montage au sol milieu de verre
PORTE POUR NICHE

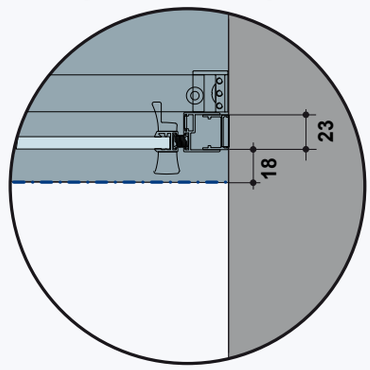

indication de mesure milieu de verre

Informations techniques pour le montage sur bac de douche

Veuillez vérifier le niveau horizontal du receveur de douche.
La cloison de douche pour montage sur receveur (par ex. QTW2 L 1200) est prévue pour le placement sur bac de douche et ne sera pour cette raison pas montée sur le bord extérieur. Veuillez respecter les indications pour „montage sur receveur“ dans la notice de montage. Pour les réglages sur les mesures standards (VWM) et les mesures spéciales, voir indications par article.

position profil mur
Pour montage sur receveur

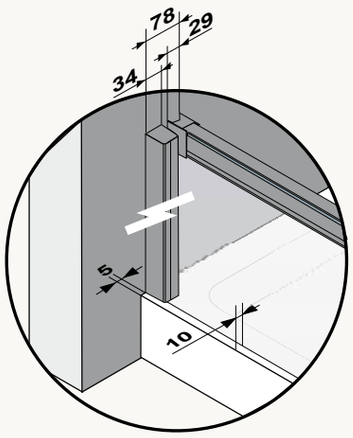

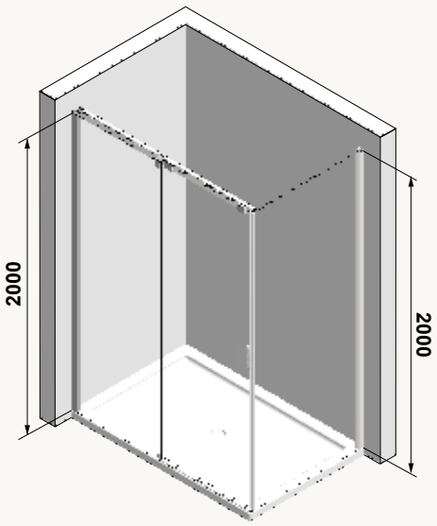

position profil mur
Pour montage sur receveur

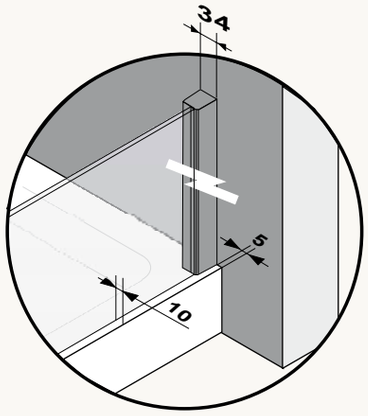

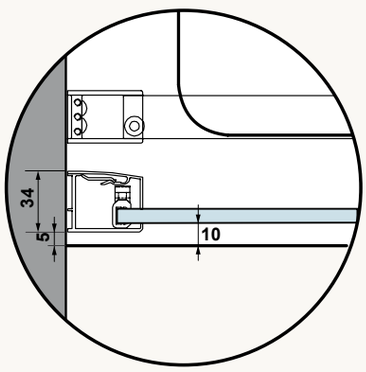

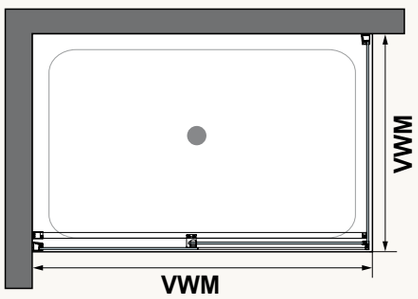

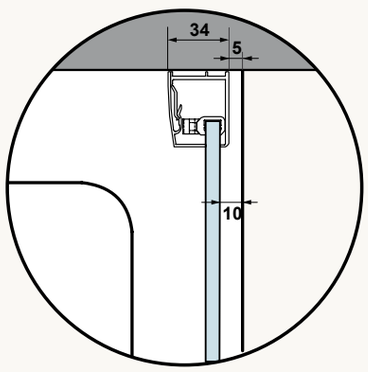

Distance du plafond mini-mum 100 mm

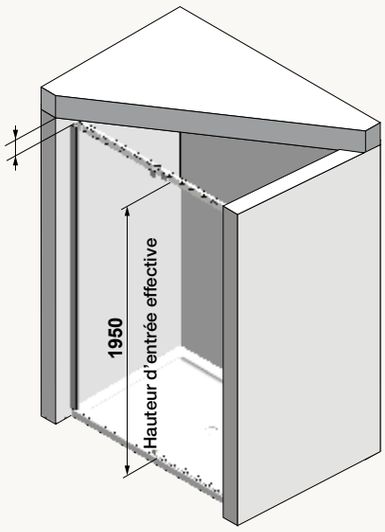

position profil d‘arrêt
Pour montage sur receveur
PORTE POUR NICHE

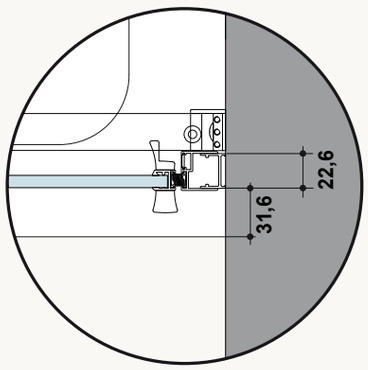

Informations techniques pour les articles spécialement prévus pour le montage au sol - milieu de verre

Veuillez vérifier la niveau horizontal du sol.
Si vous voulez un montage au sol - milieu de verre, veuillez commander les références spéciales pour montage au sol - par ex. QTW L BM 1200.
Le verre est exactement centré sur les dimensions désirées -/ commandés. Pour les réglages sur les mesures standards (VGM) et les mesures spéciales, voir indications par article.
Pour le montage veuillez suivre les indications pour montage au sol - milieu de verre dans la notice de montage. Si une autre position est souhaitéé, ceci doit être communiqué à la commande. Veuillez utiliser pour ceci nos fiches spéciales - feuilles de mesures que vous trouverez sur www.duka.it „download area“.
Pour un montage au sol, où le verre est placé au milieu du joint, il faut être certain qu'il s'agit d'un joint étanche qui ne nécessite aucun entretien.

position profil mur
pour montage au sol milieu de verre

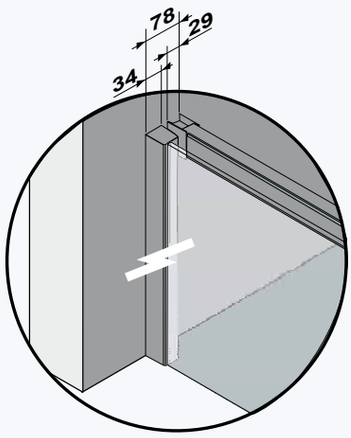

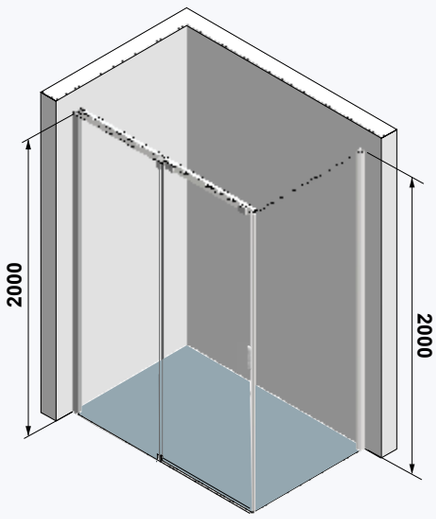

position profil mur
pour montage au sol milieu de verre

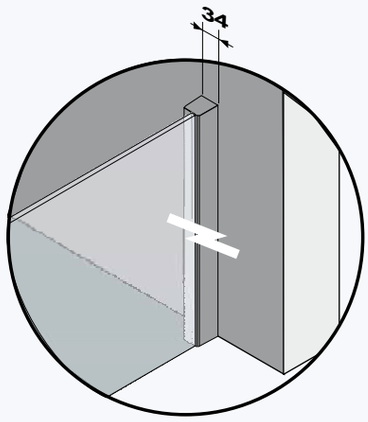

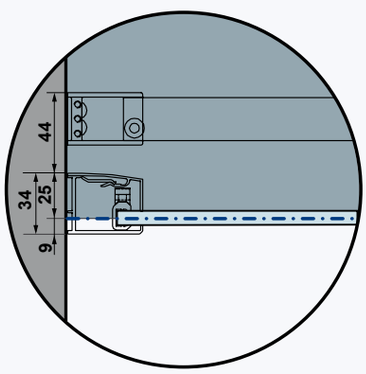

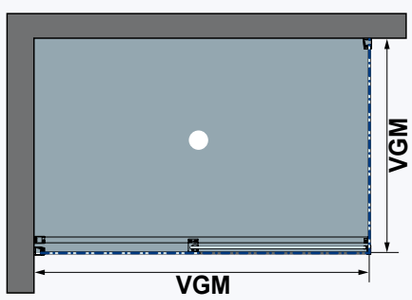

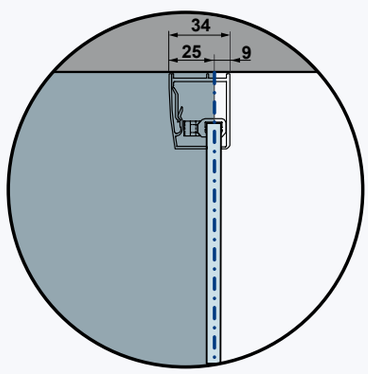

Distance du plafond minimum 100 mm

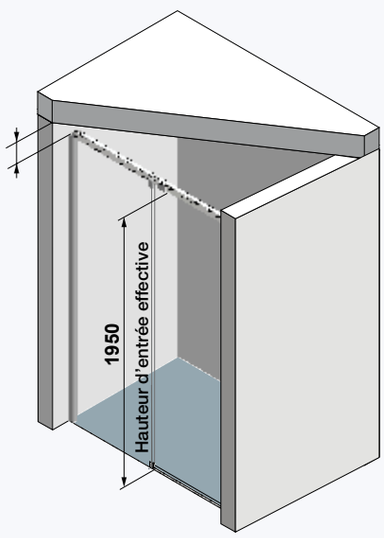

position profil d'arrêt
pour montage au sol milieu de verre
PORTE POUR NICHE

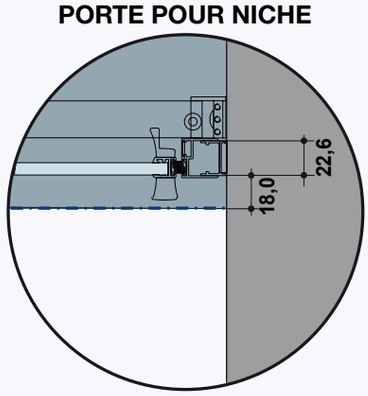

indication de mesure milieu de verre

Profils de compensation	article	code interne	description	Hauteur: 2000 mm Couleur	
				CSH	SCH/INO
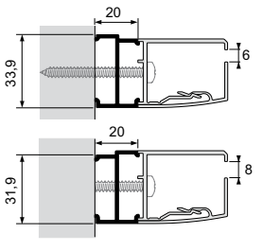	**22-PR5**	(PRHZ048)	élargit l'art. QWV2 L/R, QW2 L/R, QWV4 L/R et QW4 L/R de 20 mm	**84**	**101**

Explication des combinaisons de verre avec le CSG10



CSGW
Element fixe CSG10 / porte coulissante AQ10



CSGA
Element fixe CSG10 / porte coulissante A10 (disponible uniquement pour la version avec profilé mural)



CSGB
Element fixe CSG10 / porte coulissante AQB10

Possibilité de mesure spéciale

◆ possible ◇ pas possible

article	Largeur min	Largeur max	Hauteur max	Découpe oblique	Découpe interne
Q0-ST2N L/R - Q0-ST2W L/R	970	2200	2250	sur demande	◆②
Q0-WV2 L/R - Q0-W2 L/R	150	1400	2250	◆	◆
Q0-ST1 L/R	520	1100	2250	◇	◇
Q0-SE2 L/R	700 ①	1600	2250	sur demande	◆②
QR-ST2N L/R	970	2200	2250	sur demande	◆②
QR-ST2W L/R	980	2200	2250	sur demande	◆②
QR-WV2 L/R-QR-W2 L/R-QR-W4 L/R	150	1400	2250	◆	◆
QR-ST4	1445	2400	2250	sur demande	◇
QR-ST3 L/R	1350	2207	2250	sur demande	◆②
QR-SE L/R	700 ①	1600	2250	sur demande	◆②

Note

① L'art. QE2/QK2 (moitié entrée d'angle) jusqu'à 780 mm de largeur, doit, à cause de l'entrée, être combinée avec une largeur min. de 900 mm. P. ex. largeur entrée 750 x 900 = ca. 477 mm.
② Pour ces articles la découpe oblique et interne est possible seulement sur demande (elles réduisent la largeur de entrée). Possible seulement sur l'élément fixe – côté du mur en bas. Si ces articles sont aussi en hauteur spéciale, le supplément pour hauteur de prix, sera calculé uniquement pour la coupe.

Indications pour Mesures spéciales

Delai de livraison de l'usine 2-3 semaines .
Veuillez s'il vous-plaît joindre le dessin précis de la situation en utilisant nos formulaires.
Constructions en "U" sont seulement possibles sur requête. Voir rubrique „cabines en U".
duka acqua 5000 est bien sûr aussi disponible sur demande (hauteur en mesure spéciale) pour une baignoire.



pura 5000

















Porte battante 1 élément

sans cadre

pour niche ou avec paroi latérale raccourcie

1 élément battant

P-TN1 L
charnière à gauche

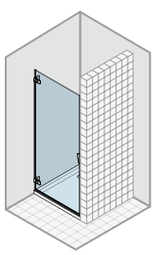

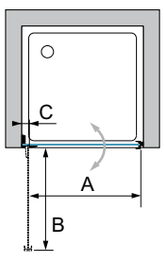

P-TN1 R
charnière à droite

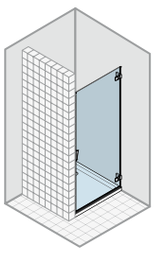

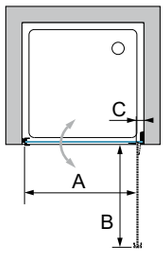

Informations produit

Ouverture vers l'extérieur et l'intérieur.

Cet article sera seulement fourni sur mesure.

Une prise de mesure est indispensable. Veuillez utiliser nos feuilles de mesures spéciales ou contactez notre service de prise de mesures.

Paroi latérale raccourcie

sans cadre

avec support

/+

P-WV R
charnière à droite

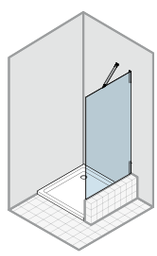

/+

P-WV L
charnière à gauche

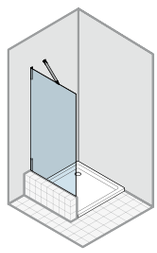

Cet article sera seulement fourni sur mesure.

Une prise de mesure est indispensable. Veuillez utiliser nos feuilles de mesures spéciales ou contactez notre service de prise de mesures.

Couleur

CSH

Épaisseur du verre

8 mm

Verres

Verre „Sekurit“

	Protect	ProCare
A10	•	•
A10B	•	•
A10G	•	•
A10W	•	•
AG10	•	
AG10B	•	
ST10	•	
TS10	•	•
VM10	•	•

Porte battante 1 élément

P-TN1 L ... P-TN1 R ...	mesures situation		largeur entrée	rayon d´ouverture	axe pivotant	Verre „Sekurit“ 8 mm	sans cadre Hauteur: 2000 mm Couleur
	largeur		A	B	C		CSH
MESURE SPÉCIALE	**largeur spéciale**	**hauteur**					
... SB1	de 500 à 700	jusqu‘a 2000	de 424 à 624	de 439 à 639	47	A10	**1.443**
... SB2	de 701 à 900	jusqu‘a 2000	de 625 à 824	de 640 à 839	47	A10	**1.473**
... SB3	de 901 à 1000	max. 2000	de 825 à 924	de 840 à 939	47	A10	**1.529**
MESURE SPÉCIALE	**largeur spéciale**	**hauteur spéciale**					
... SH1 •	de 500 à 700	de 2001 à 2250	de 424 à 624	de 439 à 639	47	A10	**1.554**
... SH2 •	de 701 à 900	de 2001 à 2250	de 625 à 824	de 640 à 839	47	A10	**1.584**

DÉCOUPE OBLIQUE/ INTERNE	La valeur indiquée à droite est ajoutée au prix de l‘article de référence.	Prix supplémentaire
découpe interne	non disponible	-
découpe oblique	Pour les coupes en biseau jusqu‘à 8 mm, on applique le prix de la dimension spéciale (aucun coût supplémentaire). Sur la porte possibilité d‘une coupe en biseau verticale jusqu‘à 15 mm maxi.	**89**
code	Variantes charnières (panorama complet pour toutes les variantes/ toutes les poignées voir à la fin de la série)	Prix supplémentaire
-	 soft Design - Charnière standard (aucune spécification nécessaire)	-
SOW	 „soft Design“ avec insert en verre en blanc (la poignée est assortie)	**204**
SOB	 „soft Design“ avec insert en verre en noir (la poignée est assortie)	**204**

Paroi latérale raccourcie

P-WV R ... P-WV L ...	mesures situation		Verre „Sekurit“ 8 mm	sans cadre Hauteur: - mm Couleur
	largeur			CSH
MESURE SPÉCIALE	**largeur spéciale**	**hauteur**		
... SB1	de 150 à 800	jusqu‘a 1750	A10	**881**
... SB2	de 801 à 1000	jusqu‘a 1750	A10	**936**
... SB3 •	de 1001 à 1400	jusqu‘a 1750	A10	**1.050**
MESURE SPÉCIALE	**largeur spéciale**	**hauteur spéciale**		
... SH1 •	de 150 à 800	de 1751 à 2250	A10	**993**
... SH2 •	de 801 à 1000	de 1751 à 2250	A10	**1.048**
... SH3 •	de 1001 à 1400	de 1751 à 2250	A10	**1.161**

DÉCOUPE OBLIQUE/ INTERNE	La valeur indiquée à droite est ajoutée au prix de l‘article de référence.	Prix supplémentaire
découpe oblique ou interne	Les coupes en biseau jusqu‘à 8 mm ne sont pas facturées.	**89**
découpe oblique et interne	Les coupes en biseau jusqu‘à 8 mm ne sont pas facturées.	**124**
code	Variantes charnières (on se réfère à la bande verticale sérigraphiée - voir explications à la fin de la série)	Prix supplémentaire
SOW	 sérigraphie verticale blanche assortie à la version „soft Design“ avec couvercle en verre blanc	**0**
SOB	 sérigraphie verticale noire assortie à la version „soft Design“ avec couvercle en verre noir	**0**

VERRES		porte	paroi latérale raccourcie
A10	verre clair	**0**	**0**
A10W | A10B | A10G	verre clair avec sérigraphie court blanc | noir | gris	**non disponible**	**0**
TS10 | VM10	Privé | Nebula	**103**	**103**
AG10	Parsol gris	**103**	**103**
AG10B	Parsol gris avec sérigraphie court noir	**non disponible**	**103**
ST10	verre satiné	**195**	**195**

TRAITEMENT DU VERRE	Traitement de surface du verre (il est impossible d‘appliquer les deux traitements sur un seul verre)	porte	paroi latérale raccourcie
Protect	Protection de la surface du verre avec effet anti-gouttes (glissement de l‘eau plus rapide).	**134**	**134**
ProCare	Protection de la surface du verre anticorrosion (TIMELESS).	**151**	**151**

Pour l‘article „mesure spéciale en largeur“ ou „ mesure spéciale en largeur et/ou hauteur“ entrer la mesure souhaitée.
Pour indications spéciales ou restrictions, voir détails à la fin de la gamme de produit.

Note pour montage au sol
Comme il s‘agit d‘une porte pour niche, elle est aussi adaptée pour le montage au sol - moitié verre. Attention, la position des profilés au mur est modifiée.
Voir indications détaillées à la fin de la collection ou sur la feuille pour montage.





Porte battante 1 élément - élément fixe

sans cadre

pour niche ou avec paroi latérale raccourcie

1 élément battant, 1 paroi fixe/support

P-TN2 L
charnière à gauche

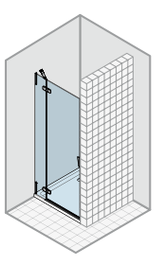

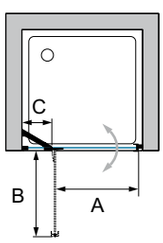

P-TN2 R
charnière à droite

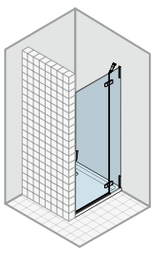

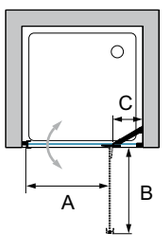

Paroi latérale raccourcie

sans cadre

avec support

/+

P-WV R
charnière à droite

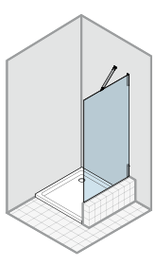

/+

P-WV L
charnière à gauche

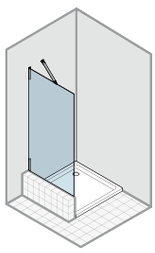

Informations produit

Ouverture vers l'extérieur et l'intérieur.
À partir de 1200 mm de largeur 2 emballages:
V1A: élément de porte
V1B: élément fixe

largeur min-max en détail: élément fixe min 150 mm - max. 870 mm / porte min. 400 mm - max. 733 mm (verre).

Cet article sera seulement fourni sur mesure.

Une prise de mesure est indispensable. Veuillez utiliser nos feuilles de mesures spéciales ou contactez notre service de prise de mesures.

Cet article sera seulement fourni sur mesure.

Une prise de mesure est indispensable. Veuillez utiliser nos feuilles de mesures spéciales ou contactez notre service de prise de mesures.

Couleur

CSH

Épaisseur du verre

8 mm

Verres

Verre „Sekurit“

	Protect	ProCare
A10	•	•
A10B	•	•
A10G	•	•
A10W	•	•
AG10	•	
AG10B	•	
ST10	•	
TS10	•	•
VM10	•	•

Porte battante 1 élément - élément fixe

P-TN2 L ... P-TN2 R ...	mesures situation		largeur entrée	rayon d´ouverture	mesures élément fixe	Verre „Sekurit“ 8 mm	sans cadre Hauteur: 2000 mm Couleur
	largeur		A	B	C		CSH
MESURE SPÉCIALE	**largeur spéciale**	**hauteur**					
... SB1	de 600 à 950	jusqu‘a 2000	de 600 à 660 = sur mesure de 661 à 799 = 459 de 800 à 899 = 509 de 900 à 950 = 609	sur mesure 474 524 624	sur mesure	A10	**1.529**
... SB2	de 951 à 1150	jusqu‘a 2000	de 951 à 1099 = 609 de 1100 à 1150 = 709	624 724	sur mesure	A10	**1.598**
... SB3	de 1151 à 1600	jusqu‘a 2000	de 1151 à 1600 = 709	724	sur mesure	A10	**1.729**
MESURE SPÉCIALE	**largeur spéciale**	**hauteur spéciale**					
... SH1 •	de 600 à 950	de 2001 à 2250	de 600 à 660 = sur mesure de 661 à 799 = 459 de 800 à 899 = 509 de 900 à 950 = 609	sur mesure 474 524 624	sur mesure	A10	**1.708**
... SH2 •	de 951 à 1150	de 2001 à 2250	de 951 à 1099 = 609 de 1100 à 1150 = 709	624 724	sur mesure	A10	**1.776**
... SH3 •	de 1151 à 1600	de 2001 à 2250	de 1151 à 1600 = 709	724	sur mesure	A10	**1.908**

DÉCOUPE OBLIQUE/ INTERNE	La valeur indiquée à droite est ajoutée au prix de l‘article de référence.	Prix supplémentaire
découpe oblique ou interne	Pour les coupes en biseau jusqu‘à 8 mm, on applique le prix de la dimension spéciale (aucun coût supplémentaire). Découpes possibles uniquement sur le côté fixe.	**89**
découpe oblique et interne	Pour les coupes en biseau jusqu‘à 8 mm, on applique le prix de la dimension spéciale (aucun coût supplémentaire). Découpes possibles uniquement sur le côté fixe.	**124**
code	Variantes charnières (panorama complet pour toutes les variantes/ toutes les poignées voir à la fin de la série)	Prix supplémentaire
-	 soft Design - Charnière standard (aucune spécification nécessaire)	-
SOW	 „soft Design“ avec insert en verre en blanc (la poignée est assortie)	**254**
SOB	 „soft Design“ avec insert en verre en noir (la poignée est assortie)	**254**
Attention :	L‘élément fixe possède une sérigraphie verticale du côté de la fixation murale, adaptée aux couleurs des charnières. Pour plus de précisions et explicationss sur les variantes, voir la section à la fin de la série.	

Paroi latérale raccourcie

P-WV R ... P-WV L ...	mesures situation		Verre „Sekurit“ 8 mm	sans cadre Hauteur: - mm Couleur
	largeur			CSH
MESURE SPÉCIALE	**largeur spéciale**	**hauteur**		
... SB1	de 150 à 800	jusqu‘a 1750	A10	**881**
... SB2	de 801 à 1000	jusqu‘a 1750	A10	**936**
... SB3 •	de 1001 à 1400	jusqu‘a 1750	A10	**1.050**
MESURE SPÉCIALE	**largeur spéciale**	**hauteur spéciale**		
... SH1 •	de 150 à 800	de 1751 à 2250	A10	**993**
... SH2 •	de 801 à 1000	de 1751 à 2250	A10	**1.048**
... SH3 •	de 1001 à 1400	de 1751 à 2250	A10	**1.161**

DÉCOUPE OBLIQUE/ INTERNE	La valeur indiquée à droite est ajoutée au prix de l‘article de référence.	Prix supplémentaire
découpe oblique ou interne	Les coupes en biseau jusqu‘à 8 mm ne sont pas facturées.	**89**
découpe oblique et interne	Les coupes en biseau jusqu‘à 8 mm ne sont pas facturées.	**124**
code	Variantes charnières (on se réfère à la bande verticale sérigraphiée - voir explications à la fin de la série)	Prix supplémentaire
SOW	 sérigraphie verticale blanche assortie à la version „soft Design“ avec couvercle en verre blanc	**0**
SOB	 sérigraphie verticale noire assortie à la version „soft Design“ avec couvercle en verre noir	**0**

VERRES		porte	paroi latérale rac-courcie
A10 | A10W | A10B | A10G	verre clair | avec sérigraphie court blanc | noir | gris	**0**	**0**
TS10 | VM10	Privé | Nebula	**129**	**103**
AG10 | AG10B	Parsol gris | avec sérigraphie court noir	**129**	**103**
ST10	verre satiné	**231**	**195**

TRAITEMENT DU VERRE	Traitement de surface du verre (il est impossible d‘appliquer les deux traitements sur un seul verre)	porte	paroi latérale rac-courcie
Protect	Protection de la surface du verre avec effet anti-gouttes (glissement de l‘eau plus rapide).	**134**	**134**
ProCare	Protection de la surface du verre anticorrosion (TIMELESS).	**151**	**151**

Pour l‘article „mesure spéciale en largeur“ ou „ mesure spéciale en largeur et/ou hauteur“ entrer la mesure souhaitée.
Pour indications spéciales ou restrictions, voir détails à la fin de la gamme de produit.
Attention, sans indication spéciale, la porte sera fournie avec la largeur d‘entrée ci-dessus.

Note pour montage au sol
Comme il s‘agit d‘une porte pour niche, elle est aussi adaptée pour le montage au sol - moitié verre. Attention, la position des profilés au mur est modifiée.
Voir indications détaillées à la fin de la collection ou sur la feuille pour montage.





Porte pliante

sans cadre

pour niche ou avec paroi latérale raccourcie

2 éléments pliants

P-FPTN L
charnière à gauche

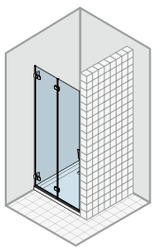

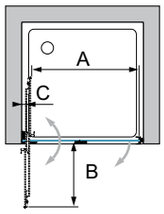

P-FPTN R
charnière à droite

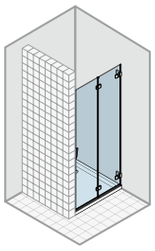

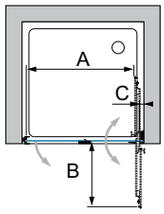

Paroi latérale raccourcie

sans cadre

avec support

/+

P-WV R
charnière à droite

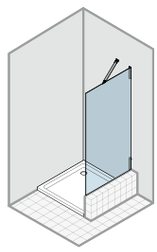

/+

P-WV L
charnière à gauche

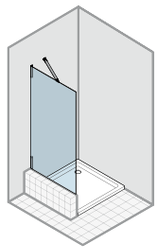

Informations produit

Ouverture vers l'extérieur et l'intérieur.

Cet article sera seulement fourni sur mesure.

Une prise de mesure est indispensable. Veuillez utiliser nos feuilles de mesures spéciales ou contactez notre service de prise de mesures.

Cet article sera seulement fourni sur mesure.

Une prise de mesure est indispensable. Veuillez utiliser nos feuilles de mesures spéciales ou contactez notre service de prise de mesures.

Couleur

CSH

Épaisseur du verre

8 mm

Verres

Verre „Sekurit“

	Protect	ProCare
A10	•	•
A10B	•	•
A10G	•	•
A10W	•	•
AG10	•	
AG10B	•	
ST10	•	
TS10	•	•
VM10	•	•

Porte pliante

P-FPTN L ... P-FPTN R ...	mesures situation		largeur entrée	rayon d´ouverture	axe pivotant	Verre „Sekurit“ 8 mm	sans cadre Hauteur: 2000 mm Couleur
	largeur		A	B	C		CSH
MESURE SPÉCIALE	**largeur spéciale**	**hauteur**					
... SB1	de 500 à 700	jusqu‘a 2000	de 424 à 624	de 278 à 378	47	A10	**1.574**
... SB2	de 701 à 900	jusqu‘a 2000	de 625 à 824	de 379 à 478	47	A10	**1.601**
... SB3	de 901 à 1000	max. 2000	de 825 à 924	de 479 à 528	47	A10	**1.665**
MESURE SPÉCIALE	**largeur spéciale**	**hauteur spéciale**					
... SH1 •	de 500 à 700	de 2001 à 2250	de 424 à 624	de 278 à 378	47	A10	**1.753**
... SH2 •	de 701 à 900	de 2001 à 2250	de 625 à 824	de 379 à 478	47	A10	**1.780**

DÉCOUPE OBLIQUE/ INTERNE	La valeur indiquée à droite est ajoutée au prix de l‘article de référence.	Prix supplémentaire
découpe interne	non disponible	-
découpe oblique	Pour les coupes en biseau jusqu‘à 8 mm, on applique le prix de la dimension spéciale (aucun coût supplémentaire). Sur la porte possibilité d‘une coupe en biseau verticale jusqu‘à 15 mm maxi.	**89**
code	Variantes charnières (panorama complet pour toutes les variantes/ toutes les poignées voir à la fin de la série)	Prix supplémentaire
-	 soft Design - Charnière standard (aucune spécification nécessaire)	-
SG	soft Design - Charnière standard avec poignée intérieure grise	-
SOW	soft design avec couvercle en verre blanc (poignée extérieure avec insert souple)	**254**
SWG	soft design avec couvercle en verre blanc (poignée extérieure avec insert souple) avec poignée intérieure blanche	**254**
SOB	soft design avec couvercle en verre noir (également pour la poignée extérieure)	**254**
SBG	soft design avec couvercle en verre noir (poignée extérieure avec insert souple noir) avec poignée intérieure noire	**254**

Paroi latérale raccourcie

P-WV R ... P-WV L ...	mesures situation		Verre „Sekurit“ 8 mm	sans cadre Hauteur: - mm Couleur
	largeur			CSH
MESURE SPÉCIALE	**largeur spéciale**	**hauteur**		
... SB1	de 150 à 800	jusqu‘a 1750	A10	**881**
... SB2	de 801 à 1000	jusqu‘a 1750	A10	**936**
... SB3 •	de 1001 à 1400	jusqu‘a 1750	A10	**1.050**
MESURE SPÉCIALE	**largeur spéciale**	**hauteur spéciale**		
... SH1 •	de 150 à 800	de 1751 à 2250	A10	**993**
... SH2 •	de 801 à 1000	de 1751 à 2250	A10	**1.048**
... SH3 •	de 1001 à 1400	de 1751 à 2250	A10	**1.161**

DÉCOUPE OBLIQUE/ INTERNE	La valeur indiquée à droite est ajoutée au prix de l‘article de référence.	Prix supplémentaire
découpe oblique ou interne	Les coupes en biseau jusqu‘à 8 mm ne sont pas facturées.	**89**
découpe oblique et interne	Les coupes en biseau jusqu‘à 8 mm ne sont pas facturées.	**124**
code	Variantes charnières (on se réfère à la bande verticale sérigraphiée - voir explications à la fin de la série)	Prix supplémentaire
SOW	 sérigraphie verticale blanche assortie à la version „soft Design“ avec couvercle en verre blanc	**0**
SOB	 sérigraphie verticale noire assortie à la version „soft Design“ avec couvercle en verre noir	**0**

VERRES		porte	paroi latérale raccourcie
A10	verre clair	**0**	**0**
A10W | A10B | A10G	verre clair avec sérigraphie court blanc | noir | gris	**non disponible**	**0**
TS10 | VM10	Privé | Nebula	**129**	**103**
AG10	Parsol gris	**129**	**103**
AG10B	Parsol gris avec sérigraphie court noir	**non disponible**	**103**
ST10	verre satiné	**231**	**195**

TRAITEMENT DU VERRE	Traitement de surface du verre (il est impossible d‘appliquer les deux traitements sur un seul verre)	porte	paroi latérale raccourcie
Protect	Protection de la surface du verre avec effet anti-gouttes (glissement de l‘eau plus rapide).	**134**	**134**
ProCare	Protection de la surface du verre anticorrosion (TIMELESS).	**151**	**151**

Pour l‘article „mesure spéciale en largeur“ ou „ mesure spéciale en largeur et/ou hauteur“ entrer la mesure souhaitée.
Pour indications spéciales ou restrictions, voir détails à la fin de la gamme de produit.

Note pour montage au sol
Comme il s‘agit d‘une porte pour niche, elle est aussi adaptée pour le montage au sol - moitié verre. Attention, la position des profilés au mur est modifiée.
Voir indications détaillées à la fin de la collection ou sur la feuille pour montage.





Porte battante à 2 éléments

sans cadre

pour niche

2 éléments battants

P-PTN

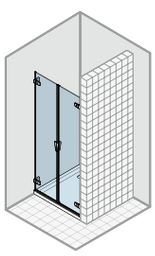

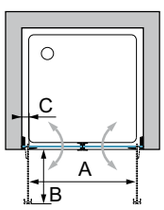

Informations produit

Ouverture vers l'extérieur et l'intérieur.

Cet article sera seulement fourni sur mesure.

Une prise de mesure est indispensable. Veuillez utiliser nos feuilles de mesures spéciales ou contactez notre service de prise de mesures.

Porte battante 1 élément - paroi latérale

sans cadre

pour niche

1 élément battant, 1 paroi latérale/support

P-TN1X L

charnière à gauche

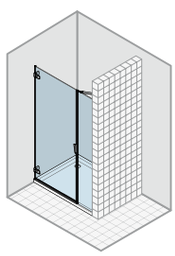

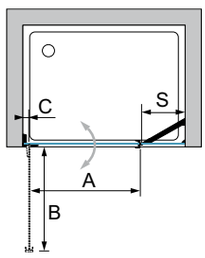

P-TN1X R

charnière à droite

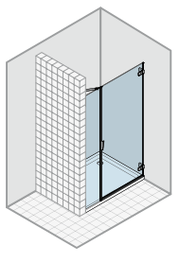

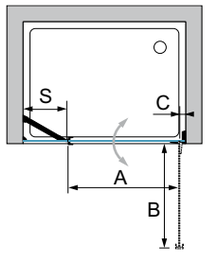

Informations produit

Ouverture vers l'extérieur et l'intérieur.
unités d'emballage: 2
V1: élément de porte
V2: paroi latérale

largeur min-max en détail: paroi latérale min 150 mm - max 1100 mm / porte min 500mm - max 1000 mm à H 2000 - max 900 mm à partir de H 2000 à 2250 mm.

Cet article sera seulement fourni sur mesure.

Une prise de mesure est indispensable. Veuillez utiliser nos feuilles de mesures spéciales ou contactez notre service de prise de mesures.

Couleur

CSH

Épaisseur du verre

8 mm

Verres

Verre „Sekurit"

	Protect	ProCare
A10	•	•
A10B	•	•
A10G	•	•
A10W	•	•
AG10	•	
AG10B	•	
ST10	•	
TS10	•	•
VM10	•	•

Porte battante à 2 éléments

P-PTN ...	mesures situation		largeur entrée	rayon d´ouverture	axe pivotant	Verre „Sekurit“ 8 mm	sans cadre Hauteur: 2000 mm Couleur
	largeur		A	B	C		CSH
MESURE SPÉCIALE	**largeur spéciale**	**hauteur**					
... SB1	de 600 à 950	jusqu‘a 2000	de 483 à 833	de 256 à 431	47	A10	**1.529**
... SB2	de 951 à 1150	jusqu‘a 2000	de 834 à 1033	de 432 à 531	47	A10	**1.598**
... SB3	de 1151 à 1600	jusqu‘a 2000	de 1034 à 1483	de 532 à 756	47	A10	**1.729**
MESURE SPÉCIALE	**largeur spéciale**	**hauteur spéciale**					
... SH1 •	de 600 à 950	de 2001 à 2250	de 483 à 833	de 256 à 431	47	A10	**1.708**
... SH2 •	de 951 à 1150	de 2001 à 2250	de 834 à 1033	de 432 à 531	47	A10	**1.776**
... SH3 •	de 1151 à 1600	de 2001 à 2250	de 1034 à 1483	de 532 à 756	47	A10	**1.908**
DÉCOUPE OBLIQUE/ INTERNE	La valeur indiquée à droite est ajoutée au prix de l‘article de référence.						Prix supplémentaire
découpe interne	non disponible						-
découpe oblique	Pour les coupes en biseau jusqu‘à 8 mm, on applique le prix de la dimension spéciale (aucun coût supplémentaire). Sur la porte possibilité d‘une coupe en biseau verticale jusqu‘à 15 mm maxi.						89
code	Variantes charnières (panorama complet pour toutes les variantes/ toutes les poignées voir à la fin de la série)						Prix supplémentaire
-	 soft Design - Charnière standard (aucune spécification nécessaire)						-
SOW	 „soft Design“ avec insert en verre en blanc (la poignée est assortie)						305
SOB	 „soft Design“ avec insert en verre en noir (la poignée est assortie)						305

Porte battante 1 élément - paroi latérale

P-TN1X L ... P-TN1X R ...	mesures situation		largeur entrée	rayon d´ouverture	axe pivotant	mesures élém. latéral	Verre „Sekurit“ 8 mm	sans cadre Hauteur: 2000 mm Couleur
	largeur		A	B	C	S		CSH
MESURE SPÉCIALE	**largeur spéciale**	**hauteur**						
... SB1	de 1000 à 1300	jusqu‘a 2000	de 1000 à 1150 = 624 de 1151 à 1300 = 724	639 739	47	sur mesure	A10	**1.780**
... SB2	de 1301 à 1700	jusqu‘a 2000	de 1301 à 1399 = 724 de 1400 à 1700 = 824	739 839	47	sur mesure	A10	**1.923**
... SB3	de 1701 à 2000	jusqu‘a 2000	de1701 à 2000 = 824	839	47	sur mesure	A10	**2.135**
MESURE SPÉCIALE	**largeur spéciale**	**hauteur spéciale**						
... SH1 •	de 1000 à 1300	de 2001 à 2250	de 1000 à 1150 = 624 de 1151 à 1300 = 724	639 739	47	sur mesure	A10	**1.959**
... SH2 •	de 1301 à 1700	de 2001 à 2250	de 1301 à 1399 = 724 de 1400 à 1700 = 824	739 839	47	sur mesure	A10	**2.101**
... SH3 •	de 1701 à 2000	de 2001 à 2250	de1701 à 2000 = 824	839	47	sur mesure	A10	**2.314**
DÉCOUPE OBLIQUE/ INTERNE	La valeur indiquée à droite est ajoutée au prix de l‘article de référence.							Prix supplémentaire
découpe oblique ou interne	Pour les coupes en biseau jusqu‘à 8 mm, on applique le prix de la dimension spéciale (aucun coût supplémentaire). Sur la porte possibilité d‘une coupe en biseau verticale jusqu‘à 15 mm maxi. Découpes possibles uniquement sur l‘élément latéral.							**89**
découpe oblique et interne	Pour les coupes en biseau jusqu‘à 8 mm, on applique le prix de la dimension spéciale (aucun coût supplémentaire). Sur la porte possibilité d‘une coupe en biseau verticale jusqu‘à 15 mm maxi. Découpes possibles uniquement sur l‘élément latéral.							**124**
code	Variantes charnières (panorama complet pour toutes les variantes/ toutes les poignées voir à la fin de la série)							Prix supplémentaire
-	 soft Design - Charnière standard (aucune spécification nécessaire)							-
SOW	 „soft Design“ avec insert en verre en blanc (la poignée est assortie)							204
SOB	 „soft Design“ avec insert en verre en noir (la poignée est assortie)							204
Attention :	L‘élément latéral possède une sérigraphie verticale du côté de la fixation murale, adaptée aux couleurs des charnières. Pour plus de précisions ou explications à propos des variantes, voir la section à la fin de la série.							

VERRES		P-PTN	P-TN1X
A10	verre clair	**0**	**0**
A10W | A10B | A10G	verre clair avec sérigraphie court blanc | noir | gris	**non disponible**	**0**
TS10 | VM10	Privé | Nebula	**129**	**129**
AG10	Parsol gris	**129**	**129**
AG10B	Parsol gris avec sérigraphie court noir	**non disponible**	**129**
ST10	verre satiné	**231**	**231**

TRAITEMENT DU VERRE	Traitement de surface du verre (il est impossible d‘appliquer les deux traitements sur un seul verre)	P-PTN	P-TN1X
Protect	Protection de la surface du verre avec effet anti-gouttes (glissement de l‘eau plus rapide).	**134**	**134**
ProCare	Protection de la surface du verre anticorrosion (TIMELESS).	**151**	**151**

Pour l‘article „mesure spéciale en largeur“ ou „ mesure spéciale en largeur et/ou hauteur“ entrer la mesure souhaitée.
Pour indications spéciales ou restrictions, voir détails à la fin de la gamme de produit.

Note pour montage au sol
Comme il s‘agit d‘une porte pour niche, elle est aussi adaptée pour le montage au sol - moitié verre. Attention, la position des profilés au mur est modifiée.
Voir indications détaillées à la fin de la collection ou sur la feuille pour montage.





Porte battante 1 élément - 2 parois fixes

sans cadre

pour niche

1 élément battant, 1 paroi fixe/support, 1 paroi latérale/support

P-TN3 L
charnière à gauche

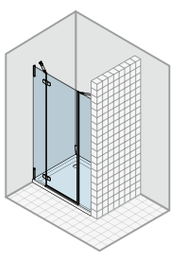

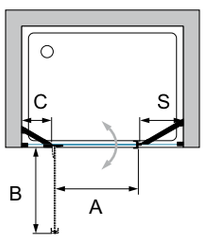

P-TN3 R
charnière à droite

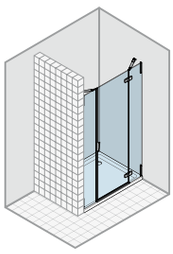

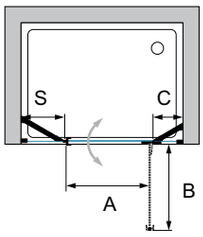

Informations produit

Ouverture vers l'extérieur et l'intérieur.
Entrée centrale.
unités d'emballage: 2
V1: élément de porte + élément fixe
V2: paroi latérale

largeur min-max en détail: élément fixe / paroi latérale min 150 mm - max. 800 mm / porte min. 400 mm - max. 733 mm (verre).

Cet article sera seulement fourni sur mesure.
Une prise de mesure est indispensable. Veuillez utiliser nos feuilles de mesures spéciales ou contactez notre service de prise de mesures.

Porte battante à 2 éléments - élément fixe

sans cadre

pour niche

2 éléments battants, 1 paroi fixe/support

P-TN2P L
élément fixe gauche

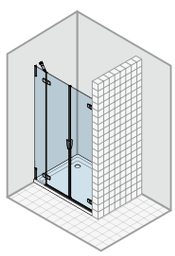

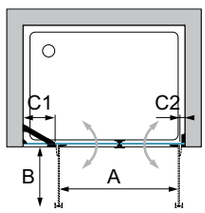

P-TN2P R
élément fixe droit

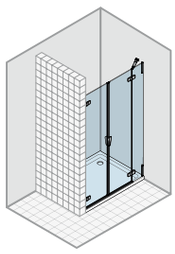

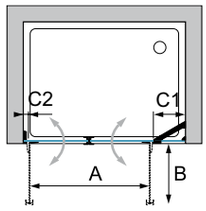

Informations produit

Ouverture vers l'extérieur et l'intérieur.
unités d'emballage: 2
V1: éléments de porte
V2: élément fixe

largeur min-max en détail: élément fixe / paroi latérale min 150 mm - max. 800 mm / porte min. 600 mm - max. 1400 mm (verre).

Cet article sera seulement fourni sur mesure.
Une prise de mesure est indispensable. Veuillez utiliser nos feuilles de mesures spéciales ou contactez notre service de prise de mesures.

Couleur

CSH

Épaisseur du verre

8 mm

Verres

Verre „Sekurit"

	Protect	ProCare
A10	•	•
A10B	•	•
A10G	•	•
A10W	•	•
AG10	•	
AG10B	•	
ST10	•	
TS10	•	•
VM10	•	•

Porte battante 1 élément - 2 parois fixes

P-TN3 L ... P-TN3 R ...	mesures situation		largeur entrée	rayon d´ouverture	mesures élément fixe	mesures élém. latéral	Verre „Sekurit“ 8 mm	sans cadre Hauteur: 2000 mm Couleur
	largeur		A	B	C	S		CSH
MESURE SPÉCIALE	**largeur spéciale**	**hauteur**						
... SB1	de 1000 à 1300	jusqu'a 2000	de 1000 à 1200 = 509 de 1201 à 1300 = 609	524 624	sur mesure	sur mesure	A10	**2.024**
... SB2	de 1301 à 1700	jusqu'a 2000	de 1301 à 1399 = 609 de 1400 à 1700 = 709	624 724	sur mesure	sur mesure	A10	**2.185**
... SB3	de 1701 à 2100	jusqu'a 2000	de 1701 à 2100 = 709	724	sur mesure	sur mesure	A10	**2.426**
MESURE SPÉCIALE	**largeur spéciale**	**hauteur spéciale**						
... SH1 •	de 1000 à 1300	de 2001 à 2250	de 1000 à 1200 = 509 de 1201 à 1300 = 609	524 624	sur mesure	sur mesure	A10	**2.203**
... SH2 •	de 1301 à 1700	de 2001 à 2250	de 1301 à 1399 = 609 de 1400 à 1700 = 709	624 724	sur mesure	sur mesure	A10	**2.364**
... SH3 •	de 1701 à 2100	de 2001 à 2250	de 1701 à 2100 = 709	724	sur mesure	sur mesure	A10	**2.605**

DÉCOUPE OBLIQUE/ INTERNE	La valeur indiquée à droite est ajoutée au prix de l'article de référence.	Prix supplémentaire
découpe oblique ou interne	Pour les coupes en biseau jusqu'à 8 mm, on applique le prix de la dimension spéciale (aucun coût supplémentaire). Découpes possibles uniquement sur le côté fixe.	**89**
découpe oblique et interne	Pour les coupes en biseau jusqu'à 8 mm, on applique le prix de la dimension spéciale (aucun coût supplémentaire). Découpes possibles uniquement sur le côté fixe.	**124**
code	Variantes charnières (panorama complet pour toutes les variantes/ toutes les poignées voir à la fin de la série)	Prix supplémentaire
-	 soft Design - Charnière standard (aucune spécification nécessaire)	**-**
SOW	 „soft Design“ avec insert en verre en blanc (la poignée est assortie)	**254**
SOB	 „soft Design“ avec insert en verre en noir (la poignée est assortie)	**254**
Attention :	Le côté fixe/élément latéral possède une sérigraphie verticale du côté de la fixation murale, adaptée aux couleurs des charnières. Pour plus de précisions ou explications à propos des variantes, voir la section à la fin de la série.	

Porte battante à 2 éléments - élément fixe

P-TN2P L ... P-TN2P R ...	mesures situation		largeur entrée	rayon d´ouverture	mesures élément fixe	axe pivotant	Verre „Sekurit“ 8 mm	sans cadre Hauteur: 2000 mm Couleur
	largeur		A	B	C1	C2		CSH
MESURE SPÉCIALE	**largeur spéciale**	**hauteur**						
... SB1	de 1200 à 1500	jusqu'a 2000	de 1200 à 1299 = 685 de 1300 à 1400 = 785 de 1401 à 1500 = 885	367 417 467	sur mesure	47	A10	**2.419**
... SB2	de 1501 à 1700	jusqu'a 2000	de 1501 à 1599 = 885 de 1600 à 1700 = 985	467 517	sur mesure	47	A10	**2.553**
... SB3	de 1701 à 2200	jusqu'a 2000	de 1701 à 2200 = 1085	567	sur mesure	47	A10	**2.806**
MESURE SPÉCIALE	**largeur spéciale**	**hauteur spéciale**						
... SH1 •	de 1200 à 1500	de 2001 à 2250	de 1200 à 1299 = 685 de 1300 à 1400 = 785 de 1401 à 1500 = 885	367 417 467	sur mesure	47	A10	**2.598**
... SH2 •	de 1501 à 1700	de 2001 à 2250	de 1501 à 1599 = 885 de 1600 à 1700 = 985	467 517	sur mesure	47	A10	**2.731**
... SH3 •	de 1701 à 2200	de 2001 à 2250	de 1701 à 2200 = 1085	567	sur mesure	47	A10	**2.985**

DÉCOUPE OBLIQUE/ INTERNE	La valeur indiquée à droite est ajoutée au prix de l'article de référence.	Prix supplémentaire
découpe oblique ou interne	Pour les coupes en biseau jusqu'à 8 mm, on applique le prix de la dimension spéciale (aucun coût supplémentaire). Sur la porte, côté mur, possibilité d'une coupe en biseau verticale jusqu'à 15 mm maxi. Découpes possibles uniquement sur le côté fixe.	**89**
découpe oblique et interne	Pour les coupes en biseau jusqu'à 8 mm, on applique le prix de la dimension spéciale (aucun coût supplémentaire). Sur la porte, côté mur, possibilité d'une coupe en biseau verticale jusqu'à 15 mm maxi. Découpes possibles uniquement sur le côté fixe.	**124**
code	Variantes charnières (panorama complet pour toutes les variantes/ toutes les poignées voir à la fin de la série)	Prix supplémentaire
-	 soft Design - Charnière standard (aucune spécification nécessaire)	**-**
SOW	 „soft Design“ avec insert en verre en blanc (la poignée est assortie)	**376**
SOB	 „soft Design“ avec insert en verre en noir (la poignée est assortie)	**376**
Attention :	L'élément fixe possède une sérigraphie verticale du côté de la fixation murale, adaptée aux couleurs des charnières. Pour plus de précisions et explicationss sur les variantes, voir la section à la fin de la série.	

VERRES		article complet
A10 | A10W | A10B | A10G	verre clair | avec sérigraphie court blanc | noir | gris	**0**
TS10 | VM10	Privé | Nebula	**161**
AG10 | AG10B	Parsol gris | avec sérigraphie court noir	**201**
ST10	verre satiné	**415**

TRAITEMENT DU VERRE	Traitement de surface du verre (il est impossible d'appliquer les deux traitements sur un seul verre)	article complet
Protect	Protection de la surface du verre avec effet anti-gouttes (glissement de l'eau plus rapide).	**173**
ProCare	Protection de la surface du verre anticorrosion (TIMELESS).	**197**

Pour l'article „mesure spéciale en largeur“ ou „ mesure spéciale en largeur et/ou hauteur“ entrer la mesure souhaitée.
Pour indications spéciales ou restrictions, voir détails à la fin de la gamme de produit.
Attention, sans indication spéciale, la porte sera fournie avec la largeur d'entrée ci-dessus.

Note pour montage au sol
Comme il s'agit d'une porte pour niche, elle est aussi adaptée pour le montage au sol - moitié verre. Attention, la position des profilés au mur est modifiée.
Voir indications détaillées à la fin de la collection ou sur la feuille pour montage.



Porte battante à 2 éléments - 2 parois fixes

sans cadre

pour niche

2 éléments battants, 2 parois fixes/supports

P-TN4

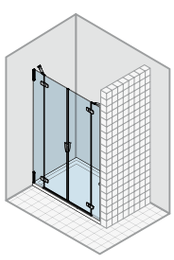

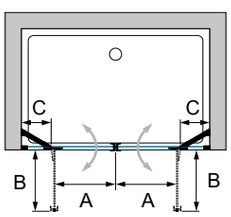

Informations produit

Ouverture vers l'extérieur et l'intérieur.
Entrée centrale.
unités d'emballage: 2
V1: côté gauche
V2: côté droit

largeur min-max en détail: éléments fixe min 150 mm - max. 800 mm / porte min. 300 mm - max. 733 mm (verre).

Cet article sera seulement fourni sur mesure.

Une prise de mesure est indispensable. Veuillez utiliser nos feuilles de mesures spéciales ou contactez notre service de prise de mesures.

Couleur

CSH

Épaisseur du verre

8 mm

Verres

Verre „Sekurit"

	Protect	ProCare
A10	•	•
A10B	•	•
A10G	•	•
A10W	•	•
AG10	•	
AG10B	•	
ST10	•	
TS10	•	•
VM10	•	•

Porte battante à 2 éléments - 2 parois fixes

P-TN4 ...	mesures situation		largeur entrée	rayon d´ouverture	mesures élément fixe		Verre „Sekurit“ 8 mm	sans cadre Hauteur: 2000 mm Couleur
	largeur		A	B	C	C		CSH
MESURE SPÉCIALE	**largeur spéciale**	**hauteur**						
... SB1	de 1200 à 1500	jusqu'a 2000	de 1200 à 1299 = 605 de 1300 à 1400 = 705 de 1401 à 1500 = 805	317 367 417	sur mesure	sur mesure	A10	**2.620**
... SB2	de 1501 à 1800	jusqu'a 2000	de 1501 à 1599 = 805 de 1600 à 1800 = 905	417 467	sur mesure	sur mesure	A10	**2.765**
... SB3	de 1801 à 2200	jusqu'a 2000	de 1801 à 2200 = 905	467	sur mesure	sur mesure	A10	**3.044**
MESURE SPÉCIALE	**largeur spéciale**	**hauteur spéciale**						
... SH1 •	de 1200 à 1500	de 2001 à 2250	de 1200 à 1299 = 605 de 1300 à 1400 = 705 de 1401 à 1500 = 805	317 367 417	sur mesure	sur mesure	A10	**2.799**
... SH2 •	de 1501 à 1800	de 2001 à 2250	de 1501 à 1599 = 805 de 1600 à 1800 = 905	417 467	sur mesure	sur mesure	A10	**2.944**
... SH3 •	de 1801 à 2200	de 2001 à 2250	de 1801 à 2200 = 905	467	sur mesure	sur mesure	A10	**3.223**

DÉCOUPE OBLIQUE/ INTERNE	La valeur indiquée à droite est ajoutée au prix de l'article de référence.	Prix supplémentaire
découpe oblique ou interne	Pour les coupes en biseau jusqu'à 8 mm, on applique le prix de la dimension spéciale (aucun coût supplémentaire). Découpes possibles uniquement sur le côté fixe.	**89**
découpe oblique et interne	Pour les coupes en biseau jusqu'à 8 mm, on applique le prix de la dimension spéciale (aucun coût supplémentaire). Découpes possibles uniquement sur le côté fixe.	**124**
code	Variantes charnières (panorama complet pour toutes les variantes/ toutes les poignées voir à la fin de la série)	Prix supplémentaire
-	 soft Design - Charnière standard (aucune spécification nécessaire)	**-**
SOW	 „soft Design“ avec insert en verre en blanc (la poignée est assortie)	**446**
SOB	 „soft Design“ avec insert en verre en noir (la poignée est assortie)	**446**
Attention :	Les côtés fixes possèdent une sérigraphie verticale du côté de la fixation murale, adaptée aux couleurs des charnières. Pour plus de précisions ou explications à propos des variantes, voir la section à la fin de la série.	

VERRES		article complet
A10 | A10W | A10B | A10G	verre clair | avec sérigraphie court blanc | noir | gris	**0**
TS10 | VM10	Privé | Nebula	**181**
AG10 | AG10B	Parsol gris | avec sérigraphie court noir	**234**
ST10	verre satiné	**415**

TRAITEMENT DU VERRE	Traitement de surface du verre (il est impossible d'appliquer les deux traitements sur un seul verre)	article complet
Protect	Protection de la surface du verre avec effet anti-gouttes (glissement de l'eau plus rapide).	**204**
ProCare	Protection de la surface du verre anticorrosion (TIMELESS).	**232**

Pour l'article „mesure spéciale en largeur“ ou „ mesure spéciale en largeur et/ou hauteur“ entrer la mesure souhaitée.
Pour indications spéciales ou restrictions, voir détails à la fin de la gamme de produit.
Attention, sans indication spéciale, la porte sera fournie avec la largeur d'entrée ci-dessus.

Note pour montage au sol
Comme il s'agit d'une porte pour niche, elle est aussi adaptée pour le montage au sol - moitié verre. Attention, la position des profilés au mur est modifiée.
Voir indications détaillées à la fin de la collection ou sur la feuille pour montage.



Porte battante 1 élément

sans cadre

pour combinaison avec paroi latérale

1 élément battant, 1 support pour l'élément latéral

P-TW1 L
charnière à gauche

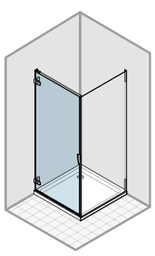

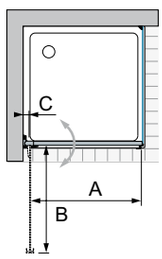

P-TW1 R
charnière à droite

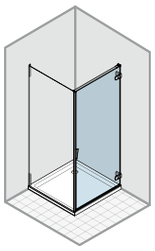

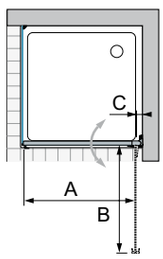

Informations produit

Ouverture vers l'extérieur et l'intérieur.

Cet article sera seulement fourni sur mesure.

Une prise de mesure est indispensable. Veuillez utiliser nos feuilles de mesures spéciales ou contactez notre service de prise de mesures.

Paroi latérale

sans cadre

P-W R
charnière à droite

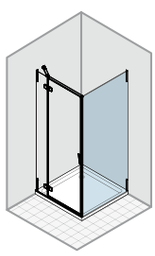

P-W L
charnière à gauche

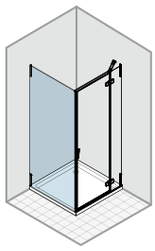

Cet article sera seulement fourni sur mesure.

Une prise de mesure est indispensable. Veuillez utiliser nos feuilles de mesures spéciales ou contactez notre service de prise de mesures.

Couleur

CSH

Épaisseur du verre

8 mm

Verres

Verre „Sekurit“

	Protect	ProCare
A10	•	•
A10B	•	•
A10G	•	•
A10W	•	•
AG10	•	
AG10B	•	
ST10	•	
TS10	•	•
VM10	•	•

Porte battante 1 élément

P-TW1 L ... P-TW1 R ...	MONTAGE BAC DE DOUCHE mesures situation		largeur entrée	rayon d´ouverture	axe pivotant	Verre „Sekurit“ 8 mm	sans cadre Hauteur: 2000 mm Couleur
	largeur		A	B	C		CSH
MESURE SPÉCIALE	**largeur spéciale**	**hauteur**					
... SB1	de 500 à 700	jusqu'a 2000	de 417 à 617	de 432 à 632	47	A10	**1.430**
... SB2	de 701 à 900	jusqu'a 2000	de 618 à 817	de 633 à 832	47	A10	**1.455**
... SB3	de 901 à 1000	max. 2000	de 818 à 917	de 833 à 932	47	A10	**1.514**
MESURE SPÉCIALE	**largeur spéciale**	**hauteur spéciale**					
... SH1 •	de 500 à 700	de 2001 à 2250	de 417 à 617	de 432 à 632	47	A10	**1.541**
... SH2 •	de 701 à 900	de 2001 à 2250	de 618 à 817	de 633 à 832	47	A10	**1.566**
DÉCOUPE OBLIQUE/ INTERNE	La valeur indiquée à droite est ajoutée au prix de l'article de référence.						Prix supplémentaire
découpe interne	non disponible						-
découpe oblique	Pour les coupes en biseau jusqu'à 8 mm, on applique le prix de la dimension spéciale (aucun coût supplémentaire). Sur la porte possibilité d'une coupe en biseau verticale jusqu'à 15 mm maxi.						**89**
code	Variantes charnières (panorama complet pour toutes les variantes/ toutes les poignées voir à la fin de la série)						Prix supplémentaire
-	 soft Design - Charnière standard (aucune spécification nécessaire)						-
SOW	 „soft Design“ avec insert en verre en blanc (la poignée est assortie)						**204**
SOB	 „soft Design“ avec insert en verre en noir (la poignée est assortie)						**204**

Paroi latérale

P-W R ... P-W L ...	MONTAGE BAC DE DOUCHE mesures situation		Verre „Sekurit“ 8 mm	sans cadre Hauteur: 2000 mm Couleur
	largeur			CSH
MESURE SPÉCIALE	**largeur spéciale**	**hauteur**		
... SB1	de 150 à 700	jusqu'a 2000	A10	**873**
... SB2	de 701 à 905	jusqu'a 2000	A10	**946**
... SB3 •	de 906 à 1105	jusqu'a 2000	A10	**1.011**
... SB4 •	de 1106 à 1400	jusqu'a 2000	A10	**1.066**
MESURE SPÉCIALE	**largeur spéciale**	**hauteur spéciale**		
... SH1 •	de 150 à 700	de 2001 à 2250	A10	**984**
... SH2 •	de 701 à 905	de 2001 à 2250	A10	**1.058**
... SH3 •	de 906 à 1105	de 2001 à 2250	A10	**1.123**
... SH4 •	de 1106 à 1400	de 2001 à 2250	A10	**1.178**
DÉCOUPE OBLIQUE/ INTERNE	La valeur indiquée à droite est ajoutée au prix de l'article de référence.			Prix supplémentaire
découpe oblique ou interne	Les coupes en biseau jusqu'à 8 mm ne sont pas facturées.			**89**
découpe oblique et interne	Les coupes en biseau jusqu'à 8 mm ne sont pas facturées.			**124**
code	Variantes charnières (on se réfère à la bande verticale sérigraphiée - voir explications à la fin de la série)			Prix supplémentaire
SOW	 sérigraphie verticale blanche assortie à la version „soft Design“ avec couvercle en verre blanc			**0**
SOB	 sérigraphie verticale noire assortie à la version „soft Design“ avec couvercle en verre noir			**0**

VERRES		porte	paroi latérale
A10	verre clair	**0**	**0**
A10W | A10B | A10G	verre clair avec sérigraphie court blanc | noir | gris	**non disponible**	**0**
TS10 | VM10	Privé | Nebula	**103**	**103**
AG10	Parsol gris	**103**	**103**
AG10B	Parsol gris avec sérigraphie court noir	**non disponible**	**103**
ST10	verre satiné	**195**	**195**

TRAITEMENT DU VERRE	Traitement de surface du verre (il est impossible d'appliquer les deux traitements sur un seul verre)	porte	paroi latérale
Protect	Protection de la surface du verre avec effet anti-gouttes (glissement de l'eau plus rapide).	**134**	**134**
ProCare	Protection de la surface du verre anticorrosion (TIMELESS).	**151**	**151**

Pour l'article „mesure spéciale en largeur“ ou „ mesure spéciale en largeur et/ou hauteur“ entrer la mesure souhaitée.
Ces articles sont adaptés seulement pour un montage sur receveur. Pour indications spéciales ou restrictions, voir détails à la fin de la gamme de produit.



Porte battante 1 élément

sans cadre

pour combinaison avec paroi latérale

1 élément battant, 1 support pour l'élément latéral

P-TW1 L
charnière à gauche

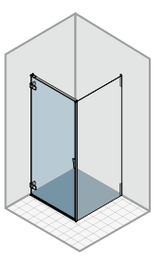

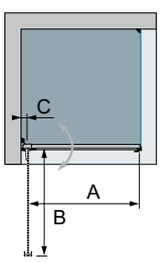

P-TW1 R
charnière à droite

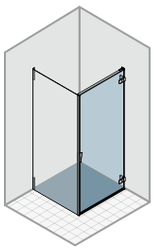

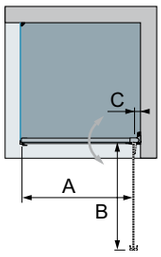

Informations produit

Ouverture vers l'extérieur et l'intérieur.

Cet article sera seulement fourni sur mesure.

Une prise de mesure est indispensable. Veuillez utiliser nos feuilles de mesures spéciales ou contactez notre service de prise de mesures.

Paroi latérale

sans cadre

P-W R
charnière à droite

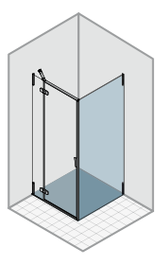

P-W L
charnière à gauche

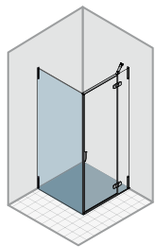

Cet article sera seulement fourni sur mesure.

Une prise de mesure est indispensable. Veuillez utiliser nos feuilles de mesures spéciales ou contactez notre service de prise de mesures.

Couleur

CSH

Épaisseur du verre

8 mm

Verres

Verre „Sekurit“

	Protect	ProCare
A10	•	•
A10B	•	•
A10G	•	•
A10W	•	•
AG10	•	
AG10B	•	
ST10	•	
TS10	•	•
VM10	•	•

Porte battante 1 élément

P-TW1 L ... P-TW1 R ...	MONTAGE RAS DU SOL - moitié du verre mesures situation		largeur entrée	rayon d'ouverture	axe pivotant	Verre „Sekurit" 8 mm	sans cadre Hauteur: 2000 mm Couleur
	adaptable su mesure instal-lation		A	B	C		CSH
MESURE SPÉCIALE	**largeur spéciale**	**hauteur**					
... XB1	de 500 à 700	jusqu'a 2000	de 431 à 631	de 446 à 646	47	A10	**1.430**
... XB2	de 701 à 900	jusqu'a 2000	de 632 à 831	de 647 à 846	47	A10	**1.455**
... XB3	de 901 à 1000	max. 2000	de 832 à 931	de 847 à 946	47	A10	**1.514**
MESURE SPÉCIALE	**largeur spéciale**	**hauteur spéciale**					
... XH1 •	de 500 à 700	de 2001 à 2250	de 431 à 631	de 446 à 646	47	A10	**1.541**
... XH2 •	de 701 à 900	de 2001 à 2250	de 632 à 831	de 647 à 846	47	A10	**1.566**
DÉCOUPE OBLIQUE/ INTERNE	La valeur indiquée à droite est ajoutée au prix de l'article de référence.						Prix supplémentaire
découpe interne	non disponible						-
découpe oblique	Pour les coupes en biseau jusqu'à 8 mm, on applique le prix de la dimension spéciale (aucun coût supplémentaire). Sur la porte possibilité d'une coupe en biseau verticale jusqu'à 15 mm maxi.						**89**
code	Variantes charnières (panorama complet pour toutes les variantes/ toutes les poignées voir à la fin de la série)						Prix supplémentaire
-	 soft Design - Charnière standard (aucune spécification nécessaire)						-
SOW	 „soft Design" avec insert en verre en blanc (la poignée est assortie)						**204**
SOB	 „soft Design" avec insert en verre en noir (la poignée est assortie)						**204**

Paroi latérale

P-W R ... P-W L ...	MONTAGE RAS DU SOL - moitié du verre mesures situation		Verre „Sekurit" 8 mm	sans cadre Hauteur: 2000 mm Couleur
	adaptable su mesure installation			CSH
MESURE SPÉCIALE	**largeur spéciale**	**hauteur**		
... XB1	de 150 à 700	jusqu'a 2000	A10	**873**
... XB2	de 701 à 905	jusqu'a 2000	A10	**946**
... XB3 •	de 906 à 1105	jusqu'a 2000	A10	**1.011**
... XB4 •	de 1106 à 1400	jusqu'a 2000	A10	**1.066**
MESURE SPÉCIALE	**largeur spéciale**	**hauteur spéciale**		
... XH1 •	de 150 à 700	de 2001 à 2250	A10	**984**
... XH2 •	de 701 à 905	de 2001 à 2250	A10	**1.058**
... XH3 •	de 906 à 1105	de 2001 à 2250	A10	**1.123**
... XH4 •	de 1106 à 1400	de 2001 à 2250	A10	**1.178**
DÉCOUPE OBLIQUE/ INTERNE	La valeur indiquée à droite est ajoutée au prix de l'article de référence.			Prix supplémentaire
découpe oblique ou interne	Les coupes en biseau jusqu'à 8 mm ne sont pas facturées.			**89**
découpe oblique et interne	Les coupes en biseau jusqu'à 8 mm ne sont pas facturées.			**124**
code	Variantes charnières (on se réfère à la bande verticale sérigraphiée - voir explications à la fin de la série)			Prix supplémentaire
SOW	 sérigraphie verticale blanche assortie à la version „soft Design" avec couvercle en verre blanc			**0**
SOB	 sérigraphie verticale noire assortie à la version „soft Design" avec couvercle en verre noir			**0**

VERRES		porte	paroi latérale
A10	verre clair	**0**	**0**
A10W | A10B | A10G	verre clair avec sérigraphie court blanc | noir | gris	**non disponible**	**0**
TS10 | VM10	Privé | Nebula	**103**	**103**
AG10	Parsol gris	**103**	**103**
AG10B	Parsol gris avec sérigraphie court noir	**non disponible**	**103**
ST10	verre satiné	**195**	**195**

TRAITEMENT DU VERRE	Traitement de surface du verre (il est impossible d'appliquer les deux traitements sur un seul verre)	porte	paroi latérale
Protect	Protection de la surface du verre avec effet anti-gouttes (glissement de l'eau plus rapide).	**134**	**134**
ProCare	Protection de la surface du verre anticorrosion (TIMELESS).	**151**	**151**

Pour l'article „mesure spéciale en largeur" ou „ mesure spéciale en largeur et/ou hauteur" entrer la mesure souhaitée.
Ces articles sont adaptés pour montage au sol, moitié du verre. Pour indications spéciales, restrictions ou INFORMATIONS SUR LA MONTAGE pour montage au sol - moitié du verre, voir détails à la fin de la gamme de produit.



Porte battante 1 élément - élément fixe

sans cadre

pour combinaison avec paroi latérale

1 élément battant, 1 paroi fixe, 1 support pour l'élément fixe et l'élément latéral

P-TW2 L
charnière à gauche

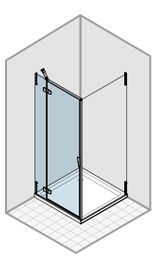

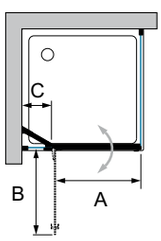

P-TW2 R
charnière à droite

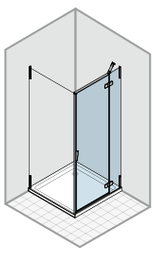

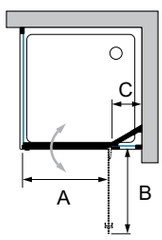

Informations produit

Ouverture vers l'extérieur et l'intérieur.
À partir de 1214 mm de largeur 2 emballages:
V1A: élément de porte
V1B: élément fixe

largeur min-max en détail: élément fixe min 150 mm - max. 870 mm / porte min. 400 mm - max. 733 mm (verre).

Cet article sera seulement fourni sur mesure.
Une prise de mesure est indispensable. Veuillez utiliser nos feuilles de mesures spéciales ou contactez notre service de prise de mesures.

Paroi latérale

sans cadre

P-W R
charnière à droite

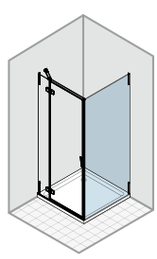

P-W L
charnière à gauche

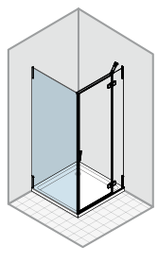

Cet article sera seulement fourni sur mesure.
Une prise de mesure est indispensable. Veuillez utiliser nos feuilles de mesures spéciales ou contactez notre service de prise de mesures.

Couleur

CSH

Épaisseur du verre

8 mm

Verres

Verre „Sekurit“

	Protect	ProCare
A10	•	•
A10B	•	•
A10G	•	•
A10W	•	•
AG10	•	
AG10B	•	
ST10	•	
TS10	•	•
VM10	•	•

Porte battante 1 élément - élément fixe

P-TW2 L ... P-TW2 R ...	MONTAGE BAC DE DOUCHE mesures situation		largeur entrée	rayon d'ouverture	mesures élément fixe	Verre „Sekurit" 8 mm	sans cadre Hauteur: 2000 mm Couleur
	largeur		A	B	C		CSH
MESURE SPÉCIALE	**largeur spéciale**	**hauteur**					
... SB1	de 600 à 950	jusqu'a 2000	de 600 à 668 = sur mesure de 669 à 799 = 459 de 800 à 899 = 509 de 900 à 950 = 609	sur mesure 474 524 624	sur mesure	A10	**1.529**
... SB2	de 951 à 1150	jusqu'a 2000	de 951 à 1099 = 609 de 1100 à 1150 = 709	624 724	sur mesure	A10	**1.598**
... SB3	de 1151 à 1600	jusqu'a 2000	de 1151 à 1600 = 709	724	sur mesure	A10	**1.729**
MESURE SPÉCIALE	**largeur spéciale**	**hauteur spéciale**					
... SH1 •	de 600 à 950	de 2001 à 2250	de 600 à 668 = sur mesure de 669 à 799 = 459 de 800 à 899 = 509 de 900 à 950 = 609	sur mesure 474 524 624	sur mesure	A10	**1.708**
... SH2 •	de 951 à 1150	de 2001 à 2250	de 951 à 1099 = 609 de 1100 à 1150 = 709	624 724	sur mesure	A10	**1.776**
... SH3 •	de 1151 à 1600	de 2001 à 2250	de 1151 à 1600 = 709	724	sur mesure	A10	**1.908**

DÉCOUPE OBLIQUE/ INTERNE	La valeur indiquée à droite est ajoutée au prix de l'article de référence.	Prix supplémentaire
découpe oblique ou interne	Pour les coupes en biseau jusqu'à 8 mm, on applique le prix de la dimension spéciale (aucun coût supplémentaire). Découpes possibles uniquement sur le côté fixe.	**89**
découpe oblique et interne	Pour les coupes en biseau jusqu'à 8 mm, on applique le prix de la dimension spéciale (aucun coût supplémentaire). Découpes possibles uniquement sur le côté fixe.	**124**
code	Variantes charnières (panorama complet pour toutes les variantes/ toutes les poignées voir à la fin de la série)	Prix supplémentaire
-	 soft Design - Charnière standard (aucune spécification nécessaire)	-
SOW	 „soft Design" avec insert en verre en blanc (la poignée est assortie)	**254**
SOB	 „soft Design" avec insert en verre en noir (la poignée est assortie)	**254**
Attention :	L'élément fixe possède une sérigraphie verticale du côté de la fixation murale, adaptée aux couleurs des charnières. Pour plus de précisions et explicationss sur les variantes, voir la section à la fin de la série.	

Paroi latérale

P-W R ... P-W L ...	MONTAGE BAC DE DOUCHE mesures situation		Verre „Sekurit" 8 mm	sans cadre Hauteur: 2000 mm Couleur
	largeur			CSH
MESURE SPÉCIALE	**largeur spéciale**	**hauteur**		
... SB1	de 150 à 700	jusqu'a 2000	A10	**873**
... SB2	de 701 à 905	jusqu'a 2000	A10	**946**
... SB3 •	de 906 à 1105	jusqu'a 2000	A10	**1.011**
... SB4 •	de 1106 à 1400	jusqu'a 2000	A10	**1.066**
MESURE SPÉCIALE	**largeur spéciale**	**hauteur spéciale**		
... SH1 •	de 150 à 700	de 2001 à 2250	A10	**984**
... SH2 •	de 701 à 905	de 2001 à 2250	A10	**1.058**
... SH3 •	de 906 à 1105	de 2001 à 2250	A10	**1.123**
... SH4 •	de 1106 à 1400	de 2001 à 2250	A10	**1.178**

DÉCOUPE OBLIQUE/ INTERNE	La valeur indiquée à droite est ajoutée au prix de l'article de référence.	Prix supplémentaire
découpe oblique ou interne	Les coupes en biseau jusqu'à 8 mm ne sont pas facturées.	**89**
découpe oblique et interne	Les coupes en biseau jusqu'à 8 mm ne sont pas facturées.	**124**
code	Variantes charnières (on se réfère à la bande verticale sérigraphiée - voir explications à la fin de la série)	Prix supplémentaire
SOW	 sérigraphie verticale blanche assortie à la version „soft Design" avec couvercle en verre blanc	**0**
SOB	 sérigraphie verticale noire assortie à la version „soft Design" avec couvercle en verre noir	**0**

VERRES		porte	paroi latérale
A10 | A10W | A10B | A10G	verre clair | avec sérigraphie court blanc | noir | gris	**0**	**0**
TS10 | VM10	Privé | Nebula	**129**	**103**
AG10 | AG10B	Parsol gris | avec sérigraphie court noir	**129**	**103**
ST10	verre satiné	**231**	**195**

TRAITEMENT DU VERRE	Traitement de surface du verre (il est impossible d'appliquer les deux traitements sur un seul verre)	porte	paroi latérale
Protect	Protection de la surface du verre avec effet anti-gouttes (glissement de l'eau plus rapide).	**134**	**134**
ProCare	Protection de la surface du verre anticorrosion (TIMELESS).	**151**	**151**

Pour l'article „mesure spéciale en largeur" ou „ mesure spéciale en largeur et/ou hauteur" entrer la mesure souhaitée.
Ces articles sont adaptés seulement pour un montage sur receveur. Pour indications spéciales ou restrictions, voir détails à la fin de la gamme de produit.
Attention, sans indication spéciale, la porte sera fournie avec la largeur d'entrée ci-dessus.



Porte battante 1 élément - élément fixe

sans cadre

pour combinaison avec paroi latérale

1 élément battant, 1 paroi fixe, 1 support pour l'élément fixe et l'élément latéral

P-TW2 L
charnière à gauche

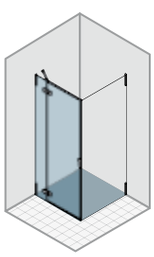

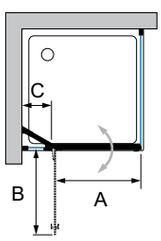

P-TW2 R
charnière à droite

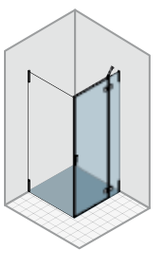

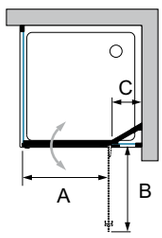

Paroi latérale

sans cadre

P-W R
charnière à droite

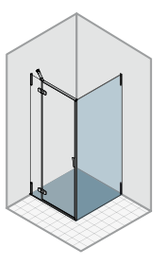

P-W L
charnière à gauche

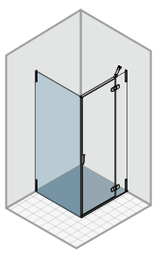

Informations produit

Ouverture vers l'extérieur et l'intérieur.
À partir de 1200 mm de largeur 2 emballages:
V1A: élément de porte
V1B: élément fixe

largeur min-max en détail: élément fixe min 150 mm - max. 700 mm / porte min. 400 mm - max. 733 mm (verre).

Cet article sera seulement fourni sur mesure.
Une prise de mesure est indispensable. Veuillez utiliser nos feuilles de mesures spéciales ou contactez notre service de prise de mesures.

Cet article sera seulement fourni sur mesure.
Une prise de mesure est indispensable. Veuillez utiliser nos feuilles de mesures spéciales ou contactez notre service de prise de mesures.

Couleur

CSH

Épaisseur du verre

8 mm

Verres

Verre „Sekurit“

	Protect	ProCare
A10	•	•
A10B	•	•
A10G	•	•
A10W	•	•
AG10	•	
AG10B	•	
ST10	•	
TS10	•	•
VM10	•	•

Porte battante 1 élément - élément fixe

P-TW2 L ... P-TW2 R ...	MONTAGE RAS DU SOL - moitié du verre mesures situation		largeur entrée	rayon d´ouverture	mesures élément fixe	Verre „Sekurit“ 8 mm	sans cadre Hauteur: 2000 mm Couleur
	adaptable su mesure installation		A	B	C		CSH
MESURE SPÉCIALE	**largeur spéciale**	**hauteur**					
... XB1	de 600 à 950	jusqu'a 2000	de 600 à 654 = sur mesure de 655 à 785 = 459 de 786 à 885 = 509 de 886 à 950 = 609	sur mesure 474 524 624	sur mesure	A10	**1.529**
... XB2	de 951 à 1150	jusqu'a 2000	de 951 à 1085 = 609 de 1086 à 1150 = 709	624 724	sur mesure	A10	**1.598**
... XB3	de 1151 à 1600	jusqu'a 2000	de 1151 à 1600 = 709	724	sur mesure	A10	**1.729**
MESURE SPÉCIALE	**largeur spéciale**	**hauteur spéciale**					
... XH1 •	de 600 à 950	de 2001 à 2250	de 600 à 654 = sur mesure de 655 à 785 = 459 de 786 à 885 = 509 de 886 à 950 = 609	sur mesure 474 524 624	sur mesure	A10	**1.708**
... XH2 •	de 951 à 1150	de 2001 à 2250	de 951 à 1085 = 609 de 1086 à 1150 = 709	624 724	sur mesure	A10	**1.776**
... XH3 •	de 1151 à 1600	de 2001 à 2250	de 1151 à 1600 = 709	724	sur mesure	A10	**1.908**
DÉCOUPE OBLIQUE/ INTERNE	La valeur indiquée à droite est ajoutée au prix de l'article de référence.						Prix supplémentaire
découpe oblique ou interne	Pour les coupes en biseau jusqu'à 8 mm, on applique le prix de la dimension spéciale (aucun coût supplémentaire). Découpes possibles uniquement sur le côté fixe.						**89**
découpe oblique et interne	Pour les coupes en biseau jusqu'à 8 mm, on applique le prix de la dimension spéciale (aucun coût supplémentaire). Découpes possibles uniquement sur le côté fixe.						**124**
code	Variantes charnières (panorama complet pour toutes les variantes/ toutes les poignées voir à la fin de la série)						Prix supplémentaire
-	 soft Design - Charnière standard (aucune spécification nécessaire)						**-**
SOW	 „soft Design“ avec insert en verre en blanc (la poignée est assortie)						**254**
SOB	 „soft Design“ avec insert en verre en noir (la poignée est assortie)						**254**
Attention :	L'élément fixe possède une sérigraphie verticale du côté de la fixation murale, adaptée aux couleurs des charnières. Pour plus de précisions et explicationss sur les variantes, voir la section à la fin de la série.						

Paroi latérale

P-W R ... P-W L ...	MONTAGE RAS DU SOL - moitié du verre mesures situation		Verre „Sekurit“ 8 mm	sans cadre Hauteur: 2000 mm Couleur
	adaptable su mesure installation			CSH
MESURE SPÉCIALE	**largeur spéciale**	**hauteur**		
... XB1	de 150 à 700	jusqu'a 2000	A10	**873**
... XB2	de 701 à 905	jusqu'a 2000	A10	**946**
... XB3 •	de 906 à 1105	jusqu'a 2000	A10	**1.011**
... XB4 •	de 1106 à 1400	jusqu'a 2000	A10	**1.066**
MESURE SPÉCIALE	**largeur spéciale**	**hauteur spéciale**		
... XH1 •	de 150 à 700	de 2001 à 2250	A10	**984**
... XH2 •	de 701 à 905	de 2001 à 2250	A10	**1.058**
... XH3 •	de 906 à 1105	de 2001 à 2250	A10	**1.123**
... XH4 •	de 1106 à 1400	de 2001 à 2250	A10	**1.178**
DÉCOUPE OBLIQUE/ INTERNE	La valeur indiquée à droite est ajoutée au prix de l'article de référence.			Prix supplémentaire
découpe oblique ou interne	Les coupes en biseau jusqu'à 8 mm ne sont pas facturées.			**89**
découpe oblique et interne	Les coupes en biseau jusqu'à 8 mm ne sont pas facturées.			**124**
code	Variantes charnières (on se réfère à la bande verticale sérigraphiée - voir explications à la fin de la série)			Prix supplémentaire
SOW	 sérigraphie verticale blanche assortie à la version „soft Design“ avec couvercle en verre blanc			**0**
SOB	 sérigraphie verticale noire assortie à la version „soft Design“ avec couvercle en verre noir			**0**

VERRES		porte	paroi latérale
A10 | A10W | A10B | A10G	verre clair | avec sérigraphie court blanc | noir | gris	**0**	**0**
TS10 | VM10	Privé | Nebula	**129**	**103**
AG10 | AG10B	Parsol gris | avec sérigraphie court noir	**129**	**103**
ST10	verre satiné	**231**	**195**

TRAITEMENT DU VERRE	Traitement de surface du verre (il est impossible d'appliquer les deux traitements sur un seul verre)	porte	paroi latérale
Protect	Protection de la surface du verre avec effet anti-gouttes (glissement de l'eau plus rapide).	**134**	**134**
ProCare	Protection de la surface du verre anticorrosion (TIMELESS).	**151**	**151**

Pour l'article „mesure spéciale en largeur“ ou „ mesure spéciale en largeur et/ou hauteur“ entrer la mesure souhaitée.
Ces articles sont adaptés pour montage au sol, moitié du verre. Pour indications spéciales, restrictions ou INFORMATIONS SUR LA MONTAGE pour montage au sol - moitié du verre, voir détails à la fin de la gamme de produit.
Attention, sans indication spéciale, la porte sera fournie avec la largeur d'entrée ci-dessus.



Porte pliante

sans cadre

pour combinaison avec paroi latérale

2 éléments pliants, support pour paroi latérale

P-FPTW L
charnière à gauche

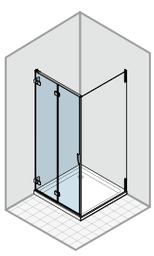

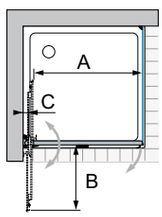

P-FPTW R
charnière à droite

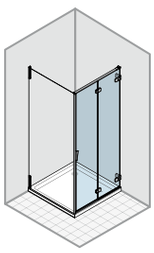

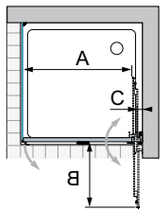

Informations produit

Ouverture vers l'extérieur et l'intérieur.

Cet article sera seulement fourni sur mesure.

Une prise de mesure est indispensable. Veuillez utiliser nos feuilles de mesures spéciales ou contactez notre service de prise de mesures.

Paroi latérale

sans cadre

P-W R
charnière à droite

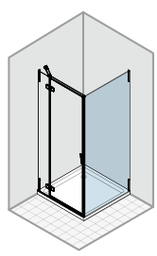

P-W L
charnière à gauche

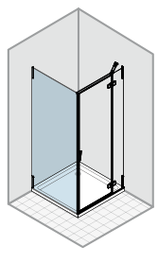

Cet article sera seulement fourni sur mesure.

Une prise de mesure est indispensable. Veuillez utiliser nos feuilles de mesures spéciales ou contactez notre service de prise de mesures.

Couleur

CSH

Épaisseur du verre

8 mm

Verres

Verre „Sekurit“

	Protect	ProCare
A10	•	•
A10B	•	•
A10G	•	•
A10W	•	•
AG10	•	
AG10B	•	
ST10	•	
TS10	•	•
VM10	•	•

Porte pliante

P-FPTW L ... P-FPTW R ...	MONTAGE BAC DE DOUCHE mesures situation		largeur entrée	rayon d´ouverture	axe pivotant	Verre „Sekurit“ 8 mm	sans cadre Hauteur: 2000 mm Couleur
	largeur		A	B	C		CSH
MESURE SPÉCIALE	**largeur spéciale**	**hauteur**					
... SB1	de 500 à 700	jusqu'a 2000	de 417 à 617	de 274 à 374	47	A10	**1.574**
... SB2	de 701 à 900	jusqu'a 2000	de 618 à 817	de 375 à 474	47	A10	**1.601**
... SB3	de 901 à 1000	max. 2000	de 818 à 917	de 475 à 524	47	A10	**1.665**
MESURE SPÉCIALE	**largeur spéciale**	**hauteur spéciale**					
... SH1 •	de 500 à 700	de 2001 à 2250	de 417 à 617	de 274 à 374	47	A10	**1.753**
... SH2 •	de 701 à 900	de 2001 à 2250	de 618 à 817	de 375 à 474	47	A10	**1.780**

DÉCOUPE OBLIQUE/ INTERNE	La valeur indiquée à droite est ajoutée au prix de l'article de référence.	Prix supplémentaire
découpe interne	non disponible	-
découpe oblique	Pour les coupes en biseau jusqu'à 8 mm, on applique le prix de la dimension spéciale (aucun coût supplémentaire). Sur la porte possibilité d'une coupe en biseau verticale jusqu'à 15 mm maxi.	**89**
code	Variantes charnières (panorama complet pour toutes les variantes/ toutes les poignées voir à la fin de la série)	Prix supplémentaire
-	 soft Design - Charnière standard (aucune spécification nécessaire)	-
SG	soft Design - Charnière standard avec poignée intérieure grise	-
SOW	soft design avec couvercle en verre blanc (poignée extérieure avec insert souple)	**254**
SWG	soft design avec couvercle en verre blanc (poignée extérieure avec insert souple) avec poignée intérieure blanche	**254**
SOB	soft design avec couvercle en verre noir (également pour la poignée extérieure)	**254**
SBG	soft design avec couvercle en verre noir (poignée extérieure avec insert souple noir) avec poignée intérieure noire	**254**

Paroi latérale

P-W R ... P-W L ...	MONTAGE BAC DE DOUCHE mesures situation		Verre „Sekurit“ 8 mm	sans cadre Hauteur: 2000 mm Couleur
	largeur			CSH
MESURE SPÉCIALE	**largeur spéciale**	**hauteur**		
... SB1	de 150 à 700	jusqu'a 2000	A10	**873**
... SB2	de 701 à 905	jusqu'a 2000	A10	**946**
... SB3 •	de 906 à 1105	jusqu'a 2000	A10	**1.011**
... SB4 •	de 1106 à 1400	jusqu'a 2000	A10	**1.066**
MESURE SPÉCIALE	**largeur spéciale**	**hauteur spéciale**		
... SH1 •	de 150 à 700	de 2001 à 2250	A10	**984**
... SH2 •	de 701 à 905	de 2001 à 2250	A10	**1.058**
... SH3 •	de 906 à 1105	de 2001 à 2250	A10	**1.123**
... SH4 •	de 1106 à 1400	de 2001 à 2250	A10	**1.178**

DÉCOUPE OBLIQUE/ INTERNE	La valeur indiquée à droite est ajoutée au prix de l'article de référence.	Prix supplémentaire
découpe oblique ou interne	Les coupes en biseau jusqu'à 8 mm ne sont pas facturées.	**89**
découpe oblique et interne	Les coupes en biseau jusqu'à 8 mm ne sont pas facturées.	**124**
code	Variantes charnières (on se réfère à la bande verticale sérigraphiée - voir explications à la fin de la série)	Prix supplémentaire
SOW	 sérigraphie verticale blanche assortie à la version „soft Design“ avec couvercle en verre blanc	**0**
SOB	 sérigraphie verticale noire assortie à la version „soft Design“ avec couvercle en verre noir	**0**

VERRES		porte	paroi latérale
A10	verre clair	**0**	**0**
A10W | A10B | A10G	verre clair avec sérigraphie court blanc | noir | gris	**non disponible**	**0**
TS10 | VM10	Privé | Nebula	**129**	**103**
AG10	Parsol gris	**129**	**103**
AG10B	Parsol gris avec sérigraphie court noir	**non disponible**	**103**
ST10	verre satiné	**231**	**195**

TRAITEMENT DU VERRE	Traitement de surface du verre (il est impossible d'appliquer les deux traitements sur un seul verre)	porte	paroi latérale
Protect	Protection de la surface du verre avec effet anti-gouttes (glissement de l'eau plus rapide).	**134**	**134**
ProCare	Protection de la surface du verre anticorrosion (TIMELESS).	**151**	**151**

Pour l'article „mesure spéciale en largeur“ ou „ mesure spéciale en largeur et/ou hauteur“ entrer la mesure souhaitée.
Ces articles sont adaptés seulement pour un montage sur receveur. Pour indications spéciales ou restrictions, voir détails à la fin de la gamme de produit.



Porte pliante

sans cadre

pour combinaison avec paroi latérale

2 éléments pliants, support pour paroi latérale

P-FPTW L
charnière à gauche

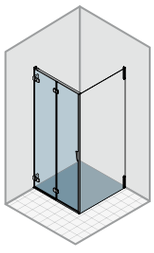

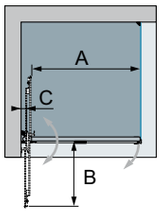

P-FPTW R
charnière à droite

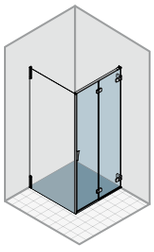

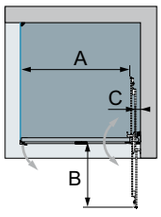

Informations produit

Ouverture vers l'extérieur et l'intérieur.

Cet article sera seulement fourni sur mesure.

Une prise de mesure est indispensable. Veuillez utiliser nos feuilles de mesures spéciales ou contactez notre service de prise de mesures.

Paroi latérale

sans cadre

P-W R
charnière à droite

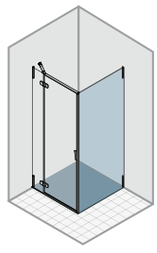

P-W L
charnière à gauche

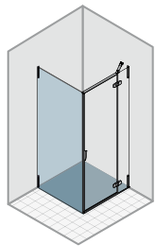

Cet article sera seulement fourni sur mesure.

Une prise de mesure est indispensable. Veuillez utiliser nos feuilles de mesures spéciales ou contactez notre service de prise de mesures.

Couleur

CSH

Épaisseur du verre

8 mm

Verres

Verre „Sekurit“

	Protect	ProCare
A10	•	•
A10B	•	•
A10G	•	•
A10W	•	•
AG10	•	
AG10B	•	
ST10	•	
TS10	•	•
VM10	•	•

Porte pliante

P-FPTW L ... P-FPTW R ...	MONTAGE RAS DU SOL - moitié du verre mesures situation		largeur entrée	rayon d'ouverture	axe pivotant	Verre „Sekurit" 8 mm	sans cadre Hauteur: 2000 mm Couleur
	adaptable su mesure instal-lation		A	B	C		CSH
MESURE SPÉCIALE	**largeur spéciale**	**hauteur**					
... XB1	de 500 à 700	jusqu'a 2000	de 431 à 631	de 281 à 381	47	A10	**1.574**
... XB2	de 701 à 900	jusqu'a 2000	de 632 à 831	de 382 à 481	47	A10	**1.601**
... XB3	de 901 à 1000	max. 2000	de 832 à 931	de 482 à 531	47	A10	**1.665**
MESURE SPÉCIALE	**largeur spéciale**	**hauteur spéciale**					
... XH1 •	de 500 à 700	de 2001 à 2250	de 431 à 631	de 281 à 381	47	A10	**1.753**
... XH2 •	de 701 à 900	de 2001 à 2250	de 632 à 831	de 382 à 481	47	A10	**1.780**

DÉCOUPE OBLIQUE/ INTERNE	La valeur indiquée à droite est ajoutée au prix de l'article de référence.	Prix supplémentaire
découpe interne	non disponible	-
découpe oblique	Pour les coupes en biseau jusqu'à 8 mm, on applique le prix de la dimension spéciale (aucun coût supplémentaire). Sur la porte possibilité d'une coupe en biseau verticale jusqu'à 15 mm maxi.	**89**
code	Variantes charnières (panorama complet pour toutes les variantes/ toutes les poignées voir à la fin de la série)	Prix supplémentaire
-	 soft Design - Charnière standard (aucune spécification nécessaire)	-
SG	soft Design - Charnière standard avec poignée intérieure grise	-
SOW	soft design avec couvercle en verre blanc (poignée extérieure avec insert souple)	**254**
SWG	soft design avec couvercle en verre blanc (poignée extérieure avec insert souple) avec poignée intérieure blanche	**254**
SOB	soft design avec couvercle en verre noir (également pour la poignée extérieure)	**254**
SBG	soft design avec couvercle en verre noir (poignée extérieure avec insert souple noir) avec poignée intérieure noire	**254**

Paroi latérale

P-W R ... P-W L ...	MONTAGE RAS DU SOL - moitié du verre mesures situation		Verre „Sekurit" 8 mm	sans cadre Hauteur: 2000 mm Couleur
	adaptable su mesure installation			CSH
MESURE SPÉCIALE	**largeur spéciale**	**hauteur**		
... XB1	de 150 à 700	jusqu'a 2000	A10	**873**
... XB2	de 701 à 905	jusqu'a 2000	A10	**946**
... XB3 •	de 906 à 1105	jusqu'a 2000	A10	**1.011**
... XB4 •	de 1106 à 1400	jusqu'a 2000	A10	**1.066**
MESURE SPÉCIALE	**largeur spéciale**	**hauteur spéciale**		
... XH1 •	de 150 à 700	de 2001 à 2250	A10	**984**
... XH2 •	de 701 à 905	de 2001 à 2250	A10	**1.058**
... XH3 •	de 906 à 1105	de 2001 à 2250	A10	**1.123**
... XH4 •	de 1106 à 1400	de 2001 à 2250	A10	**1.178**

DÉCOUPE OBLIQUE/ INTERNE	La valeur indiquée à droite est ajoutée au prix de l'article de référence.	Prix supplémentaire
découpe oblique ou interne	Les coupes en biseau jusqu'à 8 mm ne sont pas facturées.	**89**
découpe oblique et interne	Les coupes en biseau jusqu'à 8 mm ne sont pas facturées.	**124**
code	Variantes charnières (on se réfère à la bande verticale sérigraphiée - voir explications à la fin de la série)	Prix supplémentaire
SOW	 sérigraphie verticale blanche assortie à la version „soft Design" avec couvercle en verre blanc	**0**
SOB	 sérigraphie verticale noire assortie à la version „soft Design" avec couvercle en verre noir	**0**

VERRES		porte	paroi latérale
A10	verre clair	**0**	**0**
A10W | A10B | A10G	verre clair avec sérigraphie court blanc | noir | gris	**non disponible**	**0**
TS10 | VM10	Privé | Nebula	**129**	**103**
AG10	Parsol gris	**129**	**103**
AG10B	Parsol gris avec sérigraphie court noir	**non disponible**	**103**
ST10	verre satiné	**231**	**195**

TRAITEMENT DU VERRE	Traitement de surface du verre (il est impossible d'appliquer les deux traitements sur un seul verre)	porte	paroi latérale
Protect	Protection de la surface du verre avec effet anti-gouttes (glissement de l'eau plus rapide).	**134**	**134**
ProCare	Protection de la surface du verre anticorrosion (TIMELESS).	**151**	**151**

Pour l'article „mesure spéciale en largeur" ou „ mesure spéciale en largeur et/ou hauteur" entrer la mesure souhaitée.
Ces articles sont adaptés pour montage au sol, moitié du verre. Pour indications spéciales, restrictions ou INFORMATIONS SUR LA MONTAGE pour montage au sol - moitié du verre, voir détails à la fin de la gamme de produit.



Porte battante à 2 éléments

sans cadre

pour combinaison avec paroi latérale

2 éléments battants, 1 support pour l'élément latéral

P-PTW L
gauche

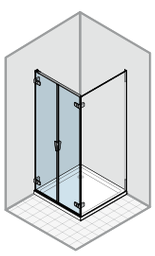

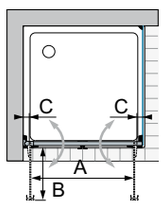

P-PTW R
droite

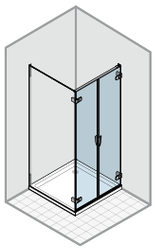

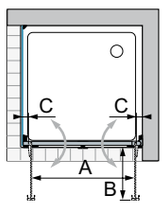

Paroi latérale

sans cadre

P-WP R
charnière à droite

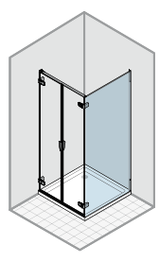

P-WP L
charnière à gauche

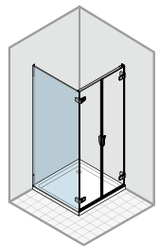

Informations produit

Ouverture vers l'extérieur et l'intérieur.

Cet article sera seulement fourni sur mesure.

Une prise de mesure est indispensable. Veuillez utiliser nos feuilles de mesures spéciales ou contactez notre service de prise de mesures.

Cet article sera seulement fourni sur mesure.

Une prise de mesure est indispensable. Veuillez utiliser nos feuilles de mesures spéciales ou contactez notre service de prise de mesures.

Couleur

CSH

Épaisseur du verre

8 mm

Verres

Verre „Sekurit“

	Protect	ProCare
A10	•	•
A10B	•	•
A10G	•	•
A10W	•	•
AG10	•	
AG10B	•	
ST10	•	
TS10	•	•
VM10	•	•

Porte battante à 2 éléments

P-PTW L ... P-PTW R ...	MONTAGE BAC DE DOUCHE mesures situation		largeur entrée	rayon d´ouverture	axe pivotant	Verre „Sekurit“ 8 mm	sans cadre Hauteur: 2000 mm Couleur
	largeur		A	B	C		CSH
MESURE SPÉCIALE	**largeur spéciale**	**hauteur**					
... SB1	de 600 à 950	jusqu'a 2000	de 465 à 815	de 247 à 422	47	A10	**1.529**
... SB2	de 951 à 1200	jusqu'a 2000	de 816 à 1065	de 423 à 547	47	A10	**1.598**
MESURE SPÉCIALE	**largeur spéciale**	**hauteur spéciale**					
... SH1 •	de 600 à 950	de 2001 à 2250	de 465 à 815	de 247 à 422	47	A10	**1.708**
... SH2 •	de 951 à 1200	de 2001 à 2250	de 816 à 1065	de 423 à 547	47	A10	**1.776**

DÉCOUPE OBLIQUE/ INTERNE	La valeur indiquée à droite est ajoutée au prix de l'article de référence.	Prix supplémentaire
découpe interne	non disponible	-
découpe oblique	Pour les coupes en biseau jusqu'à 8 mm, on applique le prix de la dimension spéciale (aucun coût supplémentaire). Sur la porte possibilité d'une coupe en biseau verticale jusqu'à 15 mm maxi.	**89**
code	Variantes charnières (panorama complet pour toutes les variantes/ toutes les poignées voir à la fin de la série)	Prix supplémentaire
-	 soft Design - Charnière standard (aucune spécification nécessaire)	-
SOW	 „soft Design“ avec insert en verre en blanc (la poignée est assortie)	**305**
SOB	 „soft Design“ avec insert en verre en noir (la poignée est assortie)	**305**

Paroi latérale

P-WP R ... P-WP L ...	MONTAGE BAC DE DOUCHE mesures situation		Verre „Sekurit“ 8 mm	sans cadre Hauteur: 2000 mm Couleur
	largeur			CSH
MESURE SPÉCIALE	**largeur spéciale**	**hauteur**		
... SB1	de 150 à 700	jusqu'a 2000	A10	**916**
... SB2	de 701 à 905	jusqu'a 2000	A10	**993**
... SB3 •	de 906 à 1105	jusqu'a 2000	A10	**1.061**
... SB4 •	de 1106 à 1400	jusqu'a 2000	A10	**1.120**
MESURE SPÉCIALE	**largeur spéciale**	**hauteur spéciale**		
... SH1 •	de 150 à 700	de 2001 à 2250	A10	**1.028**
... SH2 •	de 701 à 905	de 2001 à 2250	A10	**1.104**
... SH3 •	de 906 à 1105	de 2001 à 2250	A10	**1.173**
... SH4 •	de 1106 à 1400	de 2001 à 2250	A10	**1.231**

DÉCOUPE OBLIQUE/ INTERNE	La valeur indiquée à droite est ajoutée au prix de l'article de référence.	Prix supplémentaire
découpe oblique ou interne	Les coupes en biseau jusqu'à 8 mm ne sont pas facturées.	**89**
découpe oblique et interne	Les coupes en biseau jusqu'à 8 mm ne sont pas facturées.	**124**
code	Variantes charnières (on se réfère à la bande verticale sérigraphiée - voir explications à la fin de la série)	Prix supplémentaire
SOW	 sérigraphie verticale blanche assortie à la version „soft Design“ avec couvercle en verre blanc	**0**
SOB	 sérigraphie verticale noire assortie à la version „soft Design“ avec couvercle en verre noir	**0**

VERRES		porte	paroi latérale
A10	verre clair	**0**	**0**
A10W | A10B | A10G	verre clair avec sérigraphie court blanc | noir | gris	**non disponible**	**0**
TS10 | VM10	Privé | Nebula	**129**	**103**
AG10	Parsol gris	**129**	**103**
AG10B	Parsol gris avec sérigraphie court noir	**non disponible**	**103**
ST10	verre satiné	**231**	**195**

TRAITEMENT DU VERRE	Traitement de surface du verre (il est impossible d'appliquer les deux traitements sur un seul verre)	porte	paroi latérale
Protect	Protection de la surface du verre avec effet anti-gouttes (glissement de l'eau plus rapide).	**134**	**134**
ProCare	Protection de la surface du verre anticorrosion (TIMELESS).	**151**	**151**

Pour l'article „mesure spéciale en largeur“ ou „ mesure spéciale en largeur et/ou hauteur“ entrer la mesure souhaitée.
Ces articles sont adaptés seulement pour un montage sur receveur. Pour indications spéciales ou restrictions, voir détails à la fin de la gamme de produit.



Porte battante à 2 éléments

sans cadre

pour combinaison avec paroi latérale

2 éléments battants, 1 support pour l'élément latéral

P-PTW L
gauche

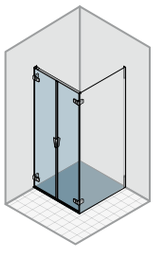

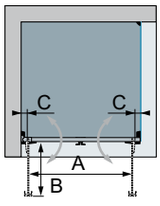

P-PTW R
droite

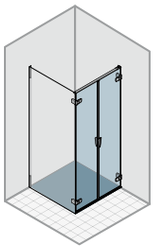

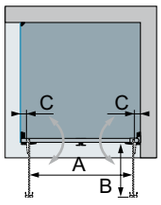

Paroi latérale

sans cadre

P-WP R
charnière à droite



P-WP L
charnière à gauche

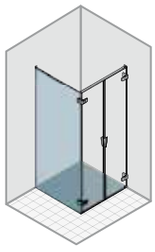

Informations produit

Ouverture vers l'extérieur et l'intérieur.

Cet article sera seulement fourni sur mesure.

Une prise de mesure est indispensable. Veuillez utiliser nos feuilles de mesures spéciales ou contactez notre service de prise de mesures.

Cet article sera seulement fourni sur mesure.

Une prise de mesure est indispensable. Veuillez utiliser nos feuilles de mesures spéciales ou contactez notre service de prise de mesures.

Couleur

CSH

Épaisseur du verre

8 mm

Verres

Verre „Sekurit“

	Protect	ProCare
A10	•	•
A10B	•	•
A10G	•	•
A10W	•	•
AG10	•	
AG10B	•	
ST10	•	
TS10	•	•
VM10	•	•

Porte battante à 2 éléments

P-PTW L ... P-PTW R ...	MONTAGE RAS DU SOL - moitié du verre mesures situation		largeur entrée	rayon d'ouverture	axe pivotant	Verre „Sekurit" 8 mm	sans cadre Hauteur: 2000 mm Couleur
	adaptable su mesure instal-lation		A	B	C		CSH
MESURE SPÉCIALE	**largeur spéciale**	**hauteur**					
... XB1	de 600 à 950	jusqu'a 2000	de 479 à 829	de 254 à 429	47	A10	**1.529**
... XB2	de 951 à 1200	jusqu'a 2000	de 830 à 1079	de 430 à 554	47	A10	**1.598**
MESURE SPÉCIALE	**largeur spéciale**	**hauteur spéciale**					
... XH1 •	de 600 à 950	de 2001 à 2250	de 479 à 829	de 254 à 429	47	A10	**1.708**
... XH2 •	de 951 à 1200	de 2001 à 2250	de 830 à 1079	de 430 à 554	47	A10	**1.776**

DÉCOUPE OBLIQUE/ INTERNE	La valeur indiquée à droite est ajoutée au prix de l'article de référence.	Prix supplémentaire
découpe interne	non disponible	-
découpe oblique	Pour les coupes en biseau jusqu'à 8 mm, on applique le prix de la dimension spéciale (aucun coût supplémentaire). Sur la porte possibilité d'une coupe en biseau verticale jusqu'à 15 mm maxi.	**89**
code	Variantes charnières (panorama complet pour toutes les variantes/ toutes les poignées voir à la fin de la série)	Prix supplémentaire
-	 soft Design - Charnière standard (aucune spécification nécessaire)	-
SOW	 „soft Design" avec insert en verre en blanc (la poignée est assortie)	**305**
SOB	 „soft Design" avec insert en verre en noir (la poignée est assortie)	**305**

Paroi latérale

P-WP R ... P-WP L ...	MONTAGE RAS DU SOL - moitié du verre mesures situation		Verre „Sekurit" 8 mm	sans cadre Hauteur: 2000 mm Couleur
	adaptable su mesure installation			CSH
MESURE SPÉCIALE	**largeur spéciale**	**hauteur**		
... XB1	de 150 à 700	jusqu'a 2000	A10	**916**
... XB2	de 701 à 905	jusqu'a 2000	A10	**993**
... XB3 •	de 906 à 1105	jusqu'a 2000	A10	**1.061**
... XB4 •	de 1106 à 1400	jusqu'a 2000	A10	**1.120**
MESURE SPÉCIALE	**largeur spéciale**	**hauteur spéciale**		
... XH1 •	de 150 à 700	de 2001 à 2250	A10	**1.028**
... XH2 •	de 701 à 905	de 2001 à 2250	A10	**1.104**
... XH3 •	de 906 à 1105	de 2001 à 2250	A10	**1.173**
... XH4 •	de 1106 à 1400	de 2001 à 2250	A10	**1.231**

DÉCOUPE OBLIQUE/ INTERNE	La valeur indiquée à droite est ajoutée au prix de l'article de référence.	Prix supplémentaire
découpe oblique ou interne	Les coupes en biseau jusqu'à 8 mm ne sont pas facturées.	**89**
découpe oblique et interne	Les coupes en biseau jusqu'à 8 mm ne sont pas facturées.	**124**
code	Variantes charnières (on se réfère à la bande verticale sérigraphiée - voir explications à la fin de la série)	Prix supplémentaire
SOW	 sérigraphie verticale blanche assortie à la version „soft Design" avec couvercle en verre blanc	**0**
SOB	 sérigraphie verticale noire assortie à la version „soft Design" avec couvercle en verre noir	**0**

VERRES		porte	paroi latérale
A10	verre clair	**0**	**0**
A10W | A10B | A10G	verre clair avec sérigraphie court blanc | noir | gris	**non disponible**	**0**
TS10 | VM10	Privé | Nebula	**129**	**103**
AG10	Parsol gris	**129**	**103**
AG10B	Parsol gris avec sérigraphie court noir	**non disponible**	**103**
ST10	verre satiné	**231**	**195**

TRAITEMENT DU VERRE	Traitement de surface du verre (il est impossible d'appliquer les deux traitements sur un seul verre)	porte	paroi latérale
Protect	Protection de la surface du verre avec effet anti-gouttes (glissement de l'eau plus rapide).	**134**	**134**
ProCare	Protection de la surface du verre anticorrosion (TIMELESS).	**151**	**151**

Pour l'article „mesure spéciale en largeur" ou „ mesure spéciale en largeur et/ou hauteur" entrer la mesure souhaitée.
Ces articles sont adaptés pour montage au sol, moitié du verre. Pour indications spéciales, restrictions ou INFORMATIONS SUR LA MONTAGE pour montage au sol - moitié du verre, voir détails à la fin de la gamme de produit.



Cabine d'angle, porte battante 1 élément, côtés séparés

sans cadre

Le côté gauche doit être combiné avec le côté droit

1 élément battant

P-T1 E
côté gauche

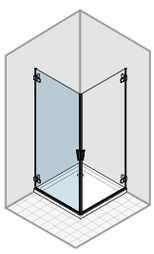

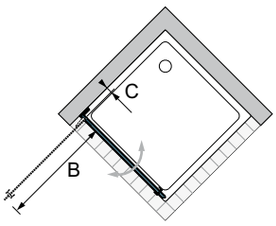

P-T1 K
côté droit

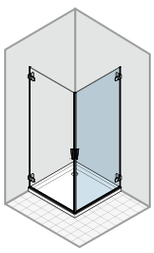

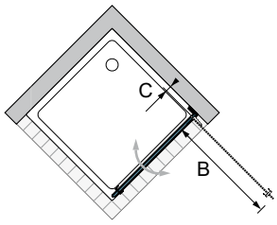

Informations produit
Ouverture vers l'extérieur et l'intérieur.

Cet article sera seulement fourni sur mesure.
Une prise de mesure est indispensable. Veuillez utiliser nos feuilles de mesures spéciales ou contactez notre service de prise de mesures.

Cabine d'angle, porte battante 1 élément, côtés séparés

sans cadre

Le côté gauche doit être combiné avec le côté droit

1 élément battant

P-T1 E
côté gauche

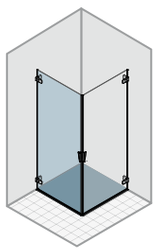

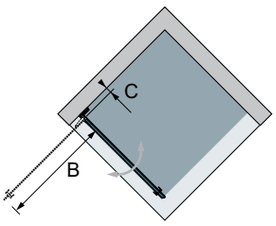

P-T1 K
côté droit

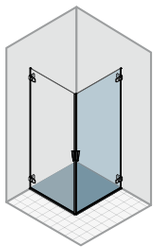

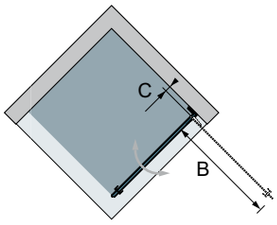

Informations produit
Ouverture vers l'extérieur et l'intérieur.

Cet article sera seulement fourni sur mesure.
Une prise de mesure est indispensable. Veuillez utiliser nos feuilles de mesures spéciales ou contactez notre service de prise de mesures.

Couleur
CSH

Épaisseur du verre
8 mm

Verres

Verre „Sekurit"

	Protect	ProCare
A10	•	•
AG10	•	
ST10	•	
TS10	•	•
VM10	•	•

Cabine d'angle, porte battante 1 élément, côtés séparés

P-T1 E ... P-T1 K ...	MONTAGE BAC DE DOUCHE mesures situation		rayon d'ouverture	axe pivotant	Verre „Sekurit" 8 mm	sans cadre Hauteur: 2000 mm Couleur
	largeur		B	C		CSH
MESURE SPÉCIALE	**largeur spéciale**	**hauteur**				
... SB1	de 500 à 700	jusqu'a 2000	de 431 à 631	47	A10	**1.360**
... SB2	de 701 à 900	jusqu'a 2000	de 632 à 831	47	A10	**1.389**
... SB3	de 901 à 1000	max. 2000	de 832 à 931	47	A10	**1.443**
MESURE SPÉCIALE	**largeur spéciale**	**hauteur spéciale**				
... SH1 •	de 500 à 700	de 2001 à 2250	de 431 à 631	47	A10	**1.471**
... SH2 •	de 701 à 900	de 2001 à 2250	de 632 à 831	47	A10	**1.500**
DÉCOUPE OBLIQUE/ INTERNE	La valeur indiquée à droite est ajoutée au prix de l'article de référence.					Prix supplémentaire
découpe interne	non disponible					-
découpe oblique	Pour les coupes en biseau jusqu'à 8 mm, on applique le prix de la dimension spéciale (aucun coût supplémentaire). Sur la porte possibilité d'une coupe en biseau verticale jusqu'à 15 mm maxi.					**89**
code	Variantes charnières (panorama complet pour toutes les variantes/ toutes les poignées voir à la fin de la série)					Prix supplémentaire
-	 soft Design - Charnière standard (aucune spécification nécessaire)					-
SOW	 „soft Design" avec insert en verre en blanc (la poignée est assortie)					**204**
SOB	 „soft Design" avec insert en verre en noir (la poignée est assortie)					**204**

Cabine d'angle, porte battante 1 élément, côtés séparés

P-T1 E ... P-T1 K ...	MONTAGE RAS DU SOL - moitié du verre mesures situation		rayon d'ouverture	axe pivotant	Verre „Sekurit" 8 mm	sans cadre Hauteur: 2000 mm Couleur
	adaptable su mesure installation		B	C		CSH
MESURE SPÉCIALE	**largeur spéciale**	**hauteur**				
... XB1	de 500 à 700	jusqu'a 2000	de 453 à 653	47	A10	**1.360**
... XB2	de 701 à 900	jusqu'a 2000	de 654 à 853	47	A10	**1.389**
... XB3	de 901 à 1000	max. 2000	de 854 à 953	47	A10	**1.443**
MESURE SPÉCIALE	**largeur spéciale**	**hauteur spéciale**				
... XH1 •	de 500 à 700	de 2001 à 2250	de 453 à 653	47	A10	**1.471**
... XH2 •	de 701 à 900	de 2001 à 2250	de 654 à 853	47	A10	**1.500**
DÉCOUPE OBLIQUE/ INTERNE	La valeur indiquée à droite est ajoutée au prix de l'article de référence.					Prix supplémentaire
découpe interne	non disponible					-
découpe oblique	Pour les coupes en biseau jusqu'à 8 mm, on applique le prix de la dimension spéciale (aucun coût supplémentaire). Sur la porte possibilité d'une coupe en biseau verticale jusqu'à 15 mm maxi.					**89**
code	Variantes charnières (panorama complet pour toutes les variantes/ toutes les poignées voir à la fin de la série)					Prix supplémentaire
-	 soft Design - Charnière standard (aucune spécification nécessaire)					-
SOW	 „soft Design" avec insert en verre en blanc (la poignée est assortie)					**204**
SOB	 „soft Design" avec insert en verre en noir (la poignée est assortie)					**204**

VERRES		demi-angle
A10	verre clair	**0**
TS10 | VM10	Privé | Nebula	**103**
AG10	Parsol gris	**103**
ST10	verre satiné	**195**

TRAITEMENT DU VERRE	Traitement de surface du verre (il est impossible d'appliquer les deux traitements sur un seul verre)	demi-angle
Protect	Protection de la surface du verre avec effet anti-gouttes (glissement de l'eau plus rapide).	**134**
ProCare	Protection de la surface du verre anticorrosion (TIMELESS).	**151**

Pour l'article „mesure spéciale en largeur" ou „ mesure spéciale en largeur et/ou hauteur" entrer la mesure souhaitée.
Ces articles sont adaptés seulement pour un montage sur receveur. Pour indications spéciales ou restrictions, voir détails à la fin de la gamme de produit.



Cabine d'angle, porte battante
1 élément - élément fixe, côtés séparés

sans cadre

Le côté gauche doit être combiné avec le côté droit

1 élément battant, 1 paroi fixe/support

P-T2 E
côté gauche

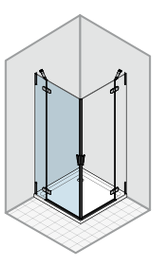

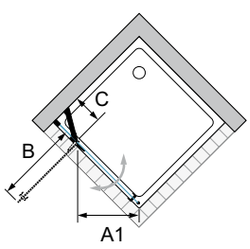

P-T2 K
côté droit

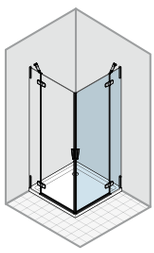

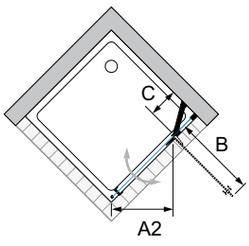

Informations produit

Ouverture vers l'extérieur et l'intérieur.
À partir de 1222 mm de largeur 2 emballages:
V1A: élément de porte
V1B: élément fixe

largeur min-max en détail: élément fixe min 150 mm - max. 870 mm / porte min. 400 mm - max. 733 mm (verre).

Cet article sera seulement fourni sur mesure.

Une prise de mesure est indispensable. Veuillez utiliser nos feuilles de mesures spéciales ou contactez notre service de prise de mesures.

Cabine d'angle, porte battante
1 élément - élément fixe, côtés séparés

sans cadre

Le côté gauche doit être combiné avec le côté droit

1 élément battant, 1 paroi fixe/support

P-T2 E
côté gauche

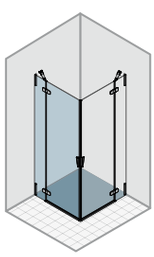

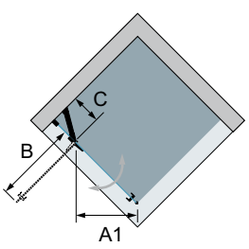

P-T2 K
côté droit

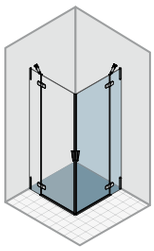

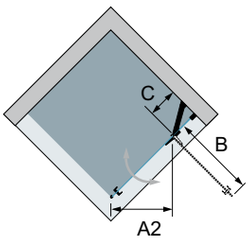

Informations produit

Ouverture vers l'extérieur et l'intérieur.
À partir de 1200 mm de largeur 2 emballages:
V1A: élément de porte
V1B: élément fixe

largeur min-max en détail: élément fixe min 150 mm - max. 870 mm / porte min. 400 mm - max. 733 mm (verre).

Cet article sera seulement fourni sur mesure.

Une prise de mesure est indispensable. Veuillez utiliser nos feuilles de mesures spéciales ou contactez notre service de prise de mesures.

Couleur

CSH

Épaisseur du verre

8 mm

Verres

Verre „Sekurit"

	Protect	ProCare
A10	•	•
A10B	•	•
A10G	•	•
A10W	•	•
AG10	•	
AG10B	•	
ST10	•	
TS10	•	•
VM10	•	•

Cabine d'angle, porte battante 1 élément - élément fixe, côtés séparés

P-T2 E ... P-T2 K ...	MONTAGE BAC DE DOUCHE mesures situation		largeur entrée	rayon d'ouverture	mesures élément fixe	Verre „Sekurit" 8 mm	sans cadre Hauteur: 2000 mm Couleur
	largeur		(moitié) A1/A2*	B	C		CSH
MESURE SPÉCIALE	**largeur spéciale**	**hauteur**					
... SB1	de 600 à 950	jusqu'a 2000	de 600 à 671 = sur mesure de 672 à 799 = 321 de 800 à 899 = 356 de 900 à 950 = 427	sur mesure 477 527 627	sur mesure	A10	**1.469**
... SB2	de 951 à 1150	jusqu'a 2000	de 951 à 1099 = 427 de 1100 à 1150 = 498	627 727	sur mesure	A10	**1.536**
... SB3	de 1151 à 1600	max. 2000	de 1151 à 1600 = 498	727	sur mesure	A10	**1.660**
MESURE SPÉCIALE	**largeur spéciale**	**hauteur spéciale**					
... SH1 •	de 600 à 950	de 2001 à 2250	de 600 à 671 = sur mesure de 672 à 799 = 321 de 800 à 899 = 356 de 900 à 950 = 427	sur mesure 477 527 627	sur mesure	A10	**1.648**
... SH2 •	de 951 à 1150	de 2001 à 2250	de 951 à 1099 = 427 de 1100 à 1150 = 498	627 727	sur mesure	A10	**1.715**
... SH3 •	de 1151 à 1600	de 2001 à 2250	de 1151 à 1600 = 498	727	sur mesure	A10	**1.839**

DÉCOUPE OBLIQUE/ INTERNE	La valeur indiquée à droite est ajoutée au prix de l'article de référence.	Prix supplémentaire
découpe oblique ou interne	Pour les coupes en biseau jusqu'à 8 mm, on applique le prix de la dimension spéciale (aucun coût supplémentaire). Découpes possibles uniquement sur le côté fixe.	**89**
découpe oblique et interne	Pour les coupes en biseau jusqu'à 8 mm, on applique le prix de la dimension spéciale (aucun coût supplémentaire). Découpes possibles uniquement sur le côté fixe.	**124**
code	Variantes charnières (panorama complet pour toutes les variantes/ toutes les poignées voir à la fin de la série)	Prix supplémentaire
-	 soft Design - Charnière standard (aucune spécification nécessaire)	-
SOW	 „soft Design" avec insert en verre en blanc (la poignée est assortie)	**254**
SOB	 „soft Design" avec insert en verre en noir (la poignée est assortie)	**254**
Attention :	Les côtés fixes possèdent une sérigraphie verticale du côté de la fixation murale, adaptée aux couleurs des charnières. Pour plus de précisions ou explications à propos des variantes, voir la section à la fin de la série.	

Cabine d'angle, porte battante 1 élément - élément fixe, côtés séparés

P-T2 E ... P-T2 K ...	MONTAGE RAS DU SOL - moitié du verre mesures situation		largeur entrée	rayon d'ouverture	mesures élément fixe	Verre „Sekurit" 8 mm	sans cadre Hauteur: 2000 mm Couleur
	adaptable su mesure installation		(moitié) A1/A2*	B	C		CSH
MESURE SPÉCIALE	**largeur spéciale**	**hauteur**					
... XB1	de 600 à 950	jusqu'a 2000	de 600 à 649 = sur mesure de 650 à 777 = 321 de 778 à 877 = 356 de 878 à 950 = 427	sur mesure 477 527 627	sur mesure	A10	**1.469**
... XB2	de 951 à 1150	jusqu'a 2000	de 951 à 1077 = 427 de 1078 à 1150 = 498	627 727	sur mesure	A10	**1.536**
... XB3	de 1151 à 1600	max. 2000	de 1151 à 1600 = 498	727	sur mesure	A10	**1.660**
MESURE SPÉCIALE	**largeur spéciale**	**hauteur spéciale**					
... XH1 •	de 600 à 950	de 2001 à 2250	de 600 à 649 = sur mesure de 650 à 777 = 321 de 778 à 877 = 356 de 878 à 950 = 427	sur mesure 477 527 627	sur mesure	A10	**1.648**
... XH2 •	de 951 à 1150	de 2001 à 2250	de 951 à 1077 = 427 de 1078 à 1150 = 498	627 727	sur mesure	A10	**1.715**
... XH3 •	de 1151 à 1600	de 2001 à 2250	de 1151 à 1600 = 498	727	sur mesure	A10	**1.839**

DÉCOUPE OBLIQUE/ INTERNE	La valeur indiquée à droite est ajoutée au prix de l'article de référence.	Prix supplémentaire
découpe oblique ou interne	Pour les coupes en biseau jusqu'à 8 mm, on applique le prix de la dimension spéciale (aucun coût supplémentaire). Découpes possibles uniquement sur le côté fixe.	**89**
découpe oblique et interne	Pour les coupes en biseau jusqu'à 8 mm, on applique le prix de la dimension spéciale (aucun coût supplémentaire). Découpes possibles uniquement sur le côté fixe.	**124**
code	Variantes charnières (panorama complet pour toutes les variantes/ toutes les poignées voir à la fin de la série)	Prix supplémentaire
-	 soft Design - Charnière standard (aucune spécification nécessaire)	-
SOW	 „soft Design" avec insert en verre en blanc (la poignée est assortie)	**254**
SOB	 „soft Design" avec insert en verre en noir (la poignée est assortie)	**254**
Attention :	Les côtés fixes possèdent une sérigraphie verticale du côté de la fixation murale, adaptée aux couleurs des charnières. Pour plus de précisions ou explications à propos des variantes, voir la section à la fin de la série.	

VERRES		demi-angle
A10 | A10W | A10B | A10G	verre clair | avec sérigraphie court blanc | noir | gris	**0**
TS10 | VM10	Privé | Nebula	**129**
AG10 | AG10B	Parsol gris | avec sérigraphie court noir	**129**
ST10	verre satiné	**231**

TRAITEMENT DU VERRE	Traitement de surface du verre (il est impossible d'appliquer les deux traitements sur un seul verre)	demi-angle
Protect	Protection de la surface du verre avec effet anti-gouttes (glissement de l'eau plus rapide).	**134**
ProCare	Protection de la surface du verre anticorrosion (TIMELESS).	**151**

Pour l'article „mesure spéciale en largeur" ou „ mesure spéciale en largeur et/ou hauteur" entrer la mesure souhaitée.
Ces articles sont adaptés seulement pour un montage sur receveur. Pour indications spéciales ou restrictions, voir détails à la fin de la gamme de produit.
Attention, sans indication spéciale, la porte sera fournie avec la largeur d'entrée ci-dessus.



Cabine d'angle, porte pliante, côtés séparés

sans cadre

Le côté gauche doit être combiné avec le côté droit

2 éléments pliants

P-FPT E
côté gauche

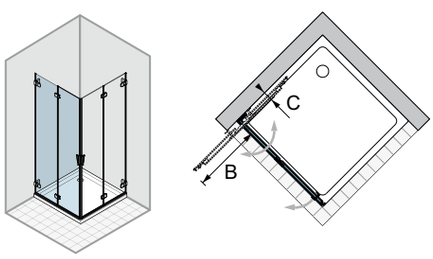

P-FPT K
côté droit

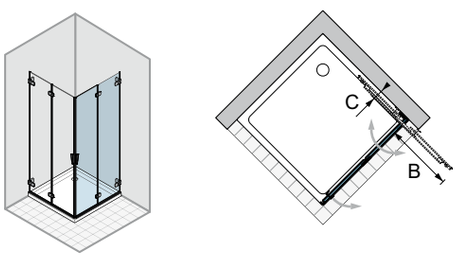

Informations produit
Ouverture vers l'extérieur et l'intérieur.

Cet article sera seulement fourni sur mesure.
Une prise de mesure est indispensable. Veuillez utiliser nos feuilles de mesures spéciales ou contactez notre service de prise de mesures.

Cabine d'angle, porte pliante, côtés séparés

sans cadre

Le côté gauche doit être combiné avec le côté droit

2 éléments pliants

P-FPT E
côté gauche

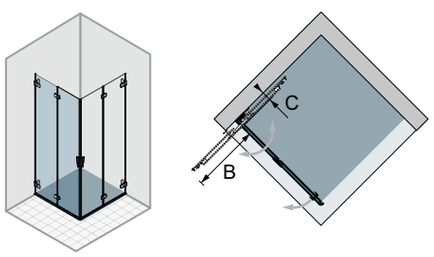

P-FPT K
côté droit

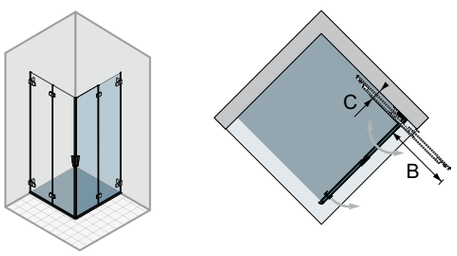

Informations produit
Ouverture vers l'extérieur et l'intérieur.

Cet article sera seulement fourni sur mesure.
Une prise de mesure est indispensable. Veuillez utiliser nos feuilles de mesures spéciales ou contactez notre service de prise de mesures.

Couleur
CSH

Épaisseur du verre
8 mm

Verres

Verre „Sekurit"

	Protect	ProCare
A10	•	•
A10B	•	•
A10G	•	•
A10W	•	•
AG10	•	
AG10B	•	
ST10	•	
TS10	•	•
VM10	•	•

Cabine d'angle, porte pliante, côtés séparés

P-FPT E ... P-FPT K ...	MONTAGE BAC DE DOUCHE mesures situation		rayon d'ouverture	axe pivotant	Verre „Sekurit" 8 mm	sans cadre Hauteur: 2000 mm Couleur
	largeur		B	C		CSH
MESURE SPÉCIALE	**largeur spéciale**	**hauteur**				
... SB1	de 500 à 700	jusqu'a 2000	de 272 à 372	47	A10	**1.499**
... SB2	de 701 à 900	jusqu'a 2000	de 373 à 472	47	A10	**1.528**
... SB3	de 901 à 1000	max. 2000	de 473 à 522	47	A10	**1.586**
MESURE SPÉCIALE	**largeur spéciale**	**hauteur spéciale**				
... SH1 •	de 500 à 700	de 2001 à 2250	de 272 à 372	47	A10	**1.678**
... SH2 •	de 701 à 900	de 2001 à 2250	de 373 à 472	47	A10	**1.706**

DÉCOUPE OBLIQUE/ INTERNE	La valeur indiquée à droite est ajoutée au prix de l'article de référence.	Prix supplémentaire
découpe interne	non disponible	-
découpe oblique	Pour les coupes en biseau jusqu'à 8 mm, on applique le prix de la dimension spéciale (aucun coût supplémentaire). Sur la porte possibilité d'une coupe en biseau verticale jusqu'à 15 mm maxi.	**89**
code	Variantes charnières (panorama complet pour toutes les variantes/ toutes les poignées voir à la fin de la série)	Prix supplémentaire
-	soft Design - Charnière standard (aucune spécification nécessaire)	-
SG	soft Design - Charnière standard avec poignée intérieure grise	-
SOW	soft design avec couvercle en verre blanc (poignée extérieure avec insert souple)	**254**
SWG	soft design avec couvercle en verre blanc (poignée extérieure avec insert souple) avec poignée intérieure blanche	**254**
SOB	soft design avec couvercle en verre noir (également pour la poignée extérieure)	**254**
SBG	soft design avec couvercle en verre noir (poignée extérieure avec insert souple noir) avec poignée intérieure noire	**254**



Cabine d'angle, porte pliante, côtés séparés

P-FPT E ... P-FPT K ...	MONTAGE RAS DU SOL - moitié du verre mesures situation		rayon d'ouverture	axe pivotant	Verre „Sekurit" 8 mm	sans cadre Hauteur: 2000 mm Couleur
	adaptable su mesure installation		B	C		CSH
MESURE SPÉCIALE	**largeur spéciale**	**hauteur**				
... XB1	de 500 à 700	jusqu'a 2000	de 283 à 383	47	A10	**1.499**
... XB2	de 701 à 900	jusqu'a 2000	de 384 à 483	47	A10	**1.528**
... XB3	de 901 à 1000	max. 2000	de 484 à 533	47	A10	**1.586**
MESURE SPÉCIALE	**largeur spéciale**	**hauteur spéciale**				
... XH1 •	de 500 à 700	de 2001 à 2250	de 283 à 383	47	A10	**1.678**
... XH2 •	de 701 à 900	de 2001 à 2250	de 384 à 483	47	A10	**1.706**

DÉCOUPE OBLIQUE/ INTERNE	La valeur indiquée à droite est ajoutée au prix de l'article de référence.	Prix supplémentaire
découpe interne	non disponible	-
découpe oblique	Pour les coupes en biseau jusqu'à 8 mm, on applique le prix de la dimension spéciale (aucun coût supplémentaire). Sur la porte possibilité d'une coupe en biseau verticale jusqu'à 15 mm maxi.	**89**
code	Variantes charnières (panorama complet pour toutes les variantes/ toutes les poignées voir à la fin de la série)	Prix supplémentaire
-	soft Design - Charnière standard (aucune spécification nécessaire)	-
SG	soft Design - Charnière standard avec poignée intérieure grise	-
SOW	soft design avec couvercle en verre blanc (poignée extérieure avec insert souple)	**254**
SWG	soft design avec couvercle en verre blanc (poignée extérieure avec insert souple) avec poignée intérieure blanche	**254**
SOB	soft design avec couvercle en verre noir (également pour la poignée extérieure)	**254**
SBG	soft design avec couvercle en verre noir (poignée extérieure avec insert souple noir) avec poignée intérieure noire	**254**



VERRES		demi-angle
A10	verre clair	**0**
TS10 | VM10	Privé | Nebula	**129**
AG10	Parsol gris	**129**
ST10	verre satiné	**231**

TRAITEMENT DU VERRE	Traitement de surface du verre (il est impossible d'appliquer les deux traitements sur un seul verre)	demi-angle
Protect	Protection de la surface du verre avec effet anti-gouttes (glissement de l'eau plus rapide).	**134**
ProCare	Protection de la surface du verre anticorrosion (TIMELESS).	**151**

Pour l'article „mesure spéciale en largeur" ou „ mesure spéciale en largeur et/ou hauteur" entrer la mesure souhaitée.
Ces articles sont adaptés seulement pour un montage sur receveur. Pour indications spéciales ou restrictions, voir détails à la fin de la gamme de produit.



Ronde, porte battante à 2 éléments - élément fixe

sans cadre

2 éléments arrondis battants, 2 parois fixes/supports

P-R2P

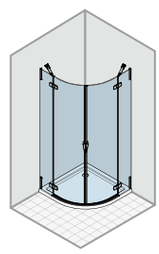

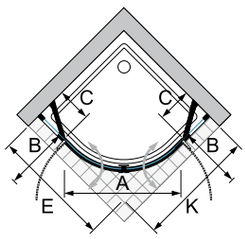

Informations produit

Ouverture vers l'extérieur et l'intérieur.
unités d'emballage: 2
V1: éléments de porte
V2: éléments fixe

largeur min-max en détail: élément fixe min 150 mm - max. 800 mm / Porte non disponible avec mesure spéciale en largeur.

Cet article sera seulement fourni sur mesure.

Une prise de mesure est indispensable. Veuillez utiliser nos feuilles de mesures spéciales ou contactez notre service de prise de mesures.

Ronde, porte battante à 2 éléments - élément fixe

sans cadre

2 éléments arrondis battants, 2 parois fixes/supports

P-R2P

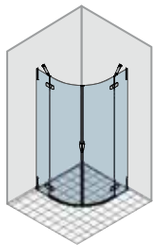

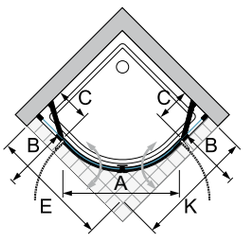

Informations produit

Ouverture vers l'extérieur et l'intérieur.
unités d'emballage: 2
V1: éléments de porte
V2: éléments fixe

largeur min-max en détail: élément fixe min 150 mm - max. 800 mm / Porte non disponible avec mesure spéciale en largeur.

Cet article sera seulement fourni sur mesure.

Une prise de mesure est indispensable. Veuillez utiliser nos feuilles de mesures spéciales ou contactez notre service de prise de mesures.

Couleur

CSH

Épaisseur du verre

8 mm

Verres

Verre „Sekurit“

	Protect	ProCare
A10	•	•
A10B	•	•
A10G	•	•
A10W	•	•

Ronde, porte battante à 2 éléments - élément fixe

P-R2P ...	MONTAGE BAC DE DOUCHE mesures situation		tub de douche - (rayon)	largeur entrée	rayon d´ouverture	mesures élément fixe	Verre „Sekurit“ 8 mm	sans cadre Hauteur: 2000 mm Couleur
	largeur		R	A	B	C		CSH
MESURE SPÉCIALE	**largeur spéciale**	**hauteur standard**						
... S1A ... S1C	de 754 à 950	2000	500-520 550	757 814	422 450	sur mesure	A10	**2.859**
... S2A ... S2C	de 951 à 1200	2000	500-520 550	757 814	422 450	sur mesure	A10	**2.930**
DÉCOUPE OBLIQUE/ INTERNE	La valeur indiquée à droite est ajoutée au prix de l‘article de référence.							Prix supplémentaire
découpe oblique ou interne	Pour les coupes en biseau jusqu‘à 8 mm, on applique le prix de la dimension spéciale (aucun coût supplémentaire). Découpes et coupes en biseau possibles uniquement sur le côté fixe.							**89**
découpe oblique et interne	Pour les coupes en biseau jusqu‘à 8 mm, on applique le prix de la dimension spéciale (aucun coût supplémentaire). Découpes et coupes en biseau possibles uniquement sur le côté fixe.							**124**
code	Variantes charnières (panorama complet pour toutes les variantes/ toutes les poignées voir à la fin de la série)							Prix supplémentaire
-	 soft Design - Charnière standard (aucune spécification nécessaire)							-
SOW	 „soft Design“ avec insert en verre en blanc (la poignée est assortie)							**446**
SOB	 „soft Design“ avec insert en verre en noir (la poignée est assortie)							**446**
Attention :	Les côtés fixes possèdent une sérigraphie verticale du côté de la fixation murale, adaptée aux couleurs des charnières. Pour plus de précisions ou explications à propos des variantes, voir la section à la fin de la série.							

Ronde, porte battante à 2 éléments - élément fixe

P-R2P ...	MONTAGE RAS DU SOL - moitié du verre mesures situation		tub de douche - (rayon)	largeur entrée	rayon d´ouverture	mesures élément fixe	Verre „Sekurit“ 8 mm	sans cadre Hauteur: 2000 mm Couleur
	adaptable su mesure installation		R	A	B	C		CSH
MESURE SPÉCIALE	**largeur spéciale**	**hauteur standard**						
... X1A ... X1C	de 733 à 950	2000	500-520 550	757 814	422 450	sur mesure	A10	**2.859**
... X2A ... X2C	de 951 à 1200	2000	500-520 550	757 814	422 450	sur mesure	A10	**2.930**
DÉCOUPE OBLIQUE/ INTERNE	La valeur indiquée à droite est ajoutée au prix de l‘article de référence.							Prix supplémentaire
découpe oblique ou interne	Pour les coupes en biseau jusqu‘à 8 mm, on applique le prix de la dimension spéciale (aucun coût supplémentaire). Découpes et coupes en biseau possibles uniquement sur le côté fixe.							**89**
découpe oblique et interne	Pour les coupes en biseau jusqu‘à 8 mm, on applique le prix de la dimension spéciale (aucun coût supplémentaire). Découpes et coupes en biseau possibles uniquement sur le côté fixe.							**124**
code	Variantes charnières (panorama complet pour toutes les variantes/ toutes les poignées voir à la fin de la série)							Prix supplémentaire
-	 soft Design - Charnière standard (aucune spécification nécessaire)							-
SOW	 „soft Design“ avec insert en verre en blanc (la poignée est assortie)							**446**
SOB	 „soft Design“ avec insert en verre en noir (la poignée est assortie)							**446**
Attention :	Les côtés fixes possèdent une sérigraphie verticale du côté de la fixation murale, adaptée aux couleurs des charnières. Pour plus de précisions ou explications à propos des variantes, voir la section à la fin de la série.							

VERRES		article complet
A10 | A10W | A10B | A10G	verre clair | avec sérigraphie court blanc | noir | gris	**0**

TRAITEMENT DU VERRE	Traitement de surface du verre (il est impossible d‘appliquer les deux traitements sur un seul verre)	article complet
Protect	Protection de la surface du verre avec effet anti-gouttes (glissement de l‘eau plus rapide).	**261**
ProCare		**non disponible**

Pour l‘article „mesure spéciale“ remplacer le (S1A, S1C,...) avec la mesure souhaitée ou veuillez joindre à votre commande un croquis précis avec toutes les cotes respectives. Veuillez utiliser nos feuilles de mesures spéciales ou le croquis ci-dessous.
Ces articles sont adaptés seulement pour un montage sur receveur. Pour indications spéciales ou restrictions, voir détails à la fin de la gamme de produit.

Sans profils - recherche longueur côtés

Prendre les longueurs de côtés „E + K“. Connecter les point extérieurs des côtés et noter ces mesures. Nous vous demandons de joindre ce schéma à la commande.

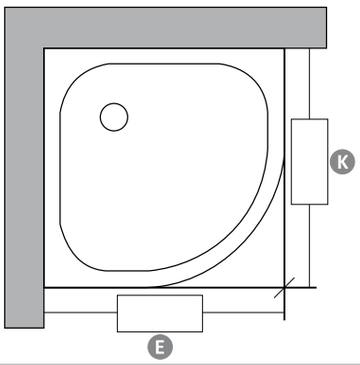

Sans profils - recherche longueur côtés

Prendre les longueurs de côtés „E + K“. Connecter les point extérieurs des côtés et noter ces mesures. Nous vous demandons de joindre ce schéma à la commande.

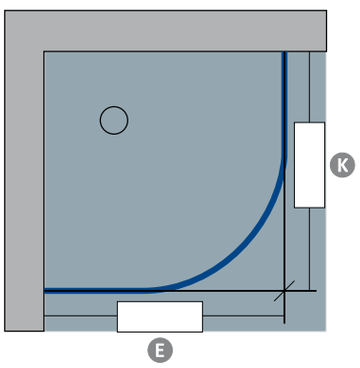

Indication pour carrelage carré

Si vous voulez réaliser un carrelage, veuillez respecter les indications pour le rayon (avec les cabines rondes).
milieu de verre- joint de carrelage
Cabine ronde rayon 500/520 mm - joint verre milieu = rayon 488,5 mm
Cabine ronde rayon 550 mm - joint verre milieu = rayon 528,5 mm

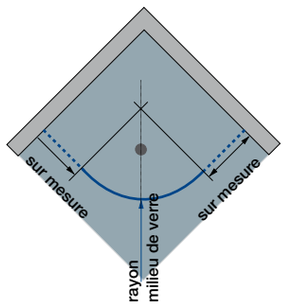

Accessoires	article	description	Prix par pièce
			Nicht benannte Farbe [00]
	**G-FP GIA**	bouton Soft-Grip pour poignée intérieure en anthracite (pour remplacement - sans adaptateur)	**31**
	G-FP GIW	bouton Soft-Grip pour poignée intérieure en blanc (pour remplacement - sans adaptateur)	**31**
	G-FP GIS	bouton Soft-Grip pour poignée intérieure en noir (pour remplacement - sans adaptateur)	**31**

Profils de compensation	article	code interne	description	Hauteur: 2000 mm Couleur
				CSH
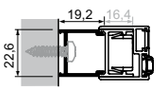	**1A-PR1**	(PRH35948)	élargit l'article P-TN1 L/R - P-FPTN L/R - P-TN2 L/R sur le côté de fermeture de 19,2 mm	**76**

Possibilité de mesure spéciale

possible

article		Largeur min	Largeur max	Hauteur max	Découpe oblique	Découpe interne
P-TN1 L/R - P-TW1 LR - P-T1 E/K		500	1000 (900)	2000 (2250)	◆③	◇
P-PTN		600	1600	2250	◆③	◇
P-FPTN L/R - P-FPTW L/R - P-FPT E/K		500	1000 (900)	2000 (2250)	◆③	◇
P-TN1X L/R	porte paroi latérale ④	500 150	1000 (900) 1100	2000 (2250) 2250	◆③ ◆	◇ ◆
P-TN2P L/R	porte élément fixe ④	600 150	1400 800	2250 2250	◆③ ◆②	◇ ◆
P-TN2 L/R - P-TW2 L/R	porte élément fixe ④	400 150	733 870	2250 2250	◆① ◆②	◇ ◆
P-TN3 L/R	porte élément fixe/paroi latérale	400 150	733 800	2250 2250	◆① ◆②	◇ ◆
P-TN4	portes élément fixe ④	300 150	733 800	2250 2250	◇ ◆②	◇ ◆
P-W L/R - P-WV L/R - P-WP L/R		150	1400	2250	◆	◆
P-PTW		600	1200	2250	◆③	◇
P-T2 E/K	porte élément fixe ④	400 150	733 870	2250 2250	◆① ◆②	◇ ◆
P-R2P	portes élément fixe ④	◇ 150	◇ 800	◇ ◇	◇ ◆②	◇ ◆

Note

① Découpes obliques ne sont possibles seulement sur le côté fermeture/ du profil magnétique.
② Découpe oblique possible seulement du côté du mur ou de la fixation.
③ Découpe oblique possible seulement sur le côté du mur / côté de Fixation.



Attention
Dans des verres avec coupes pour compenser les faux aplombs des murs (par exemple des murs avec convexité vers l'intérieur ou vers extérieur) la sérigraphie verticale (court), à partir de 1 mm inclus, est appliquée seulement en haut et en bas dans la zone des éléments de fixation au mur - voir Fig. A -B - C- D.
La même chose dans les cas où les points de fixation au mur doivent être déplacés.
.

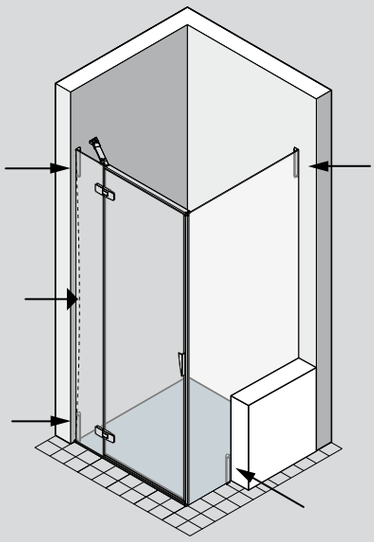



Note
Dans les cas où il est nécessaire l'angle de fixation à l'extérieur, le spécifier dans la phase de prise des mesures et clairement sur le dessin.
La sérigraphie sera réalisée selon le dessin.

Indications pour Mesures spéciales

Delai de livraison de l'usine 2-3 semaines .
Veuillez s'il vous-plaît joindre le dessin précis de la situation en utilisant nos formulaires.
Les parois latérales au-dessous des 150 mm de largeur peuvent être réalisées seulement avec profils. Pour les parois latérales avec des découpes comprise entre 150 à 250 mm, il y'a un verre séparé.
La séparation est réalisée selon votre situation.
Constructions en "U" sont seulement possibles sur requête. Voir rubrique „cabines en U".

Variantes de charnières/ poignées pour porte battantes	article	description
	-	**Charnière standard*** soft design finition de charnière arrondie en chromé Poignée chromé
	SOW	**Finition spéciale - “insert verre blanc“** soft design finition de charnière arrondie chromé avec insert en verre blanc poignée chromée avec insert en verre blanc
	SOB	**Finition spéciale - “insert verre noir“** soft design finition de charnière arrondie chromé avec insert en verre noir poignée chromée avec insert en verre noir
Attention:	*Lors de la commande en absence de spécification de la charnière, la charnière standard sera livrée.	

Variantes de charnières/ poignées pour porte repliable		article	description
		-	**Charnière standard*** soft design finition de charnière arrondie en chromé Poignée chromé avec soft grip anthracite inséré comme tampon
		SG	avec poignée intérieure - facilite le mouvement des portes Bouton Soft Grip et tampon en anthracite, collé sur verre (base mètallique) **
		SOW	**Finition spéciale - “insert verre blanc“** soft design finition de charnière arrondie chromé avec insert en verre blanc poignée chromée avec insert en verre blanc avec soft grip blanc inséré comme tampon
		SWG	avec poignée intérieure - facilite le mouvement des portes Bouton Soft Grip et tampon en blanc, collé sur verre (base mètallique) **
		SOB	**Finition spéciale - “insert verre noir“** soft design finition de charnière arrondie chromé avec insert en verre noir poignée chromée avec insert en verre noir avec soft grip noir inséré comme tampon
		SBG	avec poignée intérieure - facilite le mouvement des portes Bouton Soft Grip et tampon en noir, collé sur verre (base mètallique) **
Attention:	* Lors de la commande en absence de spécification de la charnière, la charnière standard sera livrée. ** Note : Cette poignée ne peut ensuite être fixé.		

Explication de la sérigraphie standard sur les parois fixes et sur les éléments latéraux, côté fixation au mur

La sérigraphie partielle sur le côté intérieur du verre peut provoquer des variations de couleur , vus de l'extérieur , qui sont inévitables en raison de l'épaisseur du verre.

Les éléments latéraux et les parois fixes rapportent généralement, sur la coté fixation au mur, une sérigraphie verticale d'environ 30 mm de lageus, pour cacher le système de fixation. La sérigraphie est réalisée de la manière suivante :

Verre A10
charnière “soft design“, “cube design“ et “soft design“ avec insert blanc



Sérigraphie en gris / blanc sur toute la hauteur du verre, dans la partie intérieure

Verre A10
charnière “soft design“ avec insert noir



La sérigraphie en noir, sur toute la hauteur du verre, dans la partie intérieure

Verre TS10
applicable à toutes les variantes charnière



Sérigraphie satiné / mat (court) dans le coin supérieur et infèrieur du verre, dans la partie extérieure

Verre ST10
applicable à toutes les variantes charnière



Sérigraphie en gris (court) dans le coin supérieur et infèrieur du verre, dans la partie intérieure.

Verre AG10
applicable à toutes les variantes charnière



Sérigraphie en noir long toute la hauteur du verre, dans la partie intérieure.

Explication des verres de sécurité supplémentaires, avec sérigraphie spéciale des parois fixes et des éléments lateraux, en la zone de fixation au mur

La sérigraphie partielle faite sur le côté intérieur du verre peut générer des variations de couleur, vu de l'extérieur, inévitable en raison de l'épaisseur du verre

Comme décrit dans le tableau ci-dessus, les côtés et les éléments latéraux et les parois fixes ont généralement, sur le côté de fixation au mur, une sérigraphie verticale d'environ 30 mm de largeur, pour cacher le système de fixation. Cette sérigraphie peut être demandé au moment de la commande, même dans les versions suivantes :

Verre A10W
réalisable sur tous les verres transparents (idéal pour charnières avec insert blanc)



sérigraphie (court) en blanc sur le coin supérieur et inférieur du verre, dans la partie extérieure.

Verre A10B
réalisable sur tous les verres transparents (idéal pour charnières avec insert noir)

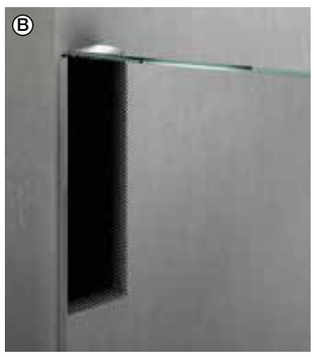

sérigraphie (court) en noir sur le coin supérieur et inférieur du verre, dans la partie intérieure.

Verre A10G
réalisable sur tous les verres transparents (idéal pour charnières sans insert)



sérigraphie (court) en gris sur le coin supérieur et inférieur du verre, dans la partie intérieure.

Verre AG10B
réalisable sur tous les verres en couleur gris (idéal pour charnières avec insert noir)



sérigraphie (court) en noir sur le coin supérieur et inférieur du verre, dans la partie intérieure.

Informations techniques pour le montage sur bac de douche

Veuillez vérifier le niveau horizontal du receveur de douche.
La cloison de douche pour montage sur receveur (par ex. P-TW1 L SB1) est prévue pour le placement sur bac de douche et ne sera pour cette raison pas montée sur le bord extérieur. Veuillez respecter les indications pour „montage sur receveur“ dans la notice de montage - voir indications ci-dessous. Pour les réglages voir indications par article.

Ces indications sont valables pour toutes les portes battantes avec charnière directement contre le mur.

position fixation/charnière murale
Pour montage sur receveur
PORTE

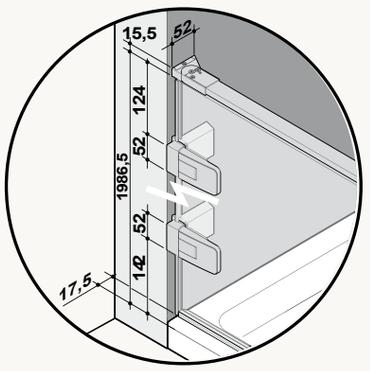

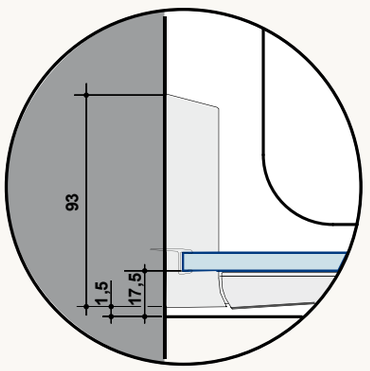

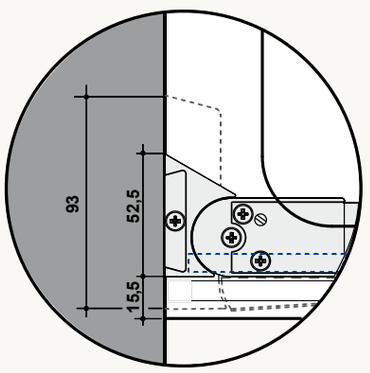

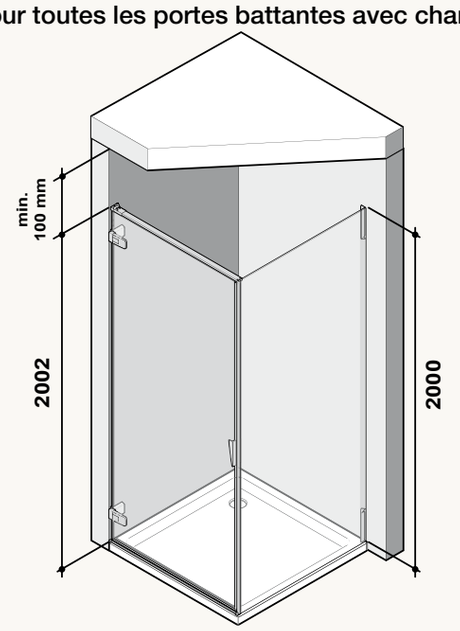

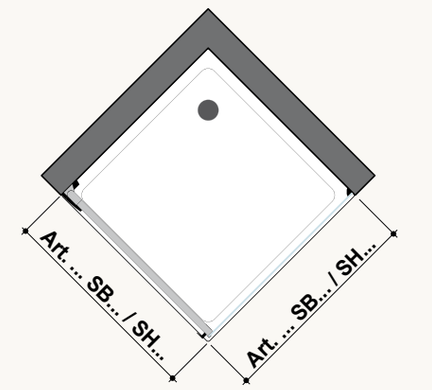

position fixation/charnière murale
Pour montage sur receveur
PAROI LATÉRALE

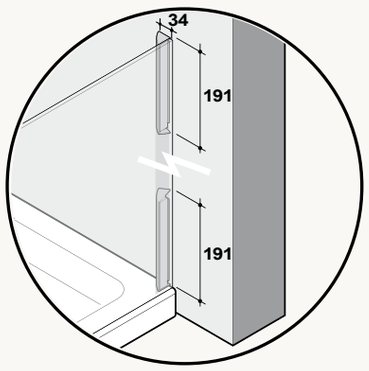

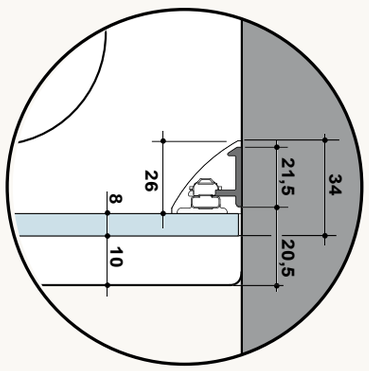

position profil d‘arrêt
Pour montage sur receveur
PORTE POUR NICHE

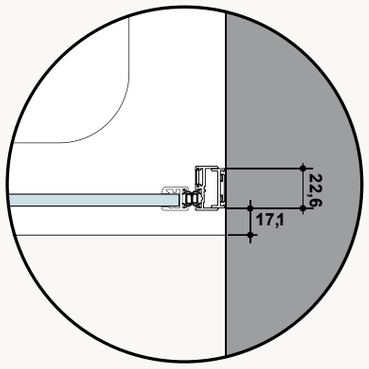

Informations techniques pour le montage sur bac de douche

Veuillez vérifier le niveau horizontal du receveur de douche.
La cloison de douche pour montage sur receveur (par ex. P-TW2 L SB1) est prévue pour le placement sur bac de douche et ne sera pour cette raison pas montée sur le bord extérieur. Veuillez respecter les indications pour „montage sur receveur“ dans la notice de montage - voir indications ci-dessous. Pour les réglages voir indications par article.

Ces indications sont valables pour toutes les portes battantes avec partie fixe.

position fixation/charnière murale
Pour montage sur receveur
PARTIE FIXE/BARRE

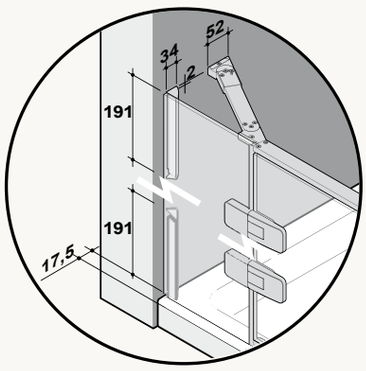

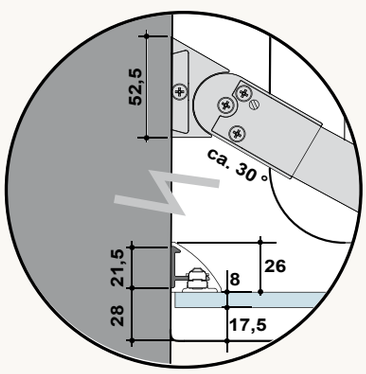

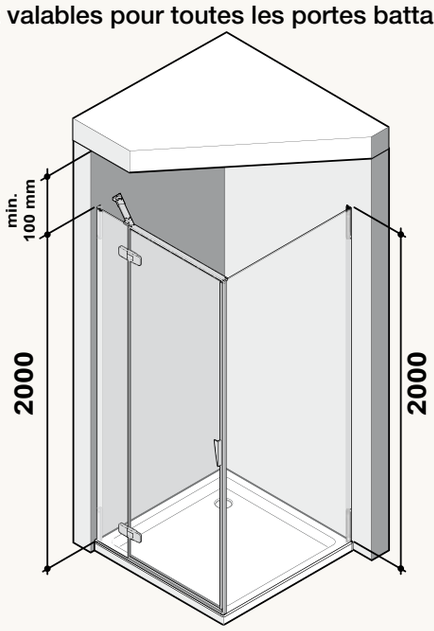

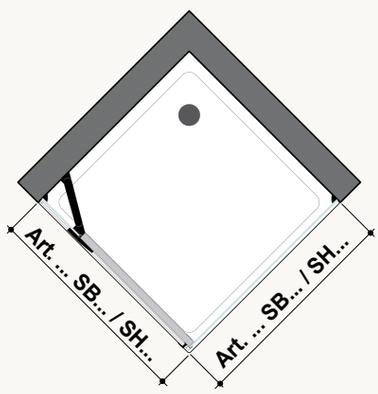

position fixation/charnière murale
Pour montage sur receveur
PAROI LATÉRALE

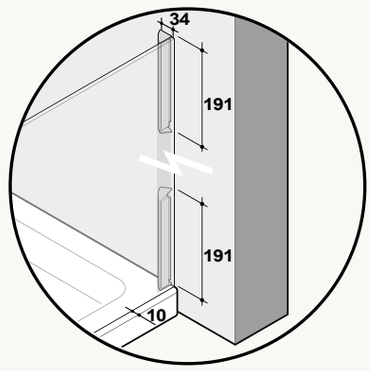

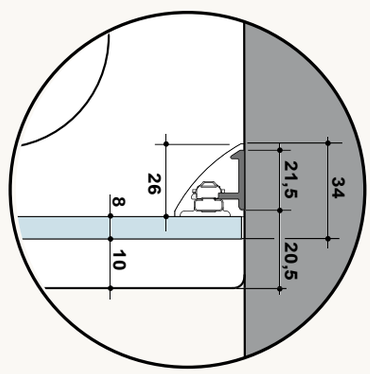

position profil d‘arrêt
Pour montage sur receveur
PORTE POUR NICHE

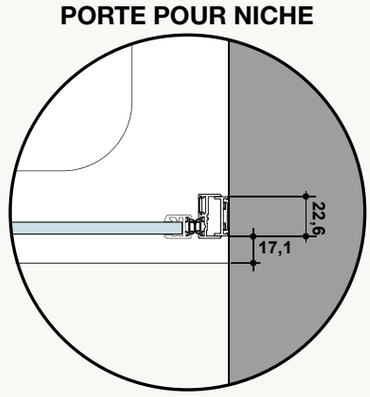

Informations techniques pour les articles spécialement prévus pour le montage au sol - milieu de verre

Veuillez vérifier la niveau horizontal du sol.
Si vous voulez un montage au sol - milieu de verre, veuillez commander les références spéciales pour montage au sol - par ex. P-TW1 R XB1.
Le verre est exactement centré sur les dimensions désirées -/ commandés. Pour les réglages voir indications par article.
Pour le montage veuillez suivre les indications pour montage au sol - milieu de verre dans la notice de montage. Si une autre position est souhaitéé, ceci doit être communiqué à la commande. Veuillez utiliser pour ceci nos fiches spéciales - feuilles de mesures que vous trouverez sur www.duka.it „download area“.
Pour un montage au sol, où le verre est placé au milieu du joint, il faut être certain qu'il s'agit d'un joint étanche qui ne nécessite aucun entretien.

Ces indications sont valables pour toutes les portes battantes avec charnière directement contre le mur.

position fixation/charnière murale pour montage au sol milieu de verre **PORTE**

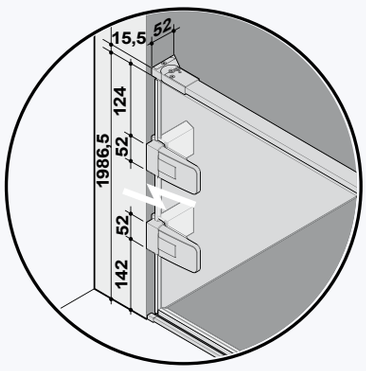

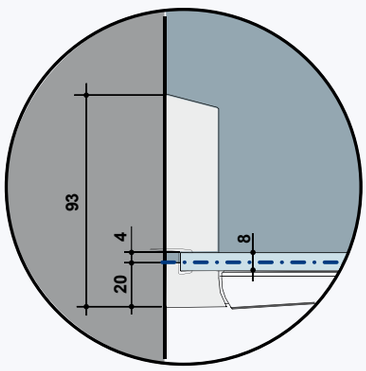

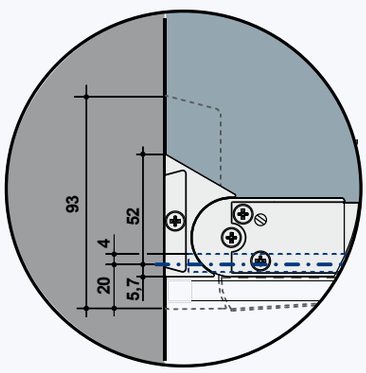

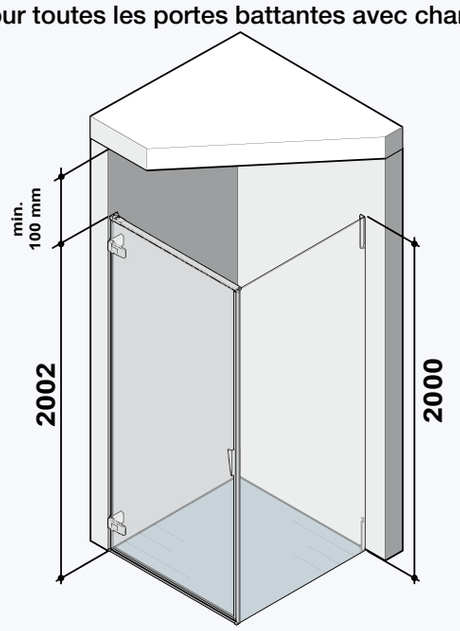

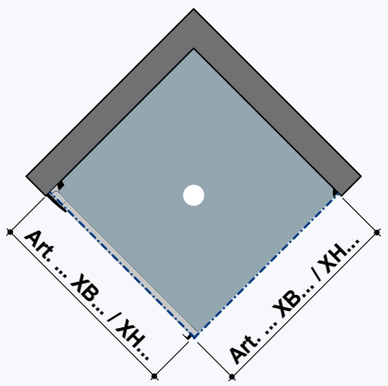

position fixation/charnière murale pour montage au sol milieu de verre **PAROI LATÉRALE**

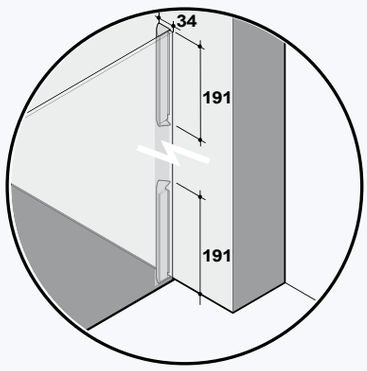

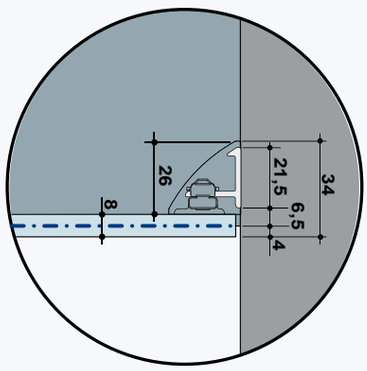

position profil d'arrêt pour montage au sol milieu de verre **PORTE POUR NICHE**

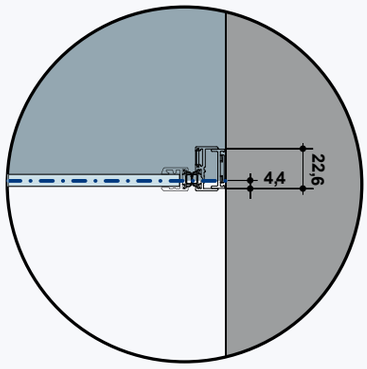

indication de mesure milieu de verre

Informations techniques pour les articles spécialement prévus pour le montage au sol - milieu de verre

Veuillez vérifier la niveau horizontal du sol.
Si vous voulez un montage au sol - milieu de verre, veuillez commander les références spéciales pour montage au sol - par ex. P-TW2 R XB1.
Le verre est exactement centré sur les dimensions désirées -/ commandés. Pour les réglages voir indications par article. Pour le montage veuillez suivre les indications pour montage au sol - milieu de verre dans la notice de montage. Si une autre position est souhaitéé, ceci doit être communiqué à la commande. Veuillez utiliser pour ceci nos fiches spéciales - feuilles de mesures que vous trouverez sur www.duka.it „download area“.
Pour un montage au sol, où le verre est placé au milieu du joint, il faut être certain qu'il s'agit d'un joint étanche qui ne nécessite aucun entretien.

Ces indications sont valables pour toutes les portes battantes avec partie fixe.

position fixation/charnière murale pour montage au sol milieu de verre PARTIE FIXE/BARRE

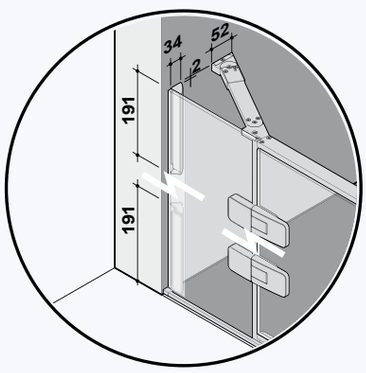

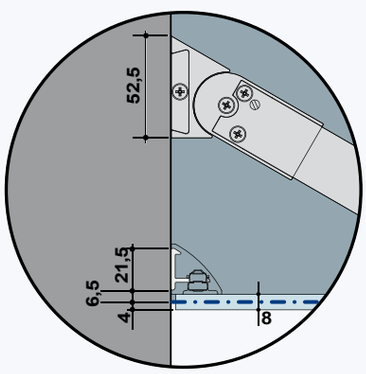

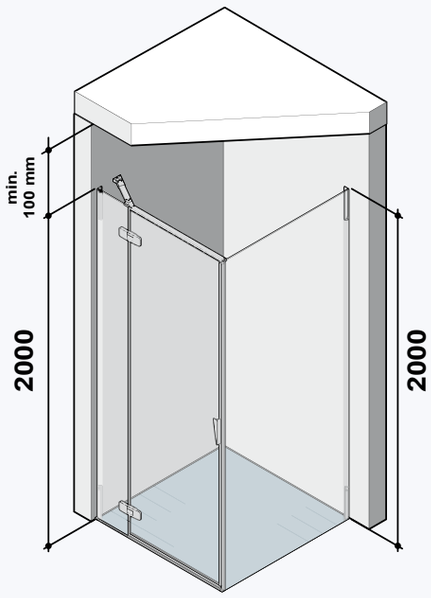

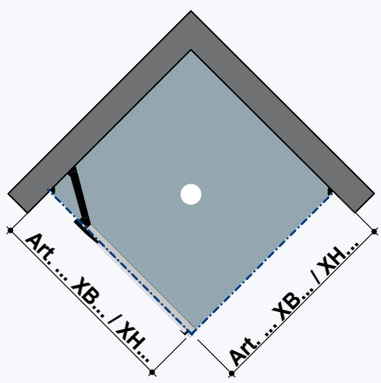

position fixation/charnière murale pour montage au sol milieu de verre PAROI LATÉRALE

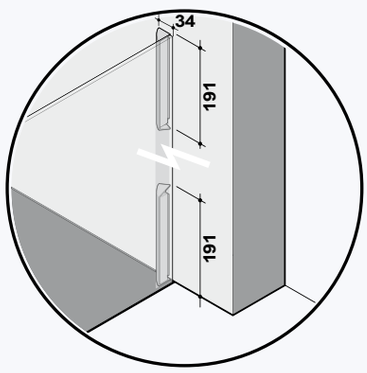

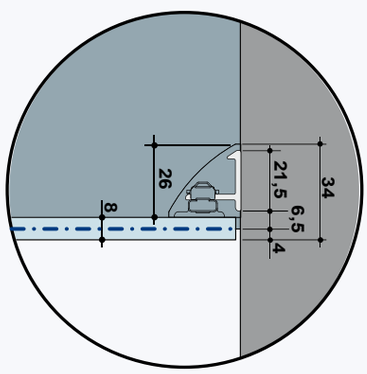

position profil d'arrêt pour montage au sol milieu de verre PORTE POUR NICHE

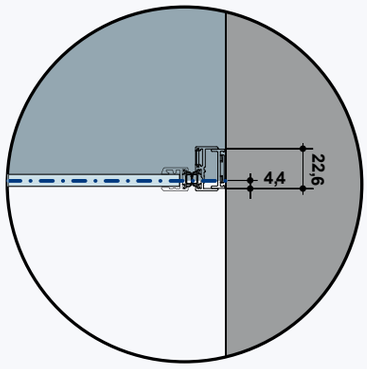

indication de mesure milieu de verre

pura 5000

Délai de livraison: 1 semaine | 2-3 semaines

pura R 5000

















Porte battante
1 élément - élément fixe

cadre partiel

pour niche ou avec paroi latérale raccourcie

1 élément battant, 1 paroi fixe/support

PR-TN2 L
charnière à gauche

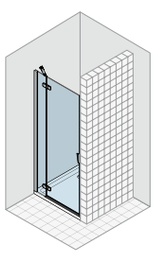

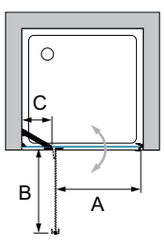

PR-TN2 R
charnière à droite

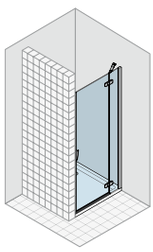

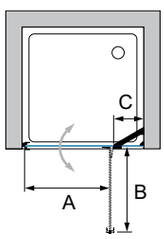

Informations produit

Ouverture vers l'extérieur et l'intérieur.
À partir de 1184 mm de largeur 2 emballages:
V1A (porte)
V1B (élément fixe)
La porte est livrée avec une extensibilté de -10 / +25 mm.
largeur min-max en détail: élément fixe min 150 mm - max. 870 mm / porte min. 400 mm - max. 733 mm (verre).

Paroi latérale raccourcie

cadre partiel

avec support

/+

PR-WV R
charnière à droite

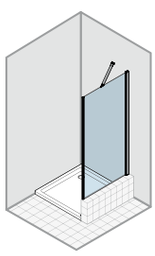

/+

PR-WV L
charnière à gauche

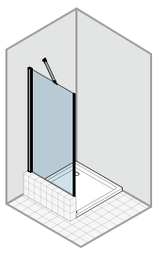

La paroi latérale est livrée avec une extensibilté de -10 / +15 mm.

Cet article sera seulement fourni sur mesure.

Une prise de mesure est indispensable. Veuillez utiliser nos feuilles de mesures spéciales ou contactez notre service de prise de mesures.

Couleur

CSH	INO

Épaisseur du verre

8 mm

Verres

Verre „Sekurit“

	Protect	ProCare
A10	•	•
AG10	•	
ST10	•	
TS10	•	•
VM10	•	•

Porte battante 1 élément - élément fixe

PR-TN2 L ... PR-TN2 R ...	extensibilité largeur adaptable à niche de... à...		largeur entrée A	rayon d´ouverture B	mesures élément fixe C	Verre „Sekurit“ 8 mm	cadre partiel Hauteur: 2000 mm Couleur CSH	 INO
ARTICLE STANDARD								
... 750 **... 800** **... 900**	723 - 758 773 - 808 873 - 908		459 509 609	474 524 624	203 - 228	A10	**1.348**	**1.415**
... 1000 **... 1100**	973 - 1008 1073 - 1108		609 709	624 724	303 - 328	A10	**1.415**	**1.486**
... 1200	1173 - 1208		709	724	403 - 428	A10	**1.518**	**1.594**
MESURE SPÉCIALE	**largeur spéciale**	**hauteur**						
... SB1	de 600 à 950	jusqu‘a 2000	de 600 à 679 = sur mesure de 680 à 782 = 459 de 783 à 882 = 509 de 883 à 950 = 609	sur mesure 474 524 624	sur mesure	A10	**1.401**	**1.471**
... SB2	de 951 à 1150	jusqu‘a 2000	de 951 à 1082 = 609 de 1083 à 1150 = 709	624 724	sur mesure	A10	**1.471**	**1.545**
... SB3	de 1151 à 1600	jusqu‘a 2000	de 1151 à 1600 = 709	724	sur mesure	A10	**1.654**	**1.737**
MESURE SPÉCIALE	**largeur spéciale**	**hauteur spéciale**						
... SH1 •	de 600 à 950	de 2001 à 2250	de 600 à 679 = sur mesure de 680 à 782 = 459 de 783 à 882 = 509 de 883 à 950 = 609	sur mesure 474 524 624	sur mesure	A10	**1.579**	**-**
... SH2 •	de 951 à 1150	de 2001 à 2250	de 951 à 1082 = 609 de 1083 à 1150 = 709	624 724	sur mesure	A10	**1.646**	**-**
... SH3 •	de 1151 à 1600	de 2001 à 2250	de 1151 à 1600 = 709	724	sur mesure	A10	**1.749**	**-**
DÉCOUPE OBLIQUE/ INTERNE	En cas de coupes en biseau et encoches, on applique principalement le prix de la dimension spéciale de référence (largeur ou hauteur). La valeur indiquée à droite est ajoutée au prix de l‘article spécial de référence.						Prix supplémentaire	
découpe oblique ou interne	Pour les coupes en biseau jusqu‘à 8 mm, on applique le prix de la dimension spéciale (aucun coût supplémentaire). Découpes possibles uniquement sur le côté fixe.						**89**	
découpe oblique et interne	Pour les coupes en biseau jusqu‘à 8 mm, on applique le prix de la dimension spéciale (aucun coût supplémentaire). Découpes possibles uniquement sur le côté fixe.						**124**	
code	Variantes charnières (panorama complet pour toutes les variantes/ toutes les poignées voir à la fin de la série)						Prix supplémentaire	
-	 soft Design - Charnière standard (aucune spécification nécessaire)						**-**	
SOW	 „soft Design“ avec insert en verre en blanc (la poignée est assortie)						**254**	
SOB	 „soft Design“ avec insert en verre en noir (la poignée est assortie)						**254**	

Paroi latérale raccourcie

PR-WV R ... PR-WV L ...	largeur de ... à ...	.	Verre „Sekurit“ 8 mm	cadre partiel Hauteur: - mm Couleur CSH	 INO
MESURE SPÉCIALE	**largeur spéciale**	**hauteur**			
... SB1	de 150 à 800	jusqu‘a 1750	A10	**836**	**878**
... SB2	de 801 à 1000	jusqu‘a 1750	A10	**885**	**929**
... SB3 •	de 1001 à 1400	jusqu‘a 1750	A10	**996**	**1.046**
MESURE SPÉCIALE	**largeur spéciale**	**hauteur spéciale**			
... SH1 •	de 150 à 800	de 1751 à 2250	A10	**948**	**995**
... SH2 •	de 801 à 1000	de 1751 à 2250	A10	**996**	**1.046**
... SH3 •	de 1001 à 1400	de 1751 à 2250	A10	**1.108**	**1.163**
DÉCOUPE OBLIQUE/ INTERNE	La valeur indiquée à droite est ajoutée au prix de l‘article de référence.			Prix supplémentaire	
découpe oblique ou interne	Les coupes en biseau jusqu‘à 8 mm ne sont pas facturées.			**89**	
découpe oblique et interne	Les coupes en biseau jusqu‘à 8 mm ne sont pas facturées.			**124**	

VERRES		porte	paroi latérale raccourcie
A10	verre clair	**0**	**0**
TS10 | VM10	Privé | Nebula	**129**	**103**
AG10	Parsol gris	**129**	**103**
ST10	verre satiné	**231**	**195**

TRAITEMENT DU VERRE	Traitement de surface du verre (il est impossible d‘appliquer les deux traitements sur un seul verre)	porte	paroi latérale raccourcie
Protect	Protection de la surface du verre avec effet anti-gouttes (glissement de l‘eau plus rapide).	**134**	**134**
ProCare	Protection de la surface du verre anticorrosion (TIMELESS).	**151**	**151**

Pour l‘article „mesure spéciale en largeur“ ou „ mesure spéciale en largeur et/ou hauteur“ entrer la mesure souhaitée.
Pour indications spéciales ou restrictions, voir détails à la fin de la gamme de produit.
Attention, sans indication spéciale, la porte sera fournie avec la largeur d‘entrée ci-dessus.

Note pour montage au sol
Comme il s‘agit d‘une porte pour niche, elle est aussi adaptée pour le montage au sol - moitié verre. Attention, la position des profilés au mur est modifiée.
Voir indications détaillées à la fin de la collection ou sur la feuille pour montage.





cadre partiel

Porte battante
1 élément - 2 parois fixes

pour niche

1 élément battant, 1 paroi fixe/support, 1 paroi latérale/support

PR-TN3 L
charnière à gauche

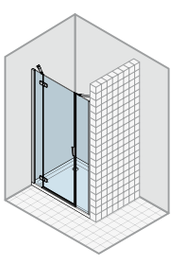

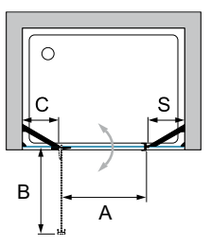

PR-TN3 R
charnière à droite

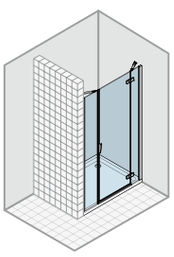

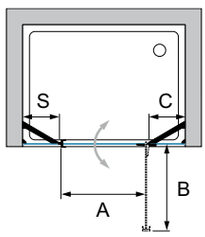

Informations produit

Ouverture vers l'extérieur et l'intérieur.
Entrée centrale.
unités d'emballage: 2
V1: élément de porte + élément fixe 1
V2: élément fixe 2
La porte est livrée avec une extensibilté de -20 / +30 mm.
largeur min-max en détail: éléments fixe min 150 mm - max. 800 mm / porte min. 400 mm - max. 733 mm (verre).

Cet article sera seulement fourni sur mesure.

Une prise de mesure est indispensable. Veuillez utiliser nos feuilles de mesures spéciales ou contactez notre service de prise de mesures.

cadre partiel

Porte battante
à 2 éléments - 2 parois fixes

pour niche

2 éléments battants, 2 parois fixes/supports

PR-TN4

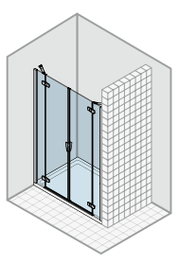

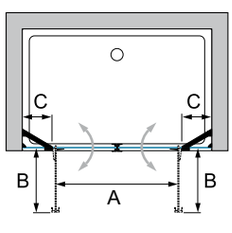

Informations produit

Ouverture vers l'extérieur et l'intérieur.
Entrée centrale.
unités d'emballage: 2
V1: côté gauche
V2: côté droit
La porte est livrée avec une extensibilté de -19 / +31 mm.
largeur min-max en détail: éléments fixe min 150 mm - max. 800 mm / porte min. 300 mm - max. 733 mm (verre).

Cet article sera seulement fourni sur mesure.

Une prise de mesure est indispensable. Veuillez utiliser nos feuilles de mesures spéciales ou contactez notre service de prise de mesures.

Couleur

CSH	INO

Épaisseur du verre

8 mm

Verres

Verre „Sekurit“

	Protect	ProCare
A10	•	•
AG10	•	
ST10	•	
TS10	•	•
VM10	•	•

Porte battante 1 élément - 2 parois fixes

PR-TN3 L ... PR-TN3 R ...	mesures situation		largeur entrée	rayon d'ouverture	mesures élément fixe	mesures élém. latéral	Verre „Sekurit" 8 mm	cadre partiel Hauteur: 2000 mm Couleur	
	largeur		A	B	C	S		CSH	INO
MESURE SPÉCIALE	**largeur spéciale**	**hauteur**							
... SB1	de 1000 à 1300	jusqu'a 2000	de 1000 à 1200 = 509 de 1201 à 1300 = 609	524 624	sur mesure	sur mesure	A10	**2.019**	**2.120**
... SB2	de 1301 à 1700	jusqu'a 2000	de 1301 à 1399 = 609 de 1400 à 1700 = 709	624 724	sur mesure	sur mesure	A10	**2.178**	**2.287**
... SB3	de 1701 à 2100	jusqu'a 2000	709	724	sur mesure	sur mesure	A10	**2.419**	**2.540**
MESURE SPÉCIALE	**largeur spéciale**	**hauteur spéciale**							
... SH1 •	de 1000 à 1300	de 2001 à 2250	de 1000 à 1200 = 509 de 1201 à 1300 = 609	524 624	sur mesure	sur mesure	A10	**2.198**	-
... SH2 •	de 1301 à 1700	de 2001 à 2250	de 1301 à 1399 = 609 de 1400 à 1700 = 709	624 724	sur mesure	sur mesure	A10	**2.356**	-
... SH3 •	de 1701 à 2100	de 2001 à 2250	709	724	sur mesure	sur mesure	A10	**2.598**	-
DÉCOUPE OBLIQUE/ INTERNE	La valeur indiquée à droite est ajoutée au prix de l'article de référence.							Prix supplémentaire	
découpe oblique ou interne	Pour les coupes en biseau jusqu'à 8 mm, on applique le prix de la dimension spéciale (aucun coût supplémentaire). Découpes possibles uniquement sur le côté fixe.							**89**	
découpe oblique et interne	Pour les coupes en biseau jusqu'à 8 mm, on applique le prix de la dimension spéciale (aucun coût supplémentaire). Découpes possibles uniquement sur le côté fixe.							**124**	
code	Variantes charnières (panorama complet pour toutes les variantes/ toutes les poignées voir à la fin de la série)							Prix supplémentaire	
-	 soft Design - Charnière standard (aucune spécification nécessaire)							-	
SOW	 „soft Design" avec insert en verre en blanc (la poignée est assortie)							**254**	
SOB	 „soft Design" avec insert en verre en noir (la poignée est assortie)							**254**	

Porte battante à 2 éléments - 2 parois fixes

PR-TN4 ...	mesures situation		largeur entrée	rayon d'ouverture	mesures élément fixe	Verre „Sekurit" 8 mm	cadre partiel Hauteur: 2000 mm Couleur	
	largeur		A	B	C		CSH	INO
MESURE SPÉCIALE	**largeur spéciale**	**hauteur**						
... SB1	de 1200 à 1500	jusqu'a 2000	de 1200 à 1299 = 605 de 1300 à 1400 = 705 de 1401 à 1500 = 805	317 367 417	sur mesure	A10	**2.550**	**2.678**
... SB2	de 1501 à 1800	jusqu'a 2000	de 1501 à 1599 = 805 de 1600 à 1800 = 905	417 467	sur mesure	A10	**2.689**	**2.823**
... SB3	de 1801 à 2200	jusqu'a 2000	905	467	sur mesure	A10	**2.960**	**3.108**
MESURE SPÉCIALE	**largeur spéciale**	**hauteur spéciale**						
... SH1 •	de 1200 à 1500	de 2001 à 2250	de 1200 à 1299 = 605 de 1300 à 1400 = 705 de 1401 à 1500 = 805	317 367 417	sur mesure	A10	**2.729**	-
... SH2 •	de 1501 à 1800	de 2001 à 2250	de 1501 à 1599 = 805 de 1600 à 1800 = 905	417 467	sur mesure	A10	**2.868**	-
... SH3 •	de 1801 à 2200	de 2001 à 2250	905	467	sur mesure	A10	**3.139**	-
DÉCOUPE OBLIQUE/ INTERNE	La valeur indiquée à droite est ajoutée au prix de l'article de référence.						Prix supplémentaire	
découpe oblique ou interne	Pour les coupes en biseau jusqu'à 8 mm, on applique le prix de la dimension spéciale (aucun coût supplémentaire). Découpes possibles uniquement sur le côté fixe.						**89**	
découpe oblique et interne	Pour les coupes en biseau jusqu'à 8 mm, on applique le prix de la dimension spéciale (aucun coût supplémentaire). Découpes possibles uniquement sur le côté fixe.						**124**	
code	Variantes charnières (panorama complet pour toutes les variantes/ toutes les poignées voir à la fin de la série)						Prix supplémentaire	
-	 soft Design - Charnière standard (aucune spécification nécessaire)						-	
SOW	 „soft Design" avec insert en verre en blanc (la poignée est assortie)						**446**	
SOB	 „soft Design" avec insert en verre en noir (la poignée est assortie)						**446**	

VERRES		PR-TN3	PR-TN4
A10	verre clair	**0**	**0**
TS10 | VM10	Privé | Nebula	**161**	**181**
AG10	Parsol gris	**201**	**234**
ST10	verre satiné	**415**	**415**

TRAITEMENT DU VERRE	Traitement de surface du verre (il est impossible d'appliquer les deux traitements sur un seul verre)	PR-TN3	PR-TN4
Protect	Protection de la surface du verre avec effet anti-gouttes (glissement de l'eau plus rapide).	**173**	**204**
ProCare	Protection de la surface du verre anticorrosion (TIMELESS).	**197**	**232**

Pour l'article „mesure spéciale en largeur" ou „ mesure spéciale en largeur et/ou hauteur" entrer la mesure souhaitée.
Pour indications spéciales ou restrictions, voir détails à la fin de la gamme de produit.
Attention, sans indication spéciale, la porte sera fournie avec la largeur d'entrée ci-dessus.

Note pour montage au sol
Comme il s'agit d'une porte pour niche, elle est aussi adaptée pour le montage au sol - moitié verre. Attention, la position des profilés au mur est modifiée.
Voir indications détaillées à la fin de la collection ou sur la feuille pour montage.



Porte battante
1 élément - élément fixe

cadre partiel

pour combinaison avec paroi latérale

1 élément battant, 1 paroi fixe, 1 support pour l'élément fixe et l'élément latéral

PR-TW2 L
charnière à gauche

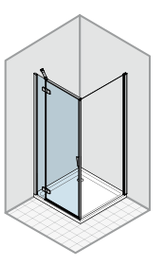

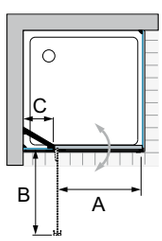

Paroi latérale

cadre partiel

PR-W R
charnière à droite

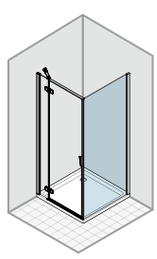

PR-TW2 R
charnière à droite

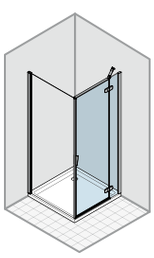

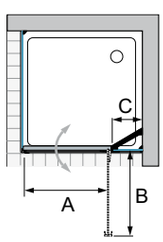

PR-W L
charnière à gauche

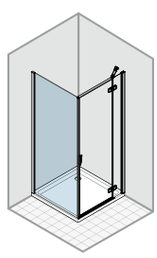

Informations produit

Ouverture vers l'extérieur et l'intérieur.
À partir de 1223 mm de largeur 2 emballages:
- V1A (porte)
- V1B (élément fixe)

La porte est livrée avec une extensibilté de -10 / +15 mm.
largeur min-max en détail: élément fixe min 150 mm - max. 870 mm / porte min. 400 mm - max. 733 mm (verre).

La paroi latérale est livrée avec une extensibilté de -10 / +15 mm.

Couleur

CSH	INO

Épaisseur du verre

8 mm

Verres

Verre „Sekurit“

	Protect	ProCare
A10	•	•
AG10	•	
ST10	•	
TS10	•	•
VM10	•	•

Porte battante 1 élément - élément fixe

PR-TW2 L ... PR-TW2R	MONTAGE BAC DE DOUCHE VWM extensibilité largeur		largeur entrée	rayon d'ouverture	mesures élément fixe	Verre „Sekurit" 8 mm	cadre partiel Hauteur: 2000 mm Couleur	
	adaptable sur un tub de douche de... à...		A	B	C		CSH	INO
ARTICLE STANDARD								
... 750 **... 800** **... 900**	730 - 755 780 - 805 880 - 905		459 509 609	474 524 624	203 - 228	A10	**1.348**	**1.415**
... 1000 **... 1100**	980 - 1005 1080 - 1105		609 709	624 724	303 - 328	A10	**1.415**	**1.486**
... 1200	1180 - 1205		709	724	403 - 428	A10	**1.518**	**1.594**
MESURE SPÉCIALE	**largeur spéciale**	**hauteur**						
... SB1	de 600 à 950	jusqu'a 2000	de 600 à 686 = sur mesure de 687 à 789 = 459 de 790 à 889 = 509 de 890 à 950 = 609	sur mesure 474 524 624	sur mesure	A10	**1.401**	**1.471**
... SB2	de 951 à 1150	jusqu'a 2000	de 951 à 1089 = 609 de 1090 à 1150 = 709	624 724	sur mesure	A10	**1.471**	**1.545**
... SB3	de 1151 à 1600	jusqu'a 2000	de 1151 à 1600 = 709	724	sur mesure	A10	**1.654**	**1.737**
MESURE SPÉCIALE	**largeur spéciale**	**hauteur spéciale**						
... SH1 •	de 600 à 950	de 2001 à 2250	de 600 à 686 = sur mesure de 687 à 789 = 459 de 790 à 889 = 509 de 890 à 950 = 609	sur mesure 474 524 624	sur mesure	A10	**1.579**	-
... SH2 •	de 951 à 1150	de 2001 à 2250	de 951 à 1089 = 609 de 1090 à 1150 = 709	624 724	sur mesure	A10	**1.646**	-
... SH3 •	de 1151 à 1600	de 2001 à 2250	de 1151 à 1600 = 709	724	sur mesure	A10	**1.749**	-

DÉCOUPE OBLIQUE/ INTERNE	En cas de coupes en biseau et encoches, on applique principalement le prix de la dimension spéciale de référence (largeur ou hauteur). La valeur indiquée à droite est ajoutée au prix de l'article spécial de référence.	Prix supplémentaire
découpe oblique ou interne	Pour les coupes en biseau jusqu'à 8 mm, on applique le prix de la dimension spéciale (aucun coût supplémentaire). Découpes possibles uniquement sur le côté fixe.	**89**
découpe oblique et interne	Pour les coupes en biseau jusqu'à 8 mm, on applique le prix de la dimension spéciale (aucun coût supplémentaire). Découpes possibles uniquement sur le côté fixe.	**124**
code	Variantes charnières (panorama complet pour toutes les variantes/ toutes les poignées voir à la fin de la série)	Prix supplémentaire
-	 soft Design - Charnière standard (aucune spécification nécessaire)	-
SOW	 „soft Design" avec insert en verre en blanc (la poignée est assortie)	**254**
SOB	 „soft Design" avec insert en verre en noir (la poignée est assortie)	**254**

Paroi latérale

PR-W R ... PR-W L ...	MONTAGE BAC DE DOUCHE VWM extensibilité largeur		Verre „Sekurit" 8 mm	cadre partiel Hauteur: 2000 mm Couleur	
	adaptable sur un tub de douche de... à...			CSH	INO
ARTICLE STANDARD					
... 750 **... 800**	730 - 755 780 - 805		A10	**843**	**885**
... 900	880 - 905		A10	**866**	**909**
... 1000	980 - 1005		A10	**900**	**945**
... 1200 •	1180 - 1205		A10	**959**	**1.007**
MESURE SPÉCIALE	**largeur spéciale**	**hauteur**			
... SB1	de 150 à 700	jusqu'a 2000	A10	**843**	**885**
... SB2	de 701 à 900	jusqu'a 2000	A10	**896**	**941**
... SB3 •	de 901 à 1105	jusqu'a 2000	A10	**954**	**1.002**
... SB4 •	de 1106 à 1400	jusqu'a 2000	A10	**1.021**	**1.072**
MESURE SPÉCIALE	**largeur spéciale**	**hauteur spéciale**			
... SH1 •	de 150 à 700	de 2001 à 2250	A10	**954**	-
... SH2 •	de 701 à 900	de 2001 à 2250	A10	**1.008**	-
... SH3 •	de 901 à 1105	de 2001 à 2250	A10	**1.065**	-
... SH4 •	de 1106 à 1400	de 2001 à 2250	A10	**1.133**	-

DÉCOUPE OBLIQUE/ INTERNE	En cas de coupes en biseau et encoches, on applique principalement le prix de la dimension spéciale de référence (largeur ou hauteur). La valeur indiquée à droite est ajoutée au prix de l'article spécial de référence.	Prix supplémentaire
découpe oblique ou interne	Les coupes en biseau jusqu'à 8 mm ne sont pas facturées.	**89**
découpe oblique et interne	Les coupes en biseau jusqu'à 8 mm ne sont pas facturées.	**124**

VERRES		porte	paroi latérale
A10	verre clair	**0**	**0**
TS10 | VM10	Privé | Nebula	**129**	**103**
AG10	Parsol gris	**129**	**103**
ST10	verre satiné	**231**	**195**

TRAITEMENT DU VERRE	Traitement de surface du verre (il est impossible d'appliquer les deux traitements sur un seul verre)	porte	paroi latérale
Protect	Protection de la surface du verre avec effet anti-gouttes (glissement de l'eau plus rapide).	**134**	**134**
ProCare	Protection de la surface du verre anticorrosion (TIMELESS).	**151**	**151**

Pour l'article „mesure spéciale en largeur" ou „ mesure spéciale en largeur et/ou hauteur" entrer la mesure souhaitée.
Ces articles sont adaptés seulement pour un montage sur receveur. Pour indications spéciales ou restrictions, voir détails à la fin de la gamme de produit.
Attention, sans indication spéciale, la porte sera fournie avec la largeur d'entrée ci-dessus.



Porte battante
1 élément - élément fixe

cadre partiel

pour combinaison avec paroi latérale

1 élément battant, 1 paroi fixe, 1 support pour l'élément fixe et l'élément latéral

PR-TW2 L
charnière à gauche

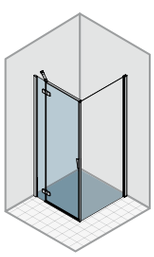

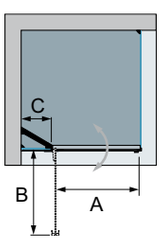

PR-TW2 R
charnière à droite

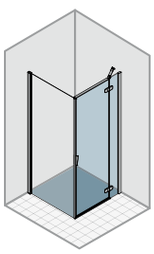

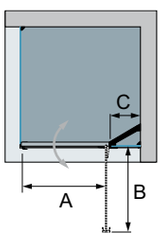

Informations produit

Ouverture vers l'extérieur et l'intérieur.
À partir de 1201 mm de largeur 2 emballages:
V1A (porte)
V1B (élément fixe)
La porte est livrée avec une extensibilté de -10 / +15 mm.
largeur min-max en détail: élément fixe min 150 mm - max. 870 mm / porte min. 400 mm - max. 733 mm (verre).

Paroi latérale

cadre partiel

PR-W R
charnière à droite

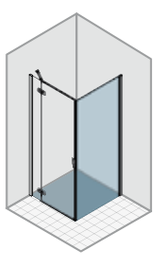

PR-W L
charnière à gauche

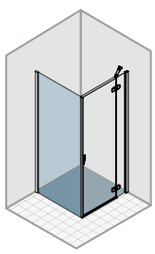

La paroi latérale est livrée avec une extensibilté de -10 / +15 mm.

Couleur

CSH	INO

Épaisseur du verre

8 mm

Verres

Verre „Sekurit"

	Protect	ProCare
A10	•	•
AG10	•	
ST10	•	
TS10	•	•
VM10	•	•

Porte battante 1 élément - élément fixe

PR-TW2 L ... PR-TW2 R ...	MONTAGE RAS DU SOL - moitié du verre VGM extensibilité largeur adaptable su mesure installation de... à...		largeur entrée A	rayon d'ouverture B	mesures élément fixe C	Verre „Sekurit" 8 mm	cadre partiel Hauteur: 2000 mm Couleur CSH	 INO
ARTICLE STANDARD								
... BM 750 **... BM 800** **... BM 900**	740 - 765 790 - 815 890 - 915		459 509 609	474 524 624	235 - 260	A10	**1.348**	**1.415**
... BM 1000 **... BM 1100**	990 - 1015 1090 - 1115		609 709	624 724	335 - 360	A10	**1.415**	**1.486**
... BM 1200	1190 - 1215		709	724	435 - 460	A10	**1.518**	**1.594**
MESURE SPÉCIALE	**largeur spéciale**	**hauteur**						
... XB1	de 600 à 950	jusqu'a 2000	de 600 à 664 = sur mesure de 665 à 767 = 459 de 768 à 867 = 509 de 868 à 950 = 609	sur mesure 474 524 624	sur mesure	A10	**1.401**	**1.471**
... XB2	de 951 à 1150	jusqu'a 2000	de 951 à 1067 = 609 de 1068 à 1150 = 709	624 724	sur mesure	A10	**1.471**	**1.545**
... XB3	de 1151 à 1600	jusqu'a 2000	de 1151 à 1600 = 709	724	sur mesure	A10	**1.654**	**1.737**
MESURE SPÉCIALE	**largeur spéciale**	**hauteur spéciale**						
... XH1 •	de 600 à 950	de 2001 à 2250	de 600 à 664 = sur mesure de 665 à 767 = 459 de 768 à 867 = 509 de 868 à 950 = 609	sur mesure 474 524 624	sur mesure	A10	**1.579**	**-**
... XH2 •	de 951 à 1150	de 2001 à 2250	de 951 à 1067 = 609 de 1068 à 1150 = 709	624 724	sur mesure	A10	**1.646**	**-**
... XH3 •	de 1151 à 1600	de 2001 à 2250	de 1151 à 1600 = 709	724	sur mesure	A10	**1.749**	**-**

DÉCOUPE OBLIQUE/ INTERNE	En cas de coupes en biseau et encoches, on applique principalement le prix de la dimension spéciale de référence (largeur ou hauteur). La valeur indiquée à droite est ajoutée au prix de l'article spécial de référence.	Prix supplémentaire
découpe oblique ou interne	Pour les coupes en biseau jusqu'à 8 mm, on applique le prix de la dimension spéciale (aucun coût supplémentaire). Découpes possibles uniquement sur le côté fixe.	**89**
découpe oblique et interne	Pour les coupes en biseau jusqu'à 8 mm, on applique le prix de la dimension spéciale (aucun coût supplémentaire). Découpes possibles uniquement sur le côté fixe.	**124**
code	Variantes charnières (panorama complet pour toutes les variantes/ toutes les poignées voir à la fin de la série)	Prix supplémentaire
-	 soft Design - Charnière standard (aucune spécification nécessaire)	-
SOW	 „soft Design" avec insert en verre en blanc (la poignée est assortie)	**254**
SOB	 „soft Design" avec insert en verre en noir (la poignée est assortie)	**254**

Paroi latérale

PR-W R ... PR-W L ...	MONTAGE RAS DU SOL - moitié du verre VGM extensibilité largeur adaptable su mesure installation de... à...		Verre „Sekurit" 8 mm	cadre partiel Hauteur: 2000 mm Couleur CSH	 INO
ARTICLE STANDARD					
... BM 750 **... BM 800**	740 - 765 790 - 815		A10	**843**	**885**
... BM 900	890 - 915		A10	**866**	**909**
... BM 1000	990 - 1015		A10	**900**	**945**
... BM 1200 •	1190 - 1215		A10	**959**	**1.007**
MESURE SPÉCIALE	**largeur spéciale**	**hauteur**			
... XB1	de 150 à 700	jusqu'a 2000	A10	**843**	**885**
... XB2	de 701 à 900	jusqu'a 2000	A10	**896**	**941**
... XB3 •	de 901 à 1105	jusqu'a 2000	A10	**954**	**1.002**
... XB4 •	de 1106 à 1400	jusqu'a 2000	A10	**1.021**	**1.072**
MESURE SPÉCIALE	**largeur spéciale**	**hauteur spéciale**			
... XH1 •	de 150 à 700	de 2001 à 2250	A10	**954**	**-**
... XH2 •	de 701 à 900	de 2001 à 2250	A10	**1.008**	**-**
... XH3 •	de 901 à 1105	de 2001 à 2250	A10	**1.065**	**-**
... XH4 •	de 1106 à 1400	de 2001 à 2250	A10	**1.133**	**-**

DÉCOUPE OBLIQUE/ INTERNE	En cas de coupes en biseau et encoches, on applique principalement le prix de la dimension spéciale de référence (largeur ou hauteur). La valeur indiquée à droite est ajoutée au prix de l'article spécial de référence.	Prix supplémentaire
découpe oblique ou interne	Les coupes en biseau jusqu'à 8 mm ne sont pas facturées.	**89**
découpe oblique et interne	Les coupes en biseau jusqu'à 8 mm ne sont pas facturées.	**124**

VERRES		porte	paroi latérale
A10	verre clair	**0**	**0**
TS10 | VM10	Privé | Nebula	**129**	**103**
AG10	Parsol gris	**129**	**103**
ST10	verre satiné	**231**	**195**

TRAITEMENT DU VERRE	Traitement de surface du verre (il est impossible d'appliquer les deux traitements sur un seul verre)	porte	paroi latérale
Protect	Protection de la surface du verre avec effet anti-gouttes (glissement de l'eau plus rapide).	**134**	**134**
ProCare	Protection de la surface du verre anticorrosion (TIMELESS).	**151**	**151**

Pour l'article „mesure spéciale en largeur" ou „ mesure spéciale en largeur et/ou hauteur" entrer la mesure souhaitée.
Ces articles sont adaptés pour montage au sol, moitié du verre. Pour indications spéciales, restrictions ou INFORMATIONS SUR LA MONTAGE pour montage au sol - moitié du verre, voir détails à la fin de la gamme de produit.
Attention, sans indication spéciale, la porte sera fournie avec la largeur d'entrée ci-dessus.



Cabine d'angle, porte battante
1 élément - élément fixe, côtés séparés

cadre partiel

Le côté gauche doit être combiné avec le côté droit

1 élément battant, 1 paroi fixe/support

PR-T2 E
côté gauche

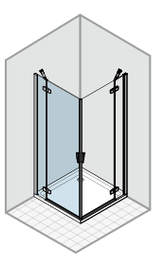

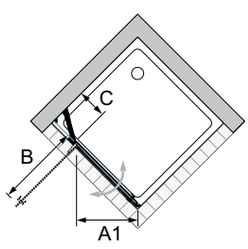

PR-T2 K
côté droit

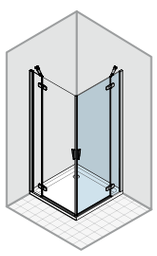

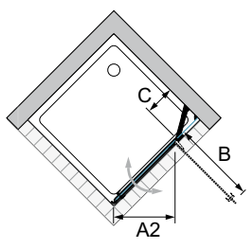

Informations produit

Ouverture vers l'extérieur et l'intérieur.
À partir de 1222 mm de largeur 2 emballages:
- V1A (porte)
- V1B (élément fixe)

La porte est livrée avec une extensibilté de -10 / +15 mm.
largeur min-max en détail: élément fixe min 150 mm - max. 870 mm / porte min. 400 mm - max. 733 mm (verre).

Cabine d'angle, porte battante
1 élément - élément fixe, côtés séparés

cadre partiel

Le côté gauche doit être combiné avec le côté droit

1 élément battant, 1 paroi fixe/support

PR-T2 E
côté gauche

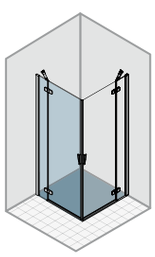

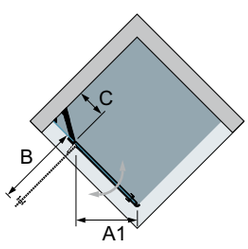

PR-T2 K
côté droit

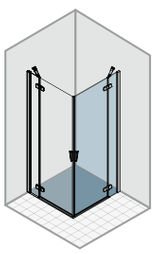

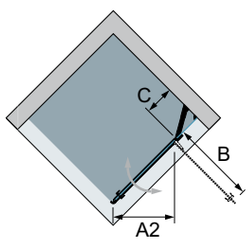

Informations produit

Ouverture vers l'extérieur et l'intérieur.
À partir de 1201 mm de largeur 2 emballages:
- V1A (porte)
- V1B (élément fixe)

La porte est livrée avec une extensibilté de -10 / +15 mm.
largeur min-max en détail: élément fixe min 150 mm - max. 870 mm / porte min. 400 mm - max. 733 mm (verre).

Couleur

CSH	INO

Épaisseur du verre

8 mm

Verres

Verre „Sekurit"

	Protect	ProCare
A10	•	•
AG10	•	
ST10	•	
TS10	•	•
VM10	•	•

Cabine d'angle, porte battante 1 élément - élément fixe, côtés séparés

PR-T2 E ... PR-T2 K ...	MONTAGE BAC DE DOUCHE VWM extensibilité largeur adaptable sur un tub de douche de... à...		largeur entrée (moitié) A1/A2*	rayon d'ouverture B	mesures élément fixe C	Verre „Sekurit" 8 mm	cadre partiel Hauteur: 2000 mm Couleur CSH	 INO
ARTICLE STANDARD								
... 750 **... 800** **... 900**	730 - 755 780 - 805 880 - 905		321 356 427	477 527 627	208 - 233	A10	**1.305**	**1.370**
... 1000 **... 1100**	980 - 1005 1080 - 1105		427 498	627 727	308 - 333	A10	**1.371**	**1.440**
... 1200	1180 - 1205		498	727	408 - 433	A10	**1.464**	**1.537**
MESURE SPÉCIALE	**largeur spéciale**	**hauteur**						
... SB1	de 600 à 950	jusqu'a 2000	de 600 à 681 = sur mesure de 682 à 789 = 321 de 790 à 889 = 356 de 890 à 950 = 427	sur mesure 477 527 627	sur mesure	A10	**1.358**	**1.426**
... SB2	de 951 à 1150	jusqu'a 2000	de 951 à 1089 = 427 de 1090 à 1150 = 498	627 727	sur mesure	A10	**1.426**	**1.497**
... SB3	de 1151 à 1600	jusqu'a 2000	de 1151 à 1600 = 498	727	sur mesure	A10	**1.595**	**1.675**
MESURE SPÉCIALE	**largeur spéciale**	**hauteur spéciale**						
... SH1 •	de 600 à 950	de 2001 à 2250	de 600 à 681 = sur mesure de 682 à 789 = 321 de 790 à 889 = 356 de 890 à 950 = 427	sur mesure 477 527 627	sur mesure	A10	**1.536**	-
... SH2 •	de 951 à 1150	de 2001 à 2250	de 951 à 1089 = 427 de 1090 à 1150 = 498	627 727	sur mesure	A10	**1.603**	-
... SH3 •	de 1151 à 1600	de 2001 à 2250	de 1151 à 1600 = 498	727	sur mesure	A10	**1.695**	-

DÉCOUPE OBLIQUE/ INTERNE	En cas de coupes en biseau et encoches, on applique principalement le prix de la dimension spéciale de référence (largeur ou hauteur). La valeur indiquée à droite est ajoutée au prix de l'article spécial de référence.	Prix supplémentaire
découpe oblique ou interne	Pour les coupes en biseau jusqu'à 8 mm, on applique le prix de la dimension spéciale (aucun coût supplémentaire). Découpes possibles uniquement sur le côté fixe.	**89**
découpe oblique et interne	Pour les coupes en biseau jusqu'à 8 mm, on applique le prix de la dimension spéciale (aucun coût supplémentaire). Découpes possibles uniquement sur le côté fixe.	**124**
code	Variantes charnières (panorama complet pour toutes les variantes/ toutes les poignées voir à la fin de la série)	Prix supplémentaire
-	soft Design - Charnière standard (aucune spécification nécessaire)	-
SOW	„soft Design" avec insert en verre en blanc (la poignée est assortie)	**254**
SOB	„soft Design" avec insert en verre en noir (la poignée est assortie)	**254**

Cabine d'angle, porte battante 1 élément - élément fixe, côtés séparés

PR-T2 E ... PR-T2 K ...	MONTAGE RAS DU SOL - moitié du verre VGM extensibilité largeur adaptable su mesure installation de... à...		largeur entrée (moitié) A1/A2*	rayon d'ouverture B	mesures élément fixe C	Verre „Sekurit" 8 mm	cadre partiel Hauteur: 2000 mm Couleur CSH	 INO
ARTICLE STANDARD								
... BM 750 **... BM 800** **... BM 900**	740 - 765 790 - 815 890 - 915		321 356 427	477 527 627	239 - 264	A10	**1.305**	**1.370**
... BM 1000 **... BM 1100**	990 - 1015 1090 - 1115		427 498	627 727	339 - 364	A10	**1.371**	**1.440**
... BM 1200	1190 - 1215		498	727	439 - 464	A10	**1.464**	**1.537**
MESURE SPÉCIALE	**largeur spéciale**	**hauteur**						
... XB1	de 600 à 950	jusqu'a 2000	de 600 à 681 = sur mesure de 682 à 789 = 321 de 790 à 889 = 356 de 890 à 950 = 427	sur mesure 477 527 627	sur mesure	A10	**1.358**	**1.426**
... XB2	de 951 à 1150	jusqu'a 2000	de 951 à 1089 = 427 de 1090 à 1150 = 498	627 727	sur mesure	A10	**1.426**	**1.497**
... XB3	de 1151 à 1600	jusqu'a 2000	de 1151 à 1600 = 498	727	sur mesure	A10	**1.595**	**1.675**
MESURE SPÉCIALE	**largeur spéciale**	**hauteur spéciale**						
... XH1 •	de 600 à 950	de 2001 à 2250	de 600 à 681 = sur mesure de 682 à 789 = 321 de 790 à 889 = 356 de 890 à 950 = 427	sur mesure 477 527 627	sur mesure	A10	**1.536**	-
... XH2 •	de 951 à 1150	de 2001 à 2250	de 951 à 1089 = 427 de 1090 à 1150 = 498	627 727	sur mesure	A10	**1.603**	-
... XH3 •	de 1151 à 1600	de 2001 à 2250	de 1151 à 1600 = 498	727	sur mesure	A10	**1.695**	-

DÉCOUPE OBLIQUE/ INTERNE	En cas de coupes en biseau et encoches, on applique principalement le prix de la dimension spéciale de référence (largeur ou hauteur). La valeur indiquée à droite est ajoutée au prix de l'article spécial de référence.	Prix supplémentaire
découpe oblique ou interne	Pour les coupes en biseau jusqu'à 8 mm, on applique le prix de la dimension spéciale (aucun coût supplémentaire). Découpes possibles uniquement sur le côté fixe.	**89**
découpe oblique et interne	Pour les coupes en biseau jusqu'à 8 mm, on applique le prix de la dimension spéciale (aucun coût supplémentaire). Découpes possibles uniquement sur le côté fixe.	**124**
code	Variantes charnières (panorama complet pour toutes les variantes/ toutes les poignées voir à la fin de la série)	Prix supplémentaire
-	soft Design - Charnière standard (aucune spécification nécessaire)	-
SOW	„soft Design" avec insert en verre en blanc (la poignée est assortie)	**254**
SOB	„soft Design" avec insert en verre en noir (la poignée est assortie)	**254**

VERRES		demi-angle
A10	verre clair	**0**
TS10 | VM10	Privé | Nebula	**129**
AG10	Parsol gris	**129**
ST10	verre satiné	**231**

TRAITEMENT DU VERRE	Traitement de surface du verre (il est impossible d'appliquer les deux traitements sur un seul verre)	demi-angle
Protect	Protection de la surface du verre avec effet anti-gouttes (glissement de l'eau plus rapide).	**134**
ProCare	Protection de la surface du verre anticorrosion (TIMELESS).	**151**

Pour l'article „mesure spéciale en largeur" ou „ mesure spéciale en largeur et/ou hauteur" entrer la mesure souhaitée.
Ces articles sont adaptés seulement pour un montage sur receveur. Pour indications spéciales ou restrictions, voir détails à la fin de la gamme de produit.
Attention, sans indication spéciale, la porte sera fournie avec la largeur d'entrée ci-dessus.



Ronde,
porte battante à 2 éléments - élément fixe

cadre partiel

2 éléments arrondis battants, 2 parois fixes/supports

PR-R2P

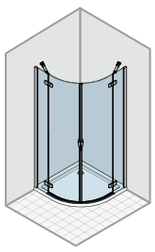

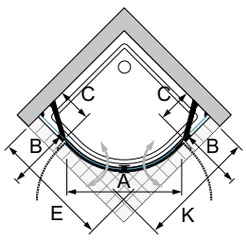

Informations produit
Ouverture vers l'extérieur et l'intérieur.
unités d'emballage: 2
V1: portes
V2: éléments fixe
L'article est livré avec une adaptabilité de -10 / +15 mm.
largeur min-max en détail: élément fixe min 150 mm - max. 800 mm / Porte non disponible avec mesure spéciale.

Couleur

CSH	INO

Épaisseur du verre

8 mm

Verres

	Verre „Sekurit“ Protect ProCare
A10	•

Ronde, porte battante à 2 éléments - élément fixe

cadre partiel

PR-R2P ...	MONTAGE BAC DE DOUCHE VWM extensibilité largeur adaptable sur un tub de douche de… à…	MONTAGE RAS DU SOL - moitié du verre VGM extensibilité largeur adaptable su mesure installation de… à…	tub de douche - (rayon) R	largeur entrée A	rayon d'ouverture B	mesures élément fixe C	Verre „Sekurit" 8 mm	Hauteur: 2000 mm Couleur CSH	 INO
ARTICLE STANDARD									
… 80R50 **… 90R50** **… 90R55**	780 -805 880 -905 880 -905	759 -784 859 -884 859 -884	800-(500-520) 900-(500-520) 900-(550)	757 757 814	422 422 450	176 - 201 276 - 301 236 - 261	A10	**2.630**	**2.762**
… 10R50 **… 10R55**	980 -1005	959 -984	1000-(500-520) 1000-(550)	757 814	422 450	376 - 401 336 - 361	A10	**2.699**	**2.834**
… 8090R50 **… 9080R50** **… 8010R50** **… 1080R50**	E=780-805 K=880-905 E=880-905 K=780-805 E=780-805 K=980-1005 E=980-1005 K=780-805	E=759-784 K=859-884 E=859-884 K=759-784 E=759-784 K=959-984 E=959-984 K=759-784	800/900-(500-520) 900/800-(500-520) 800/1000-(500-520) 1000/800-(500-520)	757	422	E=176 - 201 K=276-301 E=276 - 301 K=176-201 E=176 - 201 K=376-401 E=376 - 401 K=176-201	A10	**2.630**	**2.762**
… 9010R50 **… 1090R50** **… 9010R55** **… 1090R55**	E=880-905 K=980-1005 E=980-1005 K=880-905 E=880-905 K=980-1005 E=980-1005 K=880-905	E=859-884 K=959-984 E=959-984 K=859-884 E=859-884 K=959-984 E=959-984 K=859-884	900/1000-(500-520) 1000/900-(500-520) 900/1000-(550) 1000/900-(550)	757 757 814 814	422 422 450 450	E=276 - 301 K=376-401 E=376 - 401 K=276-301 E=236 261 K=336-361 E=336 361 K=236-261	A10	**2.699**	**2.834**
MESURE SPÉCIALE	**largeur spéciale**	**hauteur standard**							
… S1A **… S1C**	de 764 à 950 de 804 à 950	2000	500-520 550			sur mesure	A10	**2.761**	**2.899**
… S2A **… S2C**	de 951 à 1200	2000	500-520 550			sur mesure	A10	**2.834**	**2.976**

DÉCOUPE OBLIQUE/ INTERNE	En cas de coupes en biseau et encoches, on applique principalement le prix de la dimension spéciale de référence (largeur). La valeur indiquée à droite est ajoutée au prix de l'article spécial de référence.	Prix supplémentaire
découpe oblique ou interne	Pour les coupes en biseau jusqu'à 8 mm, on applique le prix de la dimension spéciale (aucun coût supplémentaire). Découpes possibles uniquement sur le côté fixe.	**89**
découpe oblique et interne	Pour les coupes en biseau jusqu'à 8 mm, on applique le prix de la dimension spéciale (aucun coût supplémentaire). Découpes possibles uniquement sur le côté fixe.	**124**
code	Variantes charnières (panorama complet pour toutes les variantes/ toutes les poignées voir à la fin de la série)	Prix supplémentaire
-	 soft Design - Charnière standard (aucune spécification nécessaire)	**-**
SOW	 „soft Design" avec insert en verre en blanc (la poignée est assortie)	**446**
SOB	 „soft Design" avec insert en verre en noir (la poignée est assortie)	**446**

VERRES		article complet
A10	verre clair	**0**

TRAITEMENT DU VERRE		article complet
Protect	Protection de la surface du verre avec effet anti-gouttes (glissement de l'eau plus rapide).	**261**
ProCare		**non disponible**

Pour l'article „mesure spéciale" remplacer le (S1A, S1C,...) avec la mesure souhaitée ou veuillez joindre à votre commande un croquis précis avec toutes les cotes respectives. Veuillez utiliser nos feuilles de mesures spéciales.
Ces articles sont adaptés seulement pour un montage sur receveur. pour montage au sol voir note ci-dessous. Pour indications spéciales ou restrictions, voir détails à la fin de la gamme de produit.

Note pour montage au sol

Les éléments ci-dessus sont conçus et adaptés pour un montage sur receveur. Si vous souhaitez utiliser cet article standard pour une structure au sol, vous trouvez dans la colonne VGM - montage au sol, les dimensions correspondantes et/ou l'adaptabilité. Ces mesures sont adaptées à un montage moitié du verre. Pour indications spéciales , voir à la fin de la collection.
Attention: le rayon se réfère au receveur de douche - pour un montage au sol cette mesure est réduite. Pour plus de détails, veuillez consulter l'usine.
Si ces dimensions ne vont pas, une mesure spéciale doit être commandée. Veuillez joindre à votre commande un dessin précis de votre situation et remplir le document pour montage au sol (voir la liste de prix brut duka à la p.297, sous www.duka.net et/ou contacter l'usine).

Profils de compensation	article	code interne	description	Hauteur: 2000 mm Couleur	
				CSH	INO
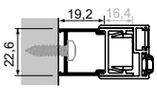	**2A-PR1**	(PRH35948)	élargit l'article PR-TN2 L/R sur le côté de fermeture de 19,2 mm	**76**	**91**

Possibilité de mesure spéciale

◆ possible ◇ pas possible

article		Largeur min	Largeur max	Hauteur max	Découpe oblique	Découpe interne
PR-TN2 L/R + PR-TW2 L/R	porte	400	733 (Glas)	2250	◆①	◇
	élément fixe	150	870	2250	◆②	◆
PR-TN3 L/R	porte	400	733 (Glas)	2250	◆①	◇
	élément fixe	150	800	2250	◆②	◆
PR-TN4	porte	300	733 (Glas)	2250	◇	◇
	élément fixe	150	800	2250	◆②	◆
PR-W L/R + PR-WV L/R		150	1400	2250	◆	◆
PR-T2 EK	porte	400	733 (Glas)	2250	◆①	◇
	élément fixe	150	870	2250	◆②	◆
PR-R2P	porte	◇	◇	◇	◇	◇
	élément fixe	150	800	◇	◆②	◆

Note

① Découpes obliques ne sont possibles seulement sur le côté fermeture/ du profil magnétique.
② Découpe oblique possible seulement du côté du mur ou de la fixation.

Indications pour Mesures spéciales

Delai de livraison de l'usine 2-3 semaines .
Veuillez s'il vous-plaît joindre le dessin précis de la situation en utilisant nos formulaires.
Les parois latérales au-dessous des 150 mm de largeur peuvent être réalisées seulement avec profils. Pour les parois latérales avec des découpes comprise entre 150 à 250 mm, il y'a un verre séparé.
La séparation est réalisée selon votre situation - l'ajustement nécessaire sera calculée en usine.
Constructions en "U" sont seulement possibles sur requête. Voir rubrique „cabines en U".

Informations techniques pour le montage sur bac de douche

Veuillez vérifier le niveau horizontal du receveur de douche.
La cloison de douche pour montage sur receveur (par ex. PR-TW2 L 1200) est prévue pour le placement sur bac de douche et ne sera pour cette raison pas montée sur le bord extérieur. Veuillez respecter les indications pour „montage sur receveur“ dans la notice de montage. Pour les réglages sur les mesures standards (VWM) et les mesures spéciales, voir indications par article.

Ces indications sont valables pour tous les articles.

position profil mur
Pour montage sur receveur

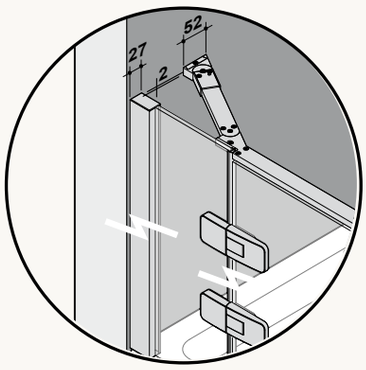

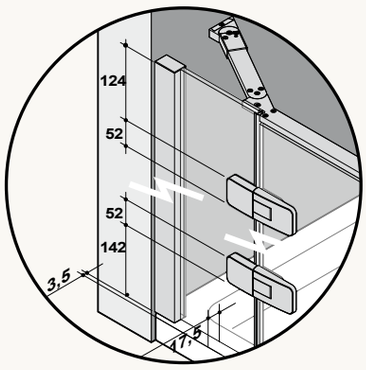

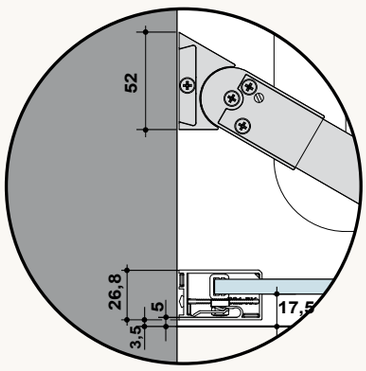

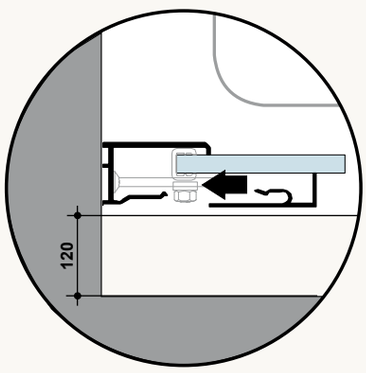

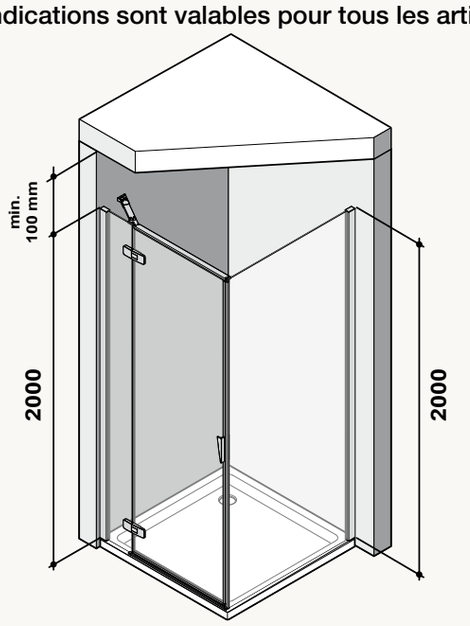

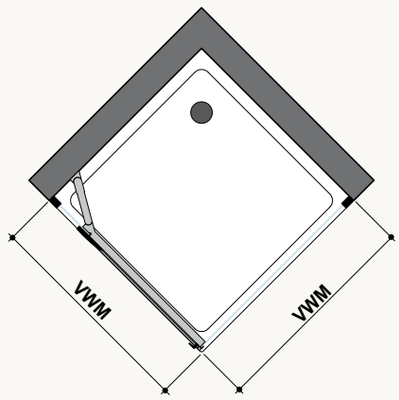

position profil mur
Pour montage sur receveur

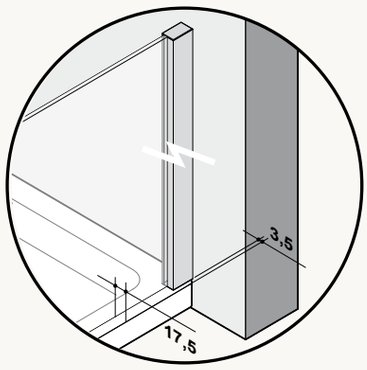

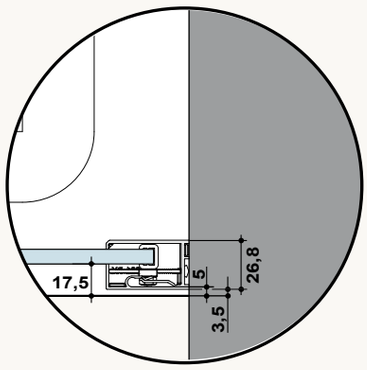

position profil d‘arrêt
Pour montage sur receveur
PORTE POUR NICHE

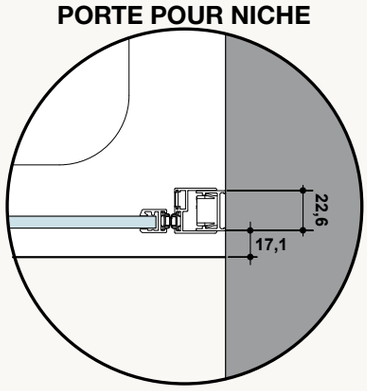

ATTENTION:
Le montage et le réglage du verre des éléments fixes et des parois latérales est effectué au bord extérieur de la séparation de douche.
Pour cette raison, il est idéal d‘avoir un espace d‘environ 120mm entre le bord extérieur du receveur de douche et un éventuel maçonnage / installation.

Informations techniques pour les articles spécialement prévus pour le montage au sol - milieu de verre

Veuillez vérifier la niveau horizontal du sol.
Si vous voulez un montage au sol - milieu de verre, veuillez commander les références spéciales pour montage au sol - par ex. PR-TW L BM 1200.
Le verre est exactement centré sur les dimensions désirées -/ commandés. Pour les réglages sur les mesures standards (VGM) et les mesures spéciales, voir indications par article. Pour le montage veuillez suivre les indications pour montage au sol - milieu de verre dans la notice de montage. Si une autre position est souhaitée, ceci doit être communiqué à la commande. Veuillez utiliser pour ceci nos fiches spéciales - feuilles de mesures que vous trouverez sur www.duka.it „download area“.
Pour un montage au sol, où le verre est placé au milieu du joint, il faut être certain qu'il s'agit d'un joint étanche qui ne nécessite aucun entretien.

Ces indications sont valables pour tous les articles, ainsi que pour les cabines quart de rond (voir note ci-dessous).

position profil mur pour montage au sol milieu de verre

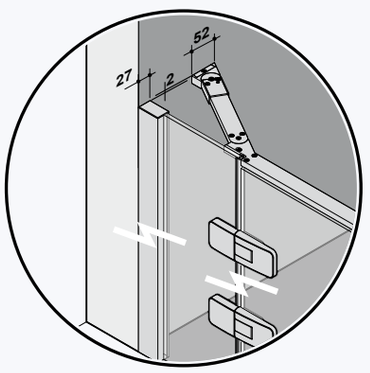

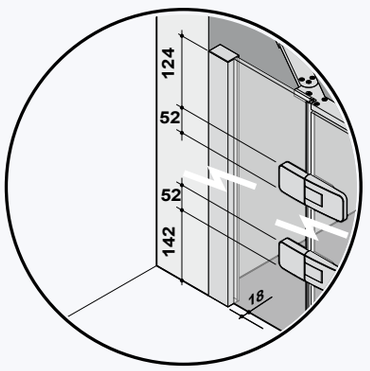

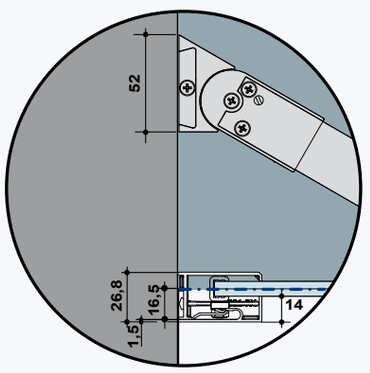

Cabine quart de rond

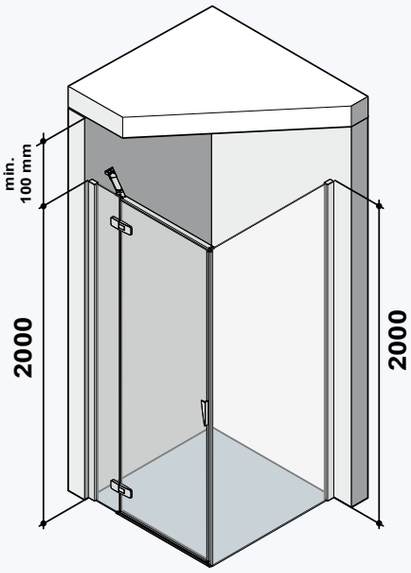

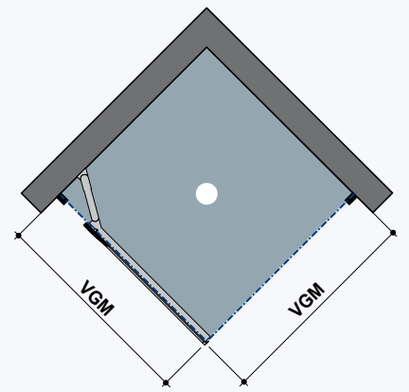

position profil mur pour montage au sol milieu de verre

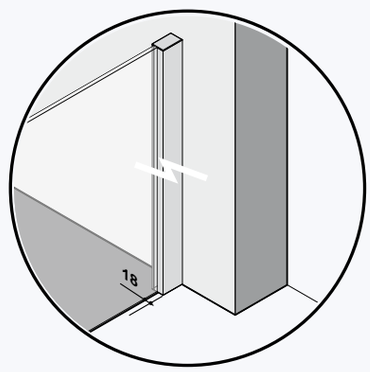

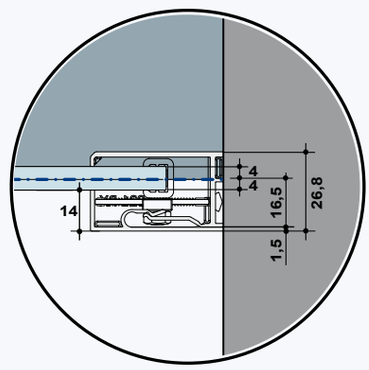

position profil d'arrêt pour montage au sol milieu de verre **PORTE POUR NICHE**

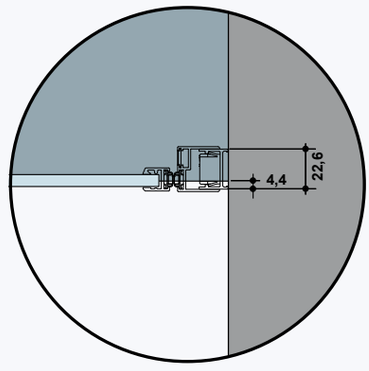

Les systèmes de portes et parois latérales sont présentés dans le tarif en version pour montage sur bac de douche ainsi que montage au sol - milieu de verre.
La cabine quart de rond est seulement proposée dans un version pour montage sur bac mais vous trouverez dans la colonne „VGM- Montage au sol-milieu de verre“ les plages de réglage pour un éventuel montage au sol - milieu de verre. Si vous construisez votre installation sur base des mesures indiquées, nous vous conseillons de prendre une mesure intermédiare, afin d'avoir assez de réglage possible vers le haut comme vers le bas.
ATTENTION: le rayon indiqué diminue - Pour plus de détails, veuillez vous adresser à l'usine.
Si ces mesures ne devaient pas convenir, une sur-mesure devra être commandée. Joindre impérativement à la commande la feuille de mesure remplie pour le montage au sol. (Voir à la fin de la liste de prix ou sur www.duka.it, ou appelez votre représentant).

indication de mesure milieu de verre

princess 4000















Porte battante
pour niche ou avec paroi latérale raccourcie
1 élément pivotant

cadre partiel

8PT L
charnière à gauche

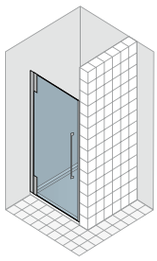

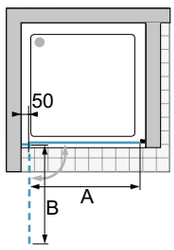

8PT R
charnière à droite

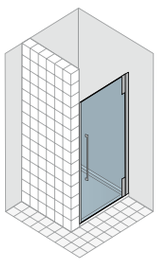

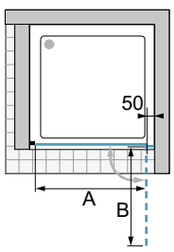

Informations produit
Ouverture vers l'extérieur.
La porte est livrée avec une extensibilté de -10 / +25 mm.

Paroi latérale raccourcie
avec support/porte-serviettes

cadre partiel

/+

8PSV R
charnière à droite

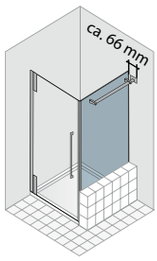

/+

8PSV L
charnière à gauche

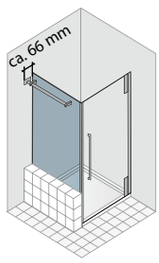

Informations produit
La paroi latérale est livrée avec une extensibilté de -10 / +25 mm.

Couleur
SIL SHL

Épaisseur du verre
8 mm

Verres

	Verre „Sekurit"	**Protect ProCare**
A10	•	•
AG10	•	
ST10	•	
TS10	•	•
VM10	•	•

Porte battante

8PT L ... 8PT R ...	extensibilité largeur		largeur entrée	rayon d´ouverture	Verre „Sekurit“ 8 mm	cadre partiel Hauteur: 1950 mm Couleur	
	adaptable à niche de… à…		A	B		SIL	SHL
ARTICLE STANDARD							
… 750	715 - 750		633 - 658	682 - 707	A10	**1.064**	**1.117**
… 800	765 - 800		683 - 708	732 - 757	A10	**1.075**	**1.129**
… 900	865 - 900		783 - 808	832 - 857	A10	**1.116**	**1.172**
… 1000	965 - 1000		883 - 908	932 - 957	A10	**1.173**	**1.232**
… 1100•	1065 - 1100		983 - 1008	1032 - 1057	A10	**1.230**	**1.292**
MESURE SPÉCIALE	**largeur spéciale**	**hauteur standard**					
… SB1	de 500 à 800	1950			A10	**1.158**	**1.216**
… SB2	de 801 à 900	1950			A10	**1.199**	**1.259**
… SB3	de 901 à 1000	1950			A10	**1.255**	**1.318**
… SB4•	de 1001 à 1200	1950			A10	**1.313**	**1.379**
MESURE SPÉCIALE	**largeur spéciale**	**hauteur spéciale**					
… SH1 •	de 500 à 800	jusqu'a 2250			A10	**1.260**	**1.323**
… SH2 •	de 801 à 900	jusqu'a 2250			A10	**1.301**	**1.366**
… SH3 •	de 901 à 1000	jusqu'a 2250			A10	**1.358**	**1.426**
… SH4 •	de 1001 à 1200	jusqu'a 2250			A10	**1.415**	**1.486**
DÉCOUPE OBLIQUE/INTERNE	En cas de coupes en biseau et encoches, on applique principalement le prix de la dimension spéciale de référence (largeur ou hauteur). La valeur indiquée à droite est ajoutée au prix de l'article spécial de référence.					Prix supplémentaire	
découpe oblique	Coupes en biseau verticales possibles uniquement sur le côté fermeture/pour les coupes en biseau jusqu'à 8 mm, aucun coût supplémentaire.					**94**	
découpe interne	non disponible					**-**	

Paroi latérale raccourcie

8PSV R ... 8PSV L ...	MONTAGE BAC DE DOUCHE VWM extensibilité largeur		Verre „Sekurit“ 8 mm	cadre partiel Hauteur: 1700 mm Couleur	
	adaptable sur un tub de douche de… à…			SIL	SHL
MESURE SPÉCIALE	**largeur spéciale**	**hauteur**			
… SB1	de 120* à 800	jusqu'a 1700	A10	**786**	**825**
… SB2	de 801 à 1000	jusqu'a 1700	A10	**805**	**845**
… SB3 •	de 1001 à 1200	jusqu'a 1700	A10	**886**	**930**
… SB4 •	de 1201 à 1400	jusqu'a 1700	A10	**925**	**971**
MESURE SPÉCIALE	**largeur spéciale**	**hauteur spéciale**			
… SH1 •	de 120* à 800	de 1701 à 2250	A10	**889**	**933**
… SH2 •	de 801 à 1000	de 1701 à 2250	A10	**908**	**953**
… SH3 •	de 1001 à 1200	de 1701 à 2250	A10	**989**	**1.038**
… SH4 •	de 1201 à 1400	de 1701 à 2250	A10	**1.028**	**1.079**
DÉCOUPE OBLIQUE/INTERNE	En cas de coupes en biseau et encoches, on applique principalement le prix de la dimension spéciale de référence (largeur ou hauteur). La valeur indiquée à droite est ajoutée au prix de l'article spécial de référence.			Prix supplémentaire	
découpe oblique ou interne	Les coupes en biseau jusqu'à 8 mm ne sont pas facturées.			**94**	
découpe oblique et interne	Les coupes en biseau jusqu'à 8 mm ne sont pas facturées.			**131**	

VERRES		porte	paroi latérale raccourcie
A10	verre clair	**0**	**0**
TS10 | VM10	Privé | Nebula	**103**	**103**
AG10	Parsol gris	**103**	**103**
ST10	verre satiné	**195**	**195**

TRAITEMENT DU VERRE	Traitement de surface du verre (il est impossible d'appliquer les deux traitements sur un seul verre)	porte	paroi latérale raccourcie
Protect	Protection de la surface du verre avec effet anti-gouttes (glissement de l'eau plus rapide).	**134**	**134**
ProCare	Protection de la surface du verre anticorrosion (TIMELESS).	**151**	**151**

Pour l'article „mesure spéciale en largeur“ ou „ mesure spéciale en largeur et/ou hauteur“ entrer la mesure souhaitée.
Pour indications spéciales ou restrictions, voir détails à la fin de la gamme de produit.

Note pour montage au sol
Comme il s'agit d'une porte pour niche, elle est aussi adaptée pour le montage au sol - moitié verre. Attention, la position des profilés au mur est modifiée.
Voir indications détaillées à la fin de la collection ou sur la feuille pour montage.



Porte battante - paroi latérale

cadre partiel

pour niche

1 élément pivotant, 1 paroi latérale/support

8PTX L
charnière à gauche

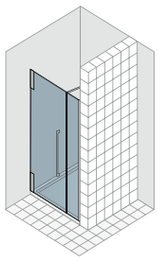

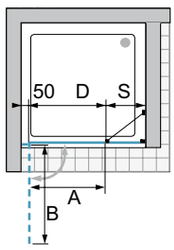

8PTX R
charnière à droite

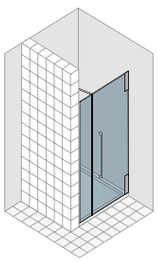

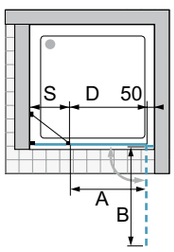

Informations produit

Ouverture vers l'extérieur.
unités d'emballage: 2
V1: élément de porte
V2: paroi latérale
La porte est livrée avec une extensibilté de -20 / +30 mm.
largeur min-max en détail: paroi latérale min 150 mm - max. 1250 mm / porte min. 550 mm - max. 1000 mm.

Couleur

SIL SHL

Épaisseur du verre

8 mm

Verres

	Verre „Sekurit"	**Protect ProCare**
A10	•	•
AG10	•	
ST10	•	
TS10	•	•
VM10	•	•

Porte battante - paroi latérale

8PTX L ... 8PTX R ...	extensibilité largeur		largeur entrée	rayon d'ouverture	mesure porte	mesures élém. latéral	Verre „Sekurit“ 8 mm	cadre partiel Hauteur: 1950 mm Couleur	
	adaptable à niche de... à...		A	B	D	S		SIL	SHL
ARTICLE STANDARD									
... 1100	1057 - 1107		582 - 607	639 - 664	655 - 680	416 - 441	A10	**1.355**	**1.423**
... 1200	1157 - 1207		682 - 707	739 - 764	755 - 780	416 - 441	A10	**1.369**	**1.437**
... 1300	1257 - 1307		682 - 707	739 - 764	755 - 780	516 - 541	A10	**1.418**	**1.489**
... 1400	1357 - 1407		782 - 807	839 - 864	855 - 880	516 - 541	A10	**1.490**	**1.565**
... 1500	1457 - 1507		782 - 807	839 - 864	855 - 880	616 - 641	A10	**1.580**	**1.659**
... 1600	1557 - 1607		782 - 807	839 - 864	855 - 880	716 - 741	A10	**1.654**	**1.737**
MESURE SPÉCIALE	**largeur spéciale**	**hauteur standard**							
... SB1	de 700 à 1150	1950	700-976 sur mesure 977-1150 582-607	sur mesure 639-664	sur mesure 655-680	sur mesure	A10	**1.466**	**1.539**
... SB2	de 1151 à 1350	1950	682 - 707	739 - 764	755 - 780	sur mesure	A10	**1.529**	**1.605**
... SB3	de 1351 à 1700	1950	782 - 807	839 - 864	855 - 880	sur mesure	A10	**1.691**	**1.776**
... SB4	de 1701 à 2250	1950	782 - 807	839 - 864	855 - 880	sur mesure	A10	**1.833**	**1.925**
MESURE SPÉCIALE	**largeur spéciale**	**hauteur spéciale**							
... SH1 •	de 700 à 1150	jusqu'a 2250	700-976 sur mesure 977-1150 582-607	sur mesure 639-664	sur mesure 655-680	sur mesure	A10	**1.618**	**1.699**
... SH2 •	de 1151 à 1350	jusqu'a 2250	682 - 707	739 - 764	755 - 780	sur mesure	A10	**1.680**	**1.764**
... SH3 •	de 1351 à 1700	jusqu'a 2250	782 - 807	839 - 864	855 - 880	sur mesure	A10	**1.843**	**1.935**
... SH4 •	de 1701 à 2250	jusqu'a 2250	782 - 807	839 - 864	855 - 880	sur mesure	A10	**1.954**	**2.052**

DÉCOUPE OBLIQUE/INTERNE	En cas de coupes en biseau et encoches, on applique principalement le prix de la dimension spéciale de référence (largeur ou hauteur). La valeur indiquée à droite est ajoutée au prix de l'article spécial de référence.	Prix supplémentaire
découpe oblique ou interne	Découpe et coupes en biseau verticales possibles uniquement sur le côté fixe/pour les coupes en biseau jusqu'à 8 mm, aucun supplément.	**94**
découpe oblique et interne	Découpe et coupes en biseau verticales possibles uniquement sur le côté fixe/pour les coupes en biseau jusqu'à 8 mm, aucun supplément.	**131**

VERRES		porte
A10	verre clair	**0**
TS10 | VM10	Privé | Nebula	**129**
AG10	Parsol gris	**168**
ST10	verre satiné	**296**

TRAITEMENT DU VERRE	Traitement de surface du verre (il est impossible d'appliquer les deux traitements sur un seul verre)	porte
Protect	Protection de la surface du verre avec effet anti-gouttes (glissement de l'eau plus rapide).	**134**
ProCare	Protection de la surface du verre anticorrosion (TIMELESS).	**151**

Pour l'article „mesure spéciale en largeur“ ou „ mesure spéciale en largeur et/ou hauteur“ entrer la mesure souhaitée.
Pour indications spéciales ou restrictions, voir détails à la fin de la gamme de produit.
Attention, sans indication spéciale, la porte sera fournie avec la largeur d'entrée ci-dessus.

Note pour montage au sol
Comme il s'agit d'une porte pour niche, elle est aussi adaptée pour le montage au sol - moitié verre. Attention, la position des profilés au mur est modifiée.
Voir indications détaillées à la fin de la collection ou sur la feuille pour montage.



Porte battante
pour combinaison avec paroi latérale
1 élément pivotant

cadre partiel

8PTS L
charnière à gauche

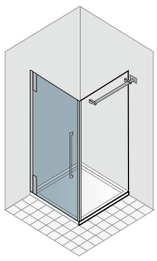

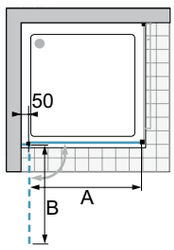

8PTS R
charnière à droite

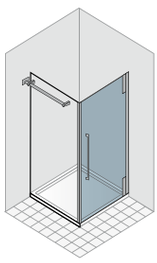

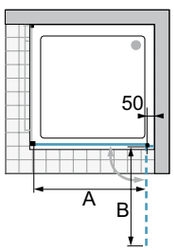

Paroi latérale
avec support/porte-serviettes

cadre partiel

8PS R
charnière à droite

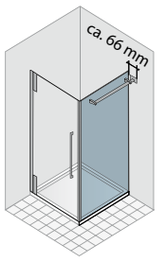

8PS L
charnière à gauche

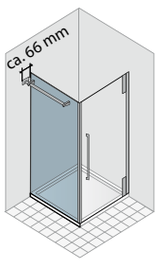

Informations produit
Ouverture vers l'extérieur.
La porte est livrée avec une extensibilté de -10 / +15 mm.

Informations produit
La paroi latérale est livrée avec une extensibilté de -10 / +15 mm.

Couleur
SIL SHL

Épaisseur du verre
8 mm

Verres

	Verre „Sekurit“	**Protect ProCare**
A10	•	•
AG10	•	
ST10	•	
TS10	•	•
VM10	•	•

Porte battante

8PTS L ... 8PTS R ...	MONTAGE BAC DE DOUCHE VWM extensibilité largeur		largeur entrée	rayon d´ouverture	Verre „Sekurit“ 8 mm	cadre partiel Hauteur: 1950 mm Couleur	
	adaptable sur un tub de douche de… à…		A	B		SIL	SHL
ARTICLE STANDARD							
… 750	730 - 755		631 - 656	682 - 707	A10	**1.014**	**1.065**
… 800	780 - 805		681 - 706	732 - 757	A10	**1.026**	**1.077**
… 900	880 - 905		781 - 806	832 - 857	A10	**1.070**	**1.124**
… 1000	980 - 1005		881 - 906	932 - 957	A10	**1.121**	**1.177**
… 1100 •	1080 - 1105		981 - 1006	1032 - 1057	A10	**1.176**	**1.235**
MESURE SPÉCIALE	**largeur spéciale**	**hauteur standard**					
… SB1	de 500 à 800	1950			A10	**1.109**	**1.164**
… SB2	de 801 à 900	1950			A10	**1.153**	**1.211**
… SB3	de 901 à 1000	1950			A10	**1.204**	**1.264**
… SB4 •	de 1001 à 1200	1950			A10	**1.259**	**1.322**
MESURE SPÉCIALE	**largeur spéciale**	**hauteur spéciale**					
… SH1 •	de 500 à 800	jusqu'a 2250			A10	**1.211**	**1.272**
… SH2 •	de 801 à 900	jusqu'a 2250			A10	**1.255**	**1.318**
… SH3 •	de 901 à 1000	jusqu'a 2250			A10	**1.306**	**1.371**
… SH4 •	de 1001 à 1200	jusqu'a 2250			A10	**1.361**	**1.429**
DÉCOUPE OBLIQUE/INTERNE	En cas de coupes en biseau et encoches, on applique principalement le prix de la dimension spéciale de référence (largeur ou hauteur). La valeur indiquée à droite est ajoutée au prix de l'article spécial de référence.					Prix supplémentaire	
découpe oblique	Coupes en biseau verticales possibles uniquement sur le côté fermeture/pour les coupes en biseau jusqu'à 8 mm, aucun coût supplémentaire.					**94**	
découpe interne	non disponible					**-**	

Paroi latérale

8PS R ... 8PS L ...	MONTAGE BAC DE DOUCHE VWM extensibilité largeur		Verre „Sekurit“ 8 mm	cadre partiel Hauteur: 1950 mm Couleur	
	adaptable sur un tub de douche de… à…			SIL	SHL
ARTICLE STANDARD					
… 750	729 - 754		A10	**698**	**733**
… 800	779 - 804		A10	**704**	**739**
… 900	879 - 904		A10	**723**	**759**
… 1000	979 - 1004		A10	**756**	**794**
… 1100 •	1079 - 1104		A10	**804**	**844**
… 1200 •	1179 - 1204		A10	**843**	**885**
MESURE SPÉCIALE	**largeur spéciale**	**hauteur standard**			
… SB1	de 120* à 800	1950	A10	**786**	**825**
… SB2	de 801 à 1000	1950	A10	**805**	**845**
… SB3	de 1001 à 1200	1950	A10	**886**	**930**
… SB4 •	de 1201 à 1400	1950	A10	**925**	**971**
MESURE SPÉCIALE	**largeur spéciale**	**hauteur spéciale**			
… SH1 •	de 120* à 800	jusqu'a 2250	A10	**889**	**933**
… SH2 •	de 801 à 1000	jusqu'a 2250	A10	**908**	**953**
… SH3 •	de 1001 à 1200	jusqu'a 2250	A10	**989**	**1.038**
… SH4 •	de 1201 à 1400	jusqu'a 2250	A10	**1.028**	**1.079**
DÉCOUPE OBLIQUE/INTERNE	En cas de coupes en biseau et encoches, on applique principalement le prix de la dimension spéciale de référence (largeur ou hauteur). La valeur indiquée à droite est ajoutée au prix de l'article spécial de référence.			Prix supplémentaire	
découpe oblique ou interne	Les coupes en biseau jusqu'à 8 mm ne sont pas facturées.			**94**	
découpe oblique et interne	Les coupes en biseau jusqu'à 8 mm ne sont pas facturées.			**131**	

VERRES		porte	paroi latérale
A10	verre clair	**0**	**0**
TS10 | VM10	Privé | Nebula	**103**	**103**
AG10	Parsol gris	**103**	**103**
ST10	verre satiné	**195**	**195**

TRAITEMENT DU VERRE	Traitement de surface du verre (il est impossible d'appliquer les deux traitements sur un seul verre)	porte	paroi latérale
Protect	Protection de la surface du verre avec effet anti-gouttes (glissement de l'eau plus rapide).	**134**	**134**
ProCare	Protection de la surface du verre anticorrosion (TIMELESS).	**151**	**151**

Pour l'article „mesure spéciale en largeur“ ou „ mesure spéciale en largeur et/ou hauteur“ entrer la mesure souhaitée.
Pour indications spéciales ou restrictions, voir détails à la fin de la gamme de produit.



Porte battante
pour combinaison avec paroi latérale
1 élément pivotant

cadre partiel

8PTS L
charnière à gauche

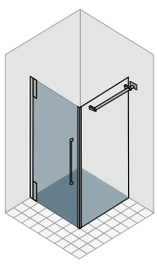

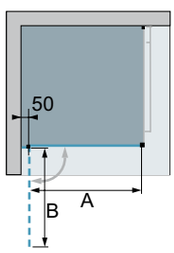

Paroi latérale
avec support/porte-serviettes

cadre partiel

8PS R
charnière à droite

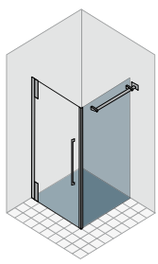

8PTS R
charnière à droite

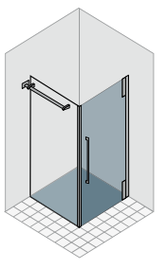

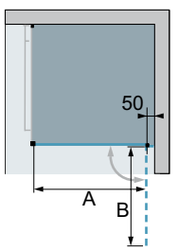

8PS L
charnière à gauche

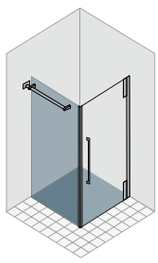

Informations produit
Ouverture vers l'extérieur.
La porte est livrée avec une extensibilté de -10 / +15 mm.

Informations produit

La paroi latérale est livrée avec une extensibilté de -10 / +15 mm.

Couleur

SIL SHL

Épaisseur du verre

8 mm

Verres

Verre „Sekurit"

	Protect	ProCare
A10	•	•
AG10	•	
ST10	•	
TS10	•	•
VM10	•	•

Porte battante

8PTS L ... 8PTS R ...	MONTAGE RAS DU SOL - moitié du verre VGM extensibilité largeur		largeur entrée	rayon d´ouverture	Verre „Sekurit“ 8 mm	cadre partiel Hauteur: 1950 mm Couleur	
	adaptable su mesure installation de… à…		A	B		SIL	SHL
ARTICLE STANDARD							
… BM 750	740 - 765		670 - 695	721 - 746	A10	**1.014**	**1.065**
… BM 800	790 - 815		720 - 745	771 - 796	A10	**1.026**	**1.077**
… BM 900	890 - 915		820 - 845	871 - 896	A10	**1.070**	**1.124**
… BM 1000	990 - 1015		920 - 945	971 - 996	A10	**1.121**	**1.177**
… BM 1100 •	1090 - 1115		1020 - 1045	1071 - 1096	A10	**1.176**	**1.235**
MESURE SPÉCIALE	**largeur spéciale**	**hauteur standard**					
… XB1	de 500 à 800	1950			A10	**1.109**	**1.164**
… XB2	de 801 à 900	1950			A10	**1.153**	**1.211**
… XB3	de 901 à 1000	1950			A10	**1.204**	**1.264**
… XB4 •	de 1001 à 1200	1950			A10	**1.259**	**1.322**
MESURE SPÉCIALE	**largeur spéciale**	**hauteur spéciale**					
… XH1 •	de 500 à 800	jusqu'a 2250			A10	**1.211**	**1.272**
… XH2 •	de 801 à 900	jusqu'a 2250			A10	**1.255**	**1.318**
… XH3 •	de 901 à 1000	jusqu'a 2250			A10	**1.306**	**1.371**
… XH4 •	de 1001 à 1200	jusqu'a 2250			A10	**1.361**	**1.429**
DÉCOUPE OBLIQUE/INTERNE	En cas de coupes en biseau et encoches, on applique principalement le prix de la dimension spéciale de référence (largeur ou hauteur). La valeur indiquée à droite est ajoutée au prix de l'article spécial de référence.					Prix supplémentaire	
découpe oblique	Coupes en biseau verticales possibles uniquement sur le côté fermeture/pour les coupes en biseau jusqu'à 8 mm, aucun coût supplémentaire.					**94**	
découpe interne	non disponible					**-**	

Paroi latérale

8PS R ... 8PS L ...	MONTAGE RAS DU SOL - moitié du verre VGM extensibilité largeur			Verre „Sekurit“ 8 mm	cadre partiel Hauteur: 1950 mm Couleur	
	adaptable su mesure installation de… à…				SIL	SHL
ARTICLE STANDARD						
… BM 750	740 - 765			A10	**698**	**733**
… BM 800	790 - 815			A10	**704**	**739**
… BM 900	890 - 915			A10	**723**	**759**
… BM 1000	990 - 1015			A10	**756**	**794**
… BM 1100 •	1090 - 1115			A10	**804**	**844**
… BM 1200 •	1190 - 1215			A10	**843**	**885**
MESURE SPÉCIALE	**largeur spéciale**	**hauteur standard**				
… XB1	de 120* à 800	1950		A10	**786**	**825**
… XB2	de 801 à 1000	1950		A10	**805**	**845**
… XB3	de 1001 à 1200	1950		A10	**886**	**930**
… XB4 •	de 1201 à 1400	1950		A10	**925**	**971**
MESURE SPÉCIALE	**largeur spéciale**	**hauteur spéciale**				
… XH1 •	de 120* à 800	jusqu'a 2250		A10	**889**	**933**
… XH2 •	de 801 à 1000	jusqu'a 2250		A10	**908**	**953**
… XH3 •	de 1001 à 1200	jusqu'a 2250		A10	**989**	**1.038**
… XH4 •	de 1201 à 1400	jusqu'a 2250		A10	**1.028**	**1.079**
DÉCOUPE OBLIQUE/INTERNE	En cas de coupes en biseau et encoches, on applique principalement le prix de la dimension spéciale de référence (largeur ou hauteur). La valeur indiquée à droite est ajoutée au prix de l'article spécial de référence.				Prix supplémentaire	
découpe oblique ou interne	Les coupes en biseau jusqu'à 8 mm ne sont pas facturées.				**94**	
découpe oblique et interne	Les coupes en biseau jusqu'à 8 mm ne sont pas facturées.				**131**	

VERRES		porte	paroi latérale
A10	verre clair	**0**	**0**
TS10 | VM10	Privé | Nebula	**103**	**103**
AG10	Parsol gris	**103**	**103**
ST10	verre satiné	**195**	**195**

TRAITEMENT DU VERRE	Traitement de surface du verre (il est impossible d'appliquer les deux traitements sur un seul verre)	porte	paroi latérale
Protect	Protection de la surface du verre avec effet anti-gouttes (glissement de l'eau plus rapide).	**134**	**134**
ProCare	Protection de la surface du verre anticorrosion (TIMELESS).	**151**	**151**

Pour l'article „mesure spéciale en largeur“ ou „ mesure spéciale en largeur et/ou hauteur“ entrer la mesure souhaitée.
Pour indications spéciales ou restrictions, voir détails à la fin de la gamme de produit.



Cabine d'angle, porte battante, côtés séparés

cadre partiel

Le côté gauche doit être combiné avec le côté droit

1 élément pivotant

8PE
côté gauche

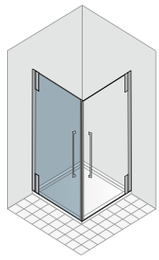

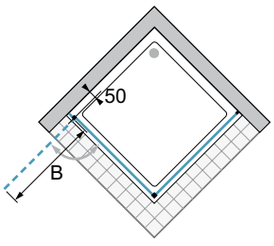

8PK
côté droit

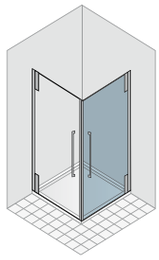

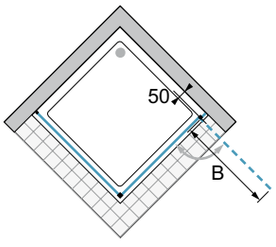

Informations produit

Ouverture vers l'extérieur.
La porte est livrée avec une extensibilté de -10 / +15 mm.

Cabine d'angle, porte battante, côtés séparés

cadre partiel

Le côté gauche doit être combiné avec le côté droit

1 élément pivotant

8PE
côté gauche

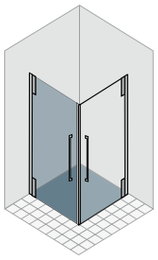

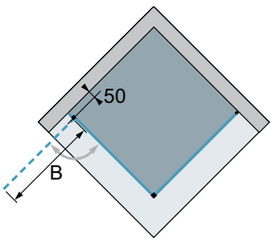

8PK
côté droit



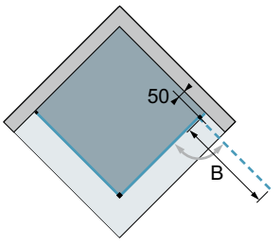

Informations produit

Ouverture vers l'extérieur.
La porte est livrée avec une extensibilté de -10 / +15 mm.

Couleur

SIL SHL

Épaisseur du verre

8 mm

Verres

	Verre „Sekurit"	**Protect ProCare**
A10	•	•
AG10	•	
ST10	•	
TS10	•	•
VM10	•	•

Cabine d'angle, porte battante, côtés séparés

8PE ... 8PK ...	MONTAGE BAC DE DOUCHE VWM extensibilité largeur adaptable sur un tub de douche de... à...		rayon d'ouverture B	Verre „Sekurit" 8 mm	cadre partiel Hauteur: 1950 mm Couleur SIL	 SHL
ARTICLE STANDARD						
... 750	734 - 759		682 - 707	A10	**981**	**1.030**
... 800	784 - 809		732 - 757	A10	**994**	**1.044**
... 900	884 - 909		832 - 857	A10	**1.033**	**1.085**
... 1000	984 - 1009		932 - 957	A10	**1.084**	**1.138**
... 1100 •	1084 - 1109		1032 - 1057	A10	**1.138**	**1.195**
MESURE SPÉCIALE	**largeur spéciale**	**hauteur standard**				
... SB1	de 500 à 800	1950		A10	**1.076**	**1.130**
... SB2	de 801 à 900	1950		A10	**1.115**	**1.171**
... SB3	de 901 à 1000	1950		A10	**1.166**	**1.224**
... SB4 •	de 1001 à 1200	1950		A10	**1.220**	**1.281**
MESURE SPÉCIALE	**largeur spéciale**	**hauteur spéciale**				
... SH1 •	de 500 à 800	jusqu'a 2250		A10	**1.179**	**1.238**
... SH2 •	de 801 à 900	jusqu'a 2250		A10	**1.218**	**1.279**
... SH3 •	de 901 à 1000	jusqu'a 2250		A10	**1.269**	**1.332**
... SH4 •	de 1001 à 1200	jusqu'a 2250		A10	**1.323**	**1.389**
DÉCOUPE OBLIQUE/INTERNE	En cas de coupes en biseau et encoches, on applique principalement le prix de la dimension spéciale de référence (largeur ou hauteur). La valeur indiquée à droite est ajoutée au prix de l'article spécial de référence.				Prix supplémentaire	
découpe oblique	Coupes en biseau verticales possibles uniquement sur le côté fermeture/pour les coupes en biseau jusqu'à 8 mm, aucun coût supplémentaire.				**94**	
découpe interne	non disponible				**-**	

Cabine d'angle, porte battante, côtés séparés

8PE ... 8PK ...	MONTAGE RAS DU SOL - moitié du verre VGM extensibilité largeur adaptable su mesure installation de... à...		rayon d'ouverture B	Verre „Sekurit" 8 mm	cadre partiel Hauteur: 1950 mm Couleur SIL	 SHL
ARTICLE STANDARD						
... BM 750	740 - 765		721 - 746	A10	**981**	**1.030**
... BM 800	790 - 815		771 - 796	A10	**994**	**1.044**
... BM 900	890 - 915		871 - 896	A10	**1.033**	**1.085**
... BM 1000	990 - 1015		971 - 996	A10	**1.084**	**1.138**
... BM 1100 •	1090 - 1115		1071 - 1096	A10	**1.138**	**1.195**
MESURE SPÉCIALE	**largeur spéciale**	**hauteur standard**				
... XB1	de 500 à 800	1950		A10	**1.076**	**1.130**
... XB2	de 801 à 900	1950		A10	**1.115**	**1.171**
... XB3	de 901 à 1000	1950		A10	**1.166**	**1.224**
... XB4 •	de 1001 à 1200	1950		A10	**1.220**	**1.281**
MESURE SPÉCIALE	**largeur spéciale**	**hauteur spéciale**				
... XH1 •	de 500 à 800	jusqu'a 2250		A10	**1.179**	**1.238**
... XH2 •	de 801 à 900	jusqu'a 2250		A10	**1.218**	**1.279**
... XH3 •	de 901 à 1000	jusqu'a 2250		A10	**1.269**	**1.332**
... XH4 •	de 1001 à 1200	jusqu'a 2250		A10	**1.323**	**1.389**
DÉCOUPE OBLIQUE/INTERNE	En cas de coupes en biseau et encoches, on applique principalement le prix de la dimension spéciale de référence (largeur ou hauteur). La valeur indiquée à droite est ajoutée au prix de l'article spécial de référence.				Prix supplémentaire	
découpe oblique	Coupes en biseau verticales possibles uniquement sur le côté fermeture/pour les coupes en biseau jusqu'à 8 mm, aucun coût supplémentaire.				**94**	
découpe interne	non disponible				**-**	

VERRES		demi-angle
A10	verre clair	**0**
TS10 | VM10	Privé | Nebula	**103**
AG10	Parsol gris	**103**
ST10	verre satiné	**195**

TRAITEMENT DU VERRE	Traitement de surface du verre (il est impossible d'appliquer les deux traitements sur un seul verre)	demi-angle
Protect	Protection de la surface du verre avec effet anti-gouttes (glissement de l'eau plus rapide).	**134**
ProCare	Protection de la surface du verre anticorrosion (TIMELESS).	**151**

Pour l'article „mesure spéciale en largeur" ou „ mesure spéciale en largeur et/ou hauteur" entrer la mesure souhaitée.
Pour indications spéciales ou restrictions, voir détails à la fin de la gamme de produit.



cadre partiel

Ronde,
porte battante / paroi latérale einzel
La porte pivotante doit être toujours combinée avec la paroi latérale
1 élément pivotant

6PRT L
porte (gauche)



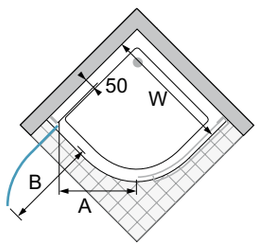

6PRT R
porte (droite)



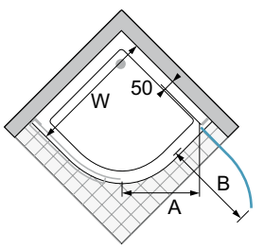

Informations produit
Ouverture vers l'extérieur.

cadre partiel

Ronde,
porte battante / paroi latérale einzel
La paroi latérale doit être toujours combinée avec la porte pivotante
1 paroi latérale, 1 support/porte-serviettes

6PRS R
paroi latérale (droite)

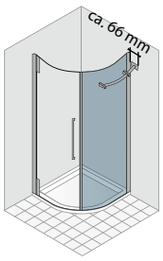

6PRS L
paroi latérale (gauche)



Informations produit
Ouverture vers l'extérieur.

Couleur

SIL	SHL

Épaisseur du verre
6 mm

Verres

	Verre „Sekurit" **Protect ProCare**
A10	•

duka

Ronde, porte battante / paroi latérale einzel

6PRT L ... 6PRT R ...	MONTAGE BAC DE DOUCHE VWM extensibilité largeur adaptable sur un tub de douche de... à...	MONTAGE RAS DU SOL - moitié du verre VGM extensibilité largeur adaptable su mesure installation de... à...	tub de douche - (rayon) R	largeur entrée A	rayon d'ouverture B	Verre „Sekurit“ 6 mm	cadre partiel Hauteur: 1950 mm Couleur SIL	 SHL
ARTICLE STANDARD								
... 80R50 **... 80R55**	780 - 805	749 - 773	800 (500/520) 800 (550)	588 579	587 575	A10	**1.131**	**1.188**
... 90R50 **... 90R55**	880 - 905	849 - 873	900 (500/520) 900 (550)	688 679	687 675	A10	**1.144**	**1.201**
... 10R50 **... 10R55**	980 - 1005	949 - 973	1000 (500/520) 1000 (550)	788 779	787 775	A10	**1.201**	**1.261**
MESURES SPÉCIALES	non disponible						-	

Ronde, porte battante / paroi latérale einzel

6PRS R ... 6PRS L ...	MONTAGE BAC DE DOUCHE VWM extensibilité largeur adaptable sur un tub de douche de... à...	MONTAGE RAS DU SOL - moitié du verre VGM extensibilité largeur adaptable su mesure installation de... à...	tub de douche - (rayon) R	largeur entrée A	Verre „Sekurit“ 6 mm	cadre partiel Hauteur: 1950 mm Couleur SIL	 SHL
ARTICLE STANDARD							
... 80R50 **... 80R55**	780 - 805	749 - 773	800 (500/520) 800 (550)	588 579	A10	**1.020**	**1.071**
... 90R50 **... 90R55**	880 - 905	849 - 873	900 (500/520) 900 (550)	688 679	A10	**1.033**	**1.085**
... 10R50 **... 10R55**	980 - 1005	949 - 973	1000 (500/520) 1000 (550)	788 779	A10	**1.086**	**1.140**
MESURES SPÉCIALES	non disponible					-	

VERRES		porte	paroi latérale
A10	verre clair	**0**	**0**

TRAITEMENT DU VERRE		porte	paroi latérale
Protect	Protection de la surface du verre avec effet anti-gouttes (glissement de l'eau plus rapide).	**134**	**134**
ProCare		**non disponible**	**non disponible**

Ces articles sont adaptés pour un montage sur receveur. pour montage au sol voir note ci-dessous. Pour indications spéciales ou restrictions, voir détails à la fin de la gamme de produit.

Note pour montage au sol

Les éléments ci-dessus sont conçus et adaptés pour un montage sur receveur. Si vous souhaitez utiliser cet article standard pour une structure au sol, vous trouvez dans la colonne VGM - montage au sol, les dimensions correspondantes et/ou l'adaptabilité.
Ces mesures sont adaptées à un montage moitié du verre. Pour indications spéciales , voir à la fin de la collection.
Attention: le rayon se réfère au receveur de douche - pour un montage au sol cette mesure est réduite. Pour plus de détails, veuillez consulter l'usine.



Ronde,
porte battante - paroi latérale
1 élément pivotant, 1 paroi latérale, 1 support/porte-serviettes

cadre partiel

3★

6PRST L
porte gauche

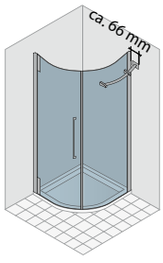

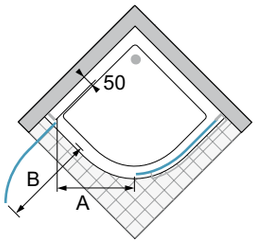

6PRST R
porte droite

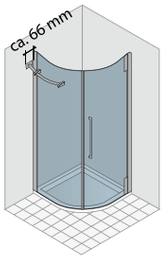

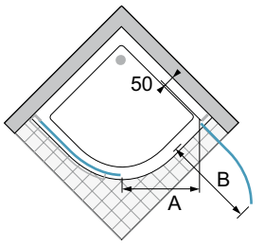

Informations produit
Ouverture vers l'extérieur.
unités d'emballage: 2
V1: porte
V2: paroi latérale

Couleur
SIL SHL

Épaisseur du verre
6 mm

Verres

	Verre „Sekurit" Protect ProCare
A10	•

duka

Ronde, porte battante - paroi latérale

6PRST L ... 6PRST R ...	MONTAGE BAC DE DOUCHE VWM extensibilité largeur adaptable sur un tub de douche de... à...	MONTAGE RAS DU SOL - moitié du verre VGM extensibilité largeur adaptable su mesure installation de... à...	tub de douche - (rayon) R	largeur entrée A	rayon d´ouverture B	Verre „Sekurit“ 6 mm	cadre partiel Hauteur: 1950 mm Couleur SIL	 SHL
ARTICLE STANDARD								
... 80R50 **... 80R55**	780 - 805	749 - 773	800 (500/520) 800 (550)	588 579	587 575	A10	**2.151**	**2.259**
... 90R50 **... 90R55**	880 - 905	849 - 873	900 (500/520) 900 (550)	688 679	687 675	A10	**2.178**	**2.287**
... 10R50 **... 10R55**	980 - 1005	949 - 973	1000 (500/520) 1000 (550)	788 779	787 775	A10	**2.286**	**2.400**
MESURES SPÉCIALES	non disponible						-	

VERRES		article complet
A10	verre clair	**0**

TRAITEMENT DU VERRE		article complet
Protect	Protection de la surface du verre avec effet anti-gouttes (glissement de l'eau plus rapide).	**261**
ProCare		**non disponible**

Ces articles sont adaptés pour un montage sur receveur. pour montage au sol voir note ci-dessous. Pour indications spéciales ou restrictions, voir détails à la fin de la gamme de produit.

Note pour montage au sol

Les éléments ci-dessus sont conçus et adaptés pour un montage sur receveur. Si vous souhaitez utiliser cet article standard pour une structure au sol, vous trouvez dans la colonne VGM - montage au sol, les dimensions correspondantes et/ou l'adaptabilité.
Ces mesures sont adaptées à un montage moitié du verre. Pour indications spéciales , voir à la fin de la collection.
Attention: le rayon se réfère au receveur de douche - pour un montage au sol cette mesure est réduite. Pour plus de détails, veuillez consulter l'usine.

Profils spéciaux	article	code interne	description	Hauteur: 1950 mm Couleur	
				SIL	SHL
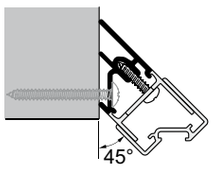	**3B-PRM**	(PRHZ047)	profil d'accouplement à 45°	**56**	**70**
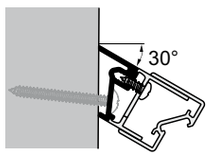	**3B-PRN**	(PRHJ669)	profil d'accouplement à 30°	**56**	**70**
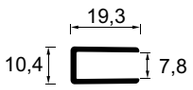	**3B-PRH**	(PRHZ050)	profil de compensation pour verre trempé 8 mm	**56**	**70**
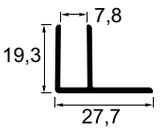	**3B-PRP**	(PRHZ051)	profil de compensation pour verre trempé 8 mm - fixage latéral	**59**	**74**

Profils de compensation	article	code interne	description	Hauteur: 1950 mm Couleur	
				SIL	SHL
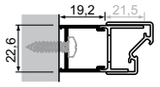	**3B-PR1**	(PRH35948)	élargit l'art. 8PT L/R de 20 mm	**59**	**74**
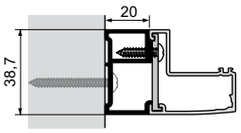	**3B-PR4**	(PRHZ049)	élargit l'art. 8PT L/R - 8PTS L/R - 8PEK - 8PTX L/R (porte) de 20 mm	**78**	**98**
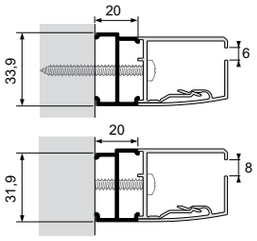	**3B-PR5**	(PRHZ048)	élargit l'art. 8PSV L/R - 8PTX L/R (paroi) - 8PS-F L/R - 8PS L/R de 20 mm	**63**	**79**

Variantes de poignées - poignée standard	article	description	Supplément pour article avec
			1 poignée
	63	poignée princess	0
Attention:	Cette poignée est le modèle standard de la ligne de produits - elle sera fournie sauf indication contraire dans la commande.		

Support	article	description	longueur	Couleur	
				SIL	SHL
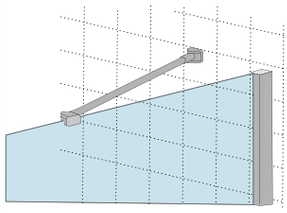	8 PST 2 400	support de la paroi latérale fixe au mur - verre trempé 8 mm	L = 506-535 mm (tuyau 400)	119	143
	8 PST 2 600		L = 706-735 mm (tuyau 600)	119	143
	8 PST 2 1000		L = 1106-1135 mm (tuyau 1000)	126	151
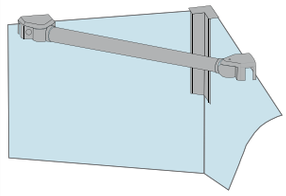	8 PST 4 500	support entre 2 parois latérales - verre trempé 8 mm	L = 616-645 mm (tuyau 500)	123	148
	8 PST 4 800		L = 916-945 mm (tuyau 800)	130	156

Support/ porte-serviettes	article	description	longueur	extensibilité	Couleur	
					SIL	SHL
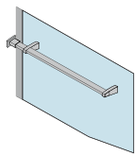	6/8 PHT-G L 500	support de la paroi latérale fixe au mur - verre trempé 6+8 mm	L = 496 mm (tuyau 493)	25 mm	228	262
	6/8 PHT-G L 600		L = 596 mm (tuyau 593)	25 mm	228	262
	6/8 PHT-G L 700		L = 696 mm (tuyau 693)	25 mm	228	262
	6/8 PHT-G L 800		L = 796 mm (tuyau 793)	25 mm	228	262
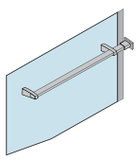	6/8 PHT-G R 500		L = 496 mm (tuyau 493)	25 mm	228	262
	6/8 PHT-G R 600		L = 596 mm (tuyau 593)	25 mm	228	262
	6/8 PHT-G R 700		L = 696 mm (tuyau 693)	25 mm	228	262
	6/8 PHT-G R 800		L = 796 mm (tuyau 793)	25 mm	228	262
Attention:	La longueur minimale du support est de 500 mm.					

Informations techniques pour le montage sur bac de douche

Veuillez vérifier le niveau horizontal du receveur de douche.
La cloison de douche pour montage sur receveur (par ex. 8PTS L 900) est prévue pour le placement sur bac de douche et ne sera pour cette raison pas montée sur le bord extérieur. Veuillez respecter les indications pour „montage sur receveur“ dans la notice de montage. Pour les réglages sur les mesures standards (VWM) et les mesures spéciales, voir indications par article.

Ces indications sont valables pour tous les articles.

position profil mur
Pour montage sur receveur

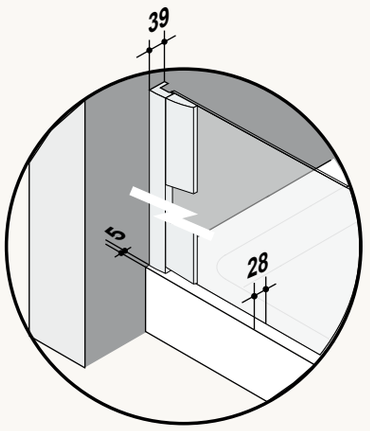

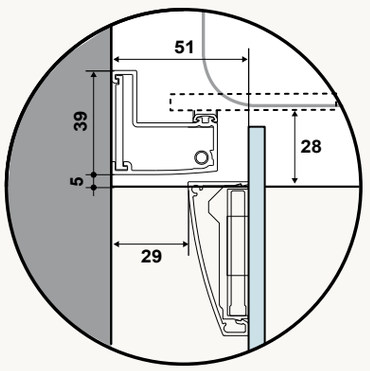

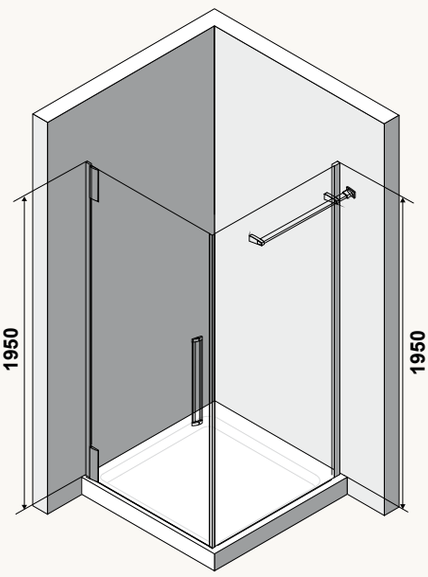

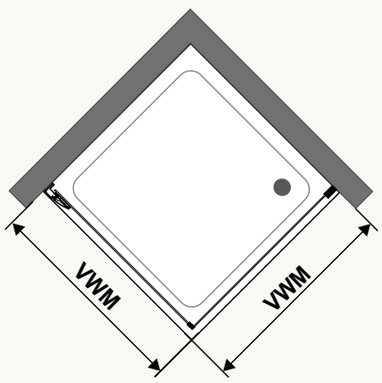

position profil mur
Pour montage sur receveur

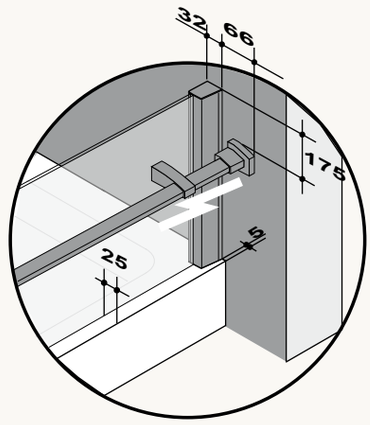

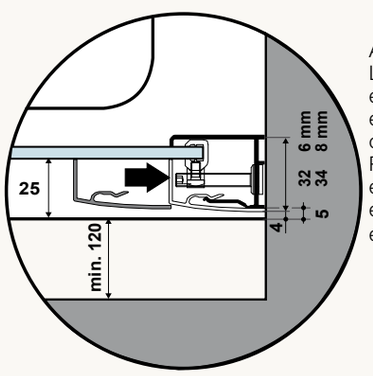

ATTENTION:
Le montage et le réglage du verre des éléments fixes et des parois latérales est effectué au bord extérieur de la séparation de douche.
Pour cette raison, il est idéal d‘avoir un espace d‘environ 120mm entre le bord extérieur du receveur de douche et un éventuel maçonnage / installation.

position profil d‘arrêt
Pour montage sur receveur
PORTE POUR NICHE

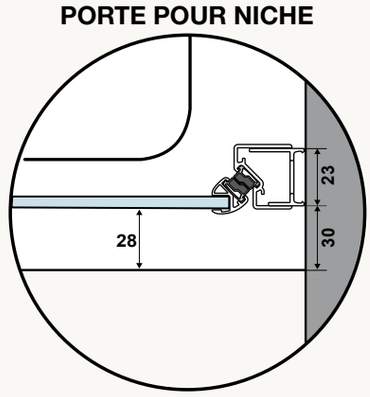

Informations techniques pour les articles spécialement prévus pour le montage au sol - milieu de verre

Veuillez vérifier la niveau horizontal du sol.
Si vous voulez un montage au sol - milieu de verre, veuillez commander les références spéciales pour montage au sol - par ex. 8PTS L BM 900.
Le verre est exactement centré sur les dimensions désirées -/ commandés. Pour les réglages sur les mesures standards (VGM) et les mesures spéciales, voir indications par article. Pour le montage veuillez suivre les indications pour montage au sol - milieu de verre dans la notice de montage. Si une autre position est souhaitéé, ceci doit être communiqué à la commande. Veuillez utiliser pour ceci nos fiches spéciales - feuilles de mesures que vous trouverez sur www.duka.it „download area“.
Pour un montage au sol, où le verre est placé au milieu du joint, il faut être certain qu'il s'agit d'un joint étanche qui ne nécessite aucun entretien.

Ces indications sont valables pour tous les articles, ainsi que pour les cabines quart de rond (voir note ci-dessous).

position profil mur
pour montage au sol milieu de verre

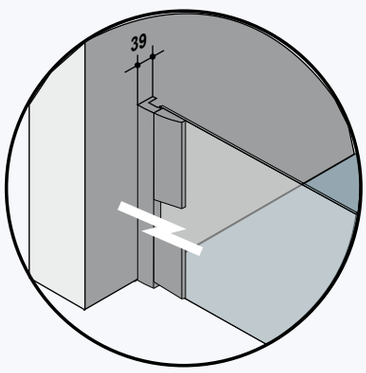

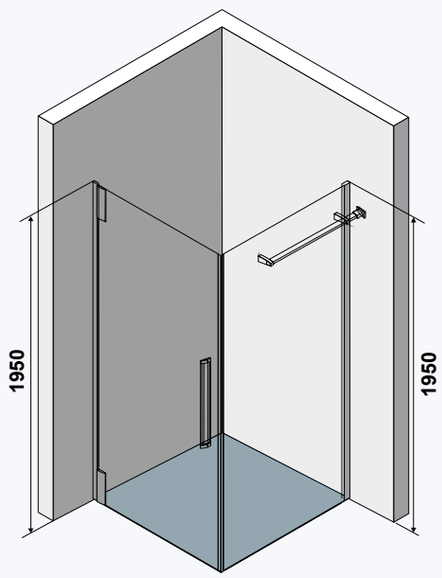

position profil mur
pour montage au sol milieu de verre

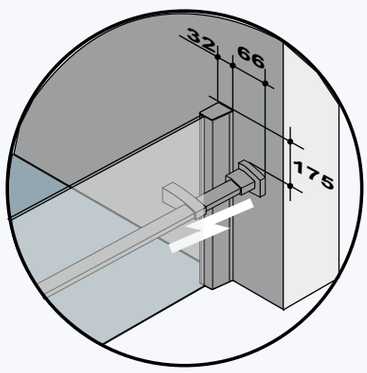

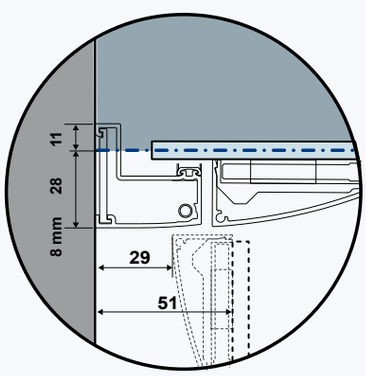

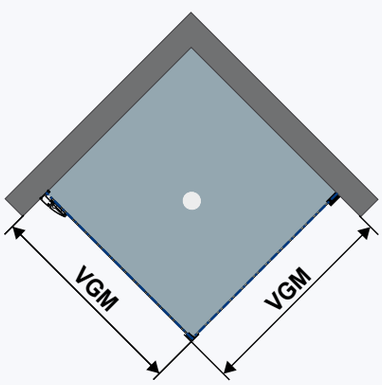

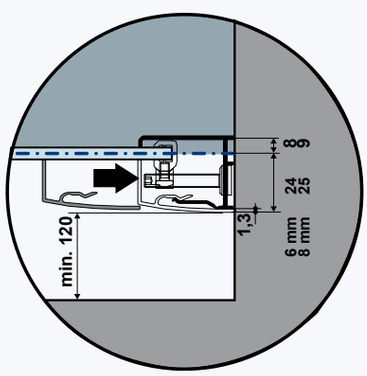

position profil d'arrêt
pour montage au sol milieu de verre
PORTE POUR NICHE

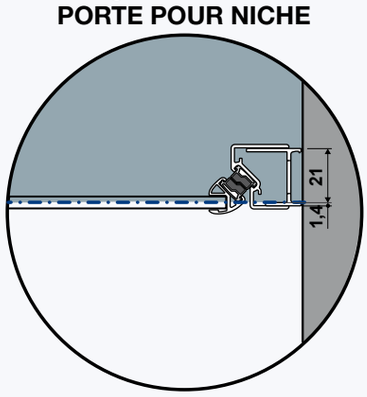

Cabines quart de rond et pentagonales:
Les systèmes de portes et parois latérales sont présentés dans le tarif en version pour montage sur bac de douche ainsi que montage au sol - milieu de verre.
Les cabines quart de rond et pentagonales sont seulement proposées dans une version pour montage sur bac mais vous trouverez dans la colonne „VGM- Montage au sol-milieu de verre“ les plages de réglage pour un éventuel montage au sol - milieu de verre. Si vous construisez votre installation sur base des mesures indiquées, nous vous conseillons de prendre une mesure intermédiare, afin d'avoir assez de réglage possible vers le haut comme vers le bas. Attention: le rayon en diagonale indiqué diminue - pour plus de détails, veuillez vous adresser à l'usine.
Si ces mesures ne devaient pas convenir, une sur-mesure devra être commandée. Joindre impérativement à la commande la feuille de mesure remplie pour le montage au sol. (Voir à la fin de la liste de prix ou sur www.duka.it, ou appelez votre représentant).

indication de mesure milieu de verre

Possibilité de mesure spéciale

◆ possible ◇ pas possible

article		Largeur min	Largeur max	Hauteur max	Découpe oblique	Découpe interne
8PT L/R		500	1200	2250	◆①	◇
8PSV L/R		120/500 ③	1400	2250	◆	◆
8PTX L/R	porte	550	1000	2250	◆①	◇
	paroi latérale	150	1250	2250	◆	◆
8PTS L/R		500	1200	2250	◆①	◇
8PS L/R		120/500 ③	1400	2250	◆	◆
8PE - 8PK		500	1200	2250	◆①	◇
6PRST-6PRT-6PRS L/R		◇	◇	◇	◇	◇

Note

① Découpes obliques ne sont possibles seulement sur le côté fermeture/ du profil magnétique.
② Découpe oblique possible seulement du côté du mur ou de la fixation.
③ Pour les parois latérales dans une largeur spéciale inférieure à 500 mm, le support art. 8 PST 2 est fourni au lieu du support / porte-serviettes.

Indications pour Mesures spéciales

Delai de livraison de l'usine 2-3 semaines .
Veuillez s'il vous-plaît joindre le dessin précis de la situation en utilisant nos formulaires.
Les parois latérales au-dessous des 150 mm de largeur peuvent être réalisées seulement avec profils. Pour les parois latérales avec des découpes comprise entre 150 à 250 mm, il y'a un verre séparé.
La séparation est réalisée selon votre situation - l'ajustement nécessaire sera calculée en usine.
Constructions en "U" sont seulement possibles sur requête. Voir rubrique „cabines en U".

multi-S 4000





















Porte battante à 2 éléments

cadre partiel

pour niche ou avec paroi latérale raccourcie

2 éléments battants

GPT2N

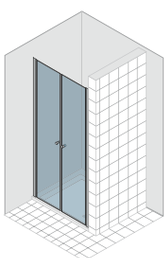

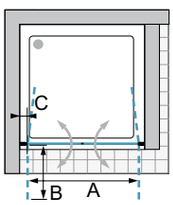

Informations produit

Ouverture vers l'extérieur et l'intérieur.
La porte est livrée avec une extensibilté de -10 / +30 mm.

Paroi latérale raccourcie

cadre partiel

avec support

/+

GPWV



Informations produit

réversible
La paroi latérale est livrée avec une extensibilté de -10 / +16 mm.

Couleur

SIL	SHL	WEI

Épaisseur du verre

6 mm

Verres

	Verre „Sekurit"	**Protect ProCare**
A10	•	•
AG10	•	
C10	•	
ST10	•	
TS10	•	•
VM10	•	•

Porte-serviettes



Egalement disponible avec le porte-serviettes „Tubes" prémonté en usine sur la partie fixe.

Porte battante à 2 éléments

GPT2N ...	extensibilité largeur		largeur entrée		rayon d'ouverture	axe pivotant	Verre „Sekurit" 6 mm	cadre partiel Hauteur: 1950* mm Couleur		
	adaptable à niche de… à…		A	A	B	C		SIL	WEI	SHL
ARTICLE STANDARD										
… 700	666 - 706			539	280	50-70	A10	**1.013**	**1.064**	**1.114**
… 750	716 - 756			589	305	50-70	A10	**1.013**	**1.064**	**1.114**
… 800	766 - 806			639	330	50-70	A10	**1.023**	**1.074**	**1.125**
… 850 **… 900**	816 - 856 866 - 906			689 739	355 380	50-70	A10	**1.075**	**1.129**	**1.183**
… 1000	966 - 1006			839	430	50-70	A10	**1.138**	**1.195**	**1.252**
… 1200	1166 - 1206			1039	530	50-70	A10	**1.218**	**1.279**	**1.340**
MESURE SPÉCIALE	**largeur spéciale**	**hauteur standard**								
… SB1	de 500 à 800	1950 *	de 362 à 662	de 362 à 662			A10	**1.123**	**1.179**	**1.235**
… SB2	de 801 à 950	1950 *	de 663 à 812	de 663 à 812			A10	**1.175**	**1.234**	**1.293**
… SB3	de 951 à 1200	1950 *	de 813 à 1062	de 813 à 1062			A10	**1.238**	**1.300**	**1.362**
… SB4	de 1201 à 1600	1950 *	de 1063 à 1462	de 1063 à 1462			A10	**1.363**	**1.431**	**1.499**
MESURE SPÉCIALE	**largeur spéciale**	**hauteur spéciale**								
… SH1	de 500 à 800	jusqu'a 2000	de 362 à 662	de 362 à 662			A10	**1.208**	**1.268**	**1.329**
… SH2	de 801 à 950	jusqu'a 2000	de 663 à 812	de 663 à 812			A10	**1.260**	**1.323**	**1.386**
… SH3	de 951 à 1200	jusqu'a 2000	de 813 à 1062	de 813 à 1062			A10	**1.323**	**1.389**	**1.455**
… SH4	de 1201 à 1600	jusqu'a 2000	de 1063 à 1462	de 1063 à 1462			A10	**1.443**	**1.515**	**1.587**
DÉCOUPE OBLIQUE/INTERNE	non réalisables pour cet article							Prix supplémentaire		
découpe oblique	non disponible							-		
découpe interne	non disponible							-		

Paroi latérale raccourcie

GPWV ...	extensibilité largeur		mesure effective paroi latérale	Verre „Sekurit" 6 mm	cadre partiel Hauteur: 1700* mm Couleur		
	adaptable à situation de… à…				SIL	WEI	SHL
ARTICLE STANDARD							
… 750	730 - 756		719-745	A10	**636**	**668**	**700**
… 800	780 - 806		769-795	A10	**641**	**673**	**705**
… 900	880 - 906		869-895	A10	**670**	**704**	**737**
MESURE SPÉCIALE	**largeur spéciale**	**hauteur standard**					
… SB1	de 120 à 800	1700 *		A10	**724**	**760**	**796**
… SB2	de 801 à 1000	1700 *		A10	**781**	**820**	**859**
… SB3 •	de 1001 à 1250	1700 *		A10	**823**	**864**	**905**
MESURE SPÉCIALE	**largeur spéciale**	**hauteur spéciale**					
… SH1	de 120 à 800	jusqu'a 2000		A10	**786**	**825**	**865**
… SH2	de 801 à 1000	jusqu'a 2000		A10	**849**	**891**	**934**
… SH3 •	de 1001 à 1250	jusqu'a 2000		A10	**896**	**941**	**986**
DÉCOUPE OBLIQUE/INTERNE	En cas de coupes en biseau et encoches, on applique principalement le prix de la dimension spéciale de référence (largeur ou hauteur). La valeur indiquée à droite est ajoutée au prix de l'article spécial de référence.				Prix supplémentaire		
découpe oblique ou interne	Les coupes en biseau jusqu'à 8 mm ne sont pas facturées.				**94**		
découpe oblique et interne	Les coupes en biseau jusqu'à 8 mm ne sont pas facturées.				**131**		

VERRES		porte	paroi latérale raccourcie
A10	verre clair	**0**	**0**
C10	Cincillà	**39**	**39**
TS10 (L/R) | VM10 (L/R)	Privé | Nebula Pour la paroi latérale raccourci, la position (gauche/droite) doit être spécifiée.	**129**	**103**
AG10	Parsol gris	**129**	**103**
ST10	verre satiné	**231**	**195**

TRAITEMENT DU VERRE	Traitement de surface du verre (il est impossible d'appliquer les deux traitements sur un seul verre)	porte	paroi latérale raccourcie
Protect	Protection de la surface du verre avec effet anti-gouttes (glissement de l'eau plus rapide).	**134**	**134**
ProCare	Protection de la surface du verre anticorrosion (TIMELESS).	**151**	**151**

PORTE-SERVIETTES		Prix supplémentaire
HT-TU	Le porte-serviette doit être précisé lors de la commande, car il ne pourra pas être fixé par la suite. Il n'est pas disponible en combinaison avec tous de verres. Pour plus de détails, voir la rubrique „Accessoires".	**233**

Pour l'article „mesure spéciale en largeur" ou „ mesure spéciale en largeur et/ou hauteur" entrer la mesure souhaitée.
Pour indications spéciales ou restrictions, voir détails à la fin de la gamme de produit.
* La hauteur du paroi latérale, avec hauteur standard du 1950 mm, est de 1968 mm. La hauteur du verre de le porte, du bord du receveur de douche au bord supérieur du verre, est de 1950 mm. Les mesures spéciales en hauteur sont fournies avec la hauteur commandée (éléments au mur).

Note pour montage au sol
Comme il s'agit d'une porte pour niche, elle est aussi adaptée pour le montage au sol - moitié verre. Attention, la position des profilés au mur est modifiée.
Voir indications détaillées à la fin de la collection ou sur la feuille pour montage.





Porte battante 1 élément

cadre partiel

pour niche ou avec paroi latérale raccourcie

1 élément battant

GPT1N

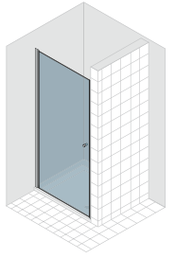

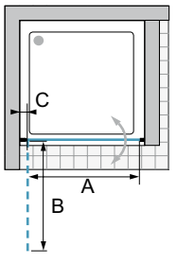

Informations produit

réversible

Ouverture vers l'extérieur et l'intérieur.

La porte est livrée avec une extensibilté de -10 / +20 mm.

Paroi latérale raccourcie

cadre partiel

avec support

/+

GFWV

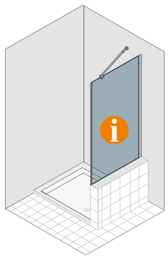

Informations produit

réversible

La paroi latérale est livrée avec une extensibilté de -10 / +15 mm.

Couleur

SIL	SHL	WEI

Épaisseur du verre

6 mm

Verres

	Verre „Sekurit"	**Protect ProCare**
A10	•	•
AG10	•	
C10	•	
ST10	•	
TS10	•	•
VM10	•	•

Porte-serviettes



Egalement disponible avec le porte-serviettes „Tubes" prémonté en usine sur la partie fixe.

Porte battante 1 élément

GPT1N ...	extensibilité largeur		largeur entrée		rayon d'ouverture	axe pivotant	Verre „Sekurit" 6 mm	cadre partiel Hauteur: 1950* mm Couleur		
	adaptable à niche de… à…		A	A	B	C		SIL	WEI	SHL
ARTICLE STANDARD										
… 700	675 - 705			583	599	50-70	A10	**934**	**981**	**1.027**
… 750	725 - 755			633	649	50-70	A10	**934**	**981**	**1.027**
… 800	775 - 805			683	699	50-70	A10	**950**	**998**	**1.045**
… 900	875 - 905			783	799	50-70	A10	**998**	**1.048**	**1.098**
… 1000	975 - 1005			883	899	50-70	A10	**1.055**	**1.108**	**1.161**
MESURE SPÉCIALE	**largeur spéciale**	**hauteur standard**								
… SB1	de 500 à 800	1950 *	de 400 à 698	de 400 à 698			A10	**1.033**	**1.085**	**1.136**
… SB2	de 801 à 900	1950 *	de 699 à 798	de 699 à 798			A10	**1.080**	**1.134**	**1.188**
… SB3	de 901 à 1000	1950 *	de 799 à 898	de 799 à 898			A10	**1.138**	**1.195**	**1.252**
MESURE SPÉCIALE	**largeur spéciale**	**hauteur spéciale**								
… SH1	de 500 à 800	jusqu'a 2000	de 400 à 698	de 400 à 698			A10	**1.135**	**1.192**	**1.249**
… SH2	de 801 à 900	jusqu'a 2000	de 699 à 798	de 699 à 798			A10	**1.183**	**1.242**	**1.301**
… SH3	de 901 à 1000	jusqu'a 2000	de 799 à 898	de 799 à 898			A10	**1.240**	**1.302**	**1.364**
DÉCOUPE OBLIQUE/INTERNE	En cas de coupes en biseau et encoches, on applique principalement le prix de la dimension spéciale de référence (largeur ou hauteur). La valeur indiquée à droite est ajoutée au prix de l'article spécial de référence.							Prix supplémentaire		
découpe oblique	possible uniquement sur le côté de fermeture / pour les découpes obliques jusqu'à 8 mm, aucun coût supplémentaire							**94**		
découpe interne	non disponible							**-**		

Paroi latérale raccourcie

GFWV ...	extensibilité largeur			Verre „Sekurit" 6 mm	cadre partiel Hauteur: 1700* mm Couleur		
	adaptable à situation de… à… pour combinaison avec art. GFTN	adaptable à situation de … à … pour combinaison avec art. GPT1N - GFPN L/R	effect. mesures paroi latérale		SIL	WEI	SHL
ARTICLE STANDARD							
… 750	732 - 757	727 - 753	705 - 730	A10	**636**	**668**	**700**
… 800	782 - 807	777 - 803	755 - 780	A10	**641**	**673**	**705**
… 900	882 - 907	877 - 903	855 - 880	A10	**670**	**704**	**737**
MESURE SPÉCIALE	**largeur spéciale**	**hauteur standard**					
… SB1	de 120 à 800	1700 *		A10	**724**	**760**	**796**
… SB2	de 801 à 1000	1700 *		A10	**781**	**820**	**859**
… SB3 •	de 1001 à 1250	1700 *		A10	**823**	**864**	**905**
MESURE SPÉCIALE	**largeur spéciale**	**hauteur spéciale**					
… SH1	de 120 à 800	jusqu'a 2000		A10	**786**	**825**	**865**
… SH2	de 801 à 1000	jusqu'a 2000		A10	**849**	**891**	**934**
… SH3 •	de 1001 à 1250	jusqu'a 2000		A10	**896**	**941**	**986**
DÉCOUPE OBLIQUE/INTERNE	En cas de coupes en biseau et encoches, on applique principalement le prix de la dimension spéciale de référence (largeur ou hauteur). La valeur indiquée à droite est ajoutée au prix de l'article spécial de référence.				Prix supplémentaire		
découpe oblique ou interne	Les coupes en biseau jusqu'à 8 mm ne sont pas facturées.				**94**		
découpe oblique et interne	Les coupes en biseau jusqu'à 8 mm ne sont pas facturées.				**131**		

VERRES		porte	paroi latérale raccourcie
A10	verre clair	**0**	**0**
C10	Cincillà	**39**	**39**
TS10 (L/R) | VM10 (L/R)	Privé | Nebula Pour la paroi latérale raccourci, la position (gauche/droite) doit être spécifiée.	**103**	**103**
AG10	Parsol gris	**103**	**103**
ST10	verre satiné	**195**	**195**

TRAITEMENT DU VERRE	Traitement de surface du verre (il est impossible d'appliquer les deux traitements sur un seul verre)	porte	paroi latérale raccourcie
Protect	Protection de la surface du verre avec effet anti-gouttes (glissement de l'eau plus rapide).	**134**	**134**
ProCare	Protection de la surface du verre anticorrosion (TIMELESS).	**151**	**151**

PORTE-SERVIETTES		Prix supplémentaire
HT-TU	Le porte-serviette doit être précisé lors de la commande, car il ne pourra pas être fixé par la suite. Il n'est pas disponible en combinaison avec tous de verres. Pour plus de détails, voir la rubrique „Accessoires".	**233**

Pour l'article „mesure spéciale en largeur" ou „ mesure spéciale en largeur et/ou hauteur" entrer la mesure souhaitée.
Pour indications spéciales ou restrictions, voir détails à la fin de la gamme de produit.
* La hauteur du profil au mur / du pivot, avec hauteur standard de 1950 mm, est de 1968 mm. La hauteur du verre de la porte, du bord du receveur de douche au bord supérieur du verre, est de 1950 mm. Les mesures spéciales en hauteur sont fournies avec la hauteur commandée (élément au mur).

Note pour montage au sol
Comme il s'agit d'une porte pour niche, elle est aussi adaptée pour le montage au sol - moitié verre. Attention, la position des profilés au mur est modifiée.
Voir indications détaillées à la fin de la collection ou sur la feuille pour montage.





Porte battante
1 élément - élément fixe
pour niche ou avec paroi latérale raccourcie
1 élément battant, 1 paroi fixe/support

cadre partiel

GFTN

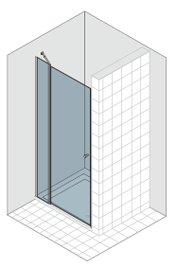

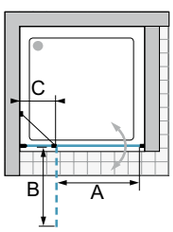

Informations produit
réversible
Ouverture vers l'extérieur et l'intérieur.
À partir de 1196 mm de largeur 2 emballages:
V1A (porte)
V1B (élément fixe)
La porte est livrée avec une extensibilté de -10 / +25 mm.
largeur min-max en détail: éléments fixe min 120 mm - max. 1000 mm / porte min. 400 mm - max. 800 mm.

Paroi latérale raccourcie

cadre partiel

avec support

/+

GFWV

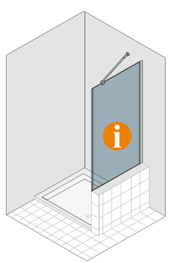

Informations produit
réversible
La paroi latérale est livrée avec une extensibilté de -10 / +15 mm.

Couleur

SIL	SHL	WEI

Épaisseur du verre

6 mm

Verres

	Verre „Sekurit“	**Protect ProCare**
A10	•	•
AG10	•	
C10	•	
ST10	•	
TS10	•	•
VM10	•	•

Porte-serviettes



Egalement disponible avec le porte-serviettes „Tubes“ prémonté en usine sur la partie fixe.

Porte battante 1 élément - élément fixe

GFTN ...	extensibilité largeur		largeur entrée	rayon d´ouverture	mesures élément fixe	Verre „Sekurit“ 6 mm	cadre partiel Hauteur: 1950* mm Couleur		
	adaptable à niche de… à…		A	B	C		SIL	WEI	SHL
ARTICLE STANDARD									
… 750	720 - 755		474	484	199-224	A10	**975**	**1.024**	**1.073**
… 800	770 - 805		524	534	199-224	A10	**993**	**1.043**	**1.092**
… 850 **… 900**	820 - 855 870 - 905		574 624	584 634	199-224	A10	**1.039**	**1.091**	**1.143**
… 1000	970 - 1005		624	634	299-324	A10	**1.100**	**1.155**	**1.210**
… 1100 **… 1200**	1070 - 1105 1170 - 1205		724	734	299-324 399-424	A10	**1.178**	**1.237**	**1.296**
MESURE SPÉCIALE	**largeur spéciale**	**hauteur standard**							
… SB1	de 650 à 850	1950 *	de 650 à 729 = 474 de 730 à 829 = 524 de 830 à 850 = 574	484 534 584		A10	**1.104**	**1.159**	**1.214**
… SB2	de 851 à 1000	1950 *	de 851 à 879 = 574 de 880 à 1000 = 624	584 634		A10	**1.150**	**1.208**	**1.265**
… SB3	de 1001 à 1300	1950 *	de 1001 à 1079 = 624 de 1080 à 1300 = 724	634 734		A10	**1.245**	**1.307**	**1.370**
… SB4	de 1301 à 1800	1950 *	de 1301 à 1800 = 724	734		A10	**1.356**	**1.424**	**1.492**
MESURE SPÉCIALE	**largeur spéciale**	**hauteur spéciale**							
… SH1	de 650 à 850	jusqu‘a 2000	de 650 à 729 = 474 de 730 à 829 = 524 de 830 à 850 = 574	484 534 584		A10	**1.255**	**1.318**	**1.381**
… SH2	de 851 à 1000	jusqu‘a 2000	de 851 à 879 = 574 de 880 à 1000 = 624	584 634		A10	**1.301**	**1.366**	**1.431**
… SH3	de 1001 à 1300	jusqu‘a 2000	de 1001 à 1079 = 624 de 1080 à 1300 = 724	634 734		A10	**1.363**	**1.431**	**1.499**
… SH4	de 1301 à 1800	jusqu‘a 2000	de 1301 à 1800 = 724	734		A10	**1.478**	**1.552**	**1.626**

DÉCOUPE OBLIQUE/INTERNE	En cas de coupes en biseau et encoches, on applique principalement le prix de la dimension spéciale de référence (largeur ou hauteur). La valeur indiquée à droite est ajoutée au prix de l‘article spécial de référence.	Prix supplémentaire
découpe oblique ou interne	Découpe interne seulement possible sur partie fixe / pour les découpes obliques jusqu‘à 8 mm, aucun supplément.	**94**
découpe oblique et interne	Découpe interne seulement possible sur partie fixe / pour les découpes obliques jusqu‘à 8 mm, aucun supplément.	**131**

Paroi latérale raccourcie

GFWV ...	extensibilité largeur			Verre „Sekurit“ 6 mm	cadre partiel Hauteur: 1700* mm Couleur		
	adaptable à situation de… à… pour combinaison avec art. GFTN	adaptable à situation de … à … pour combinaison avec art. GPT1N - GFPN L/R	effect. mesures paroi latérale		SIL	WEI	SHL
ARTICLE STANDARD							
… 750	732 - 757	727 - 753	705 - 730	A10	**636**	**668**	**700**
… 800	782 - 807	777 - 803	755 - 780	A10	**641**	**673**	**705**
… 900	882 - 907	877 - 903	855 - 880	A10	**670**	**704**	**737**
MESURE SPÉCIALE	**largeur spéciale**	**hauteur standard**					
… SB1	de 120 à 800	1700 *		A10	**724**	**760**	**796**
… SB2	de 801 à 1000	1700 *		A10	**781**	**820**	**859**
… SB3 •	de 1001 à 1250	1700 *		A10	**823**	**864**	**905**
MESURE SPÉCIALE	**largeur spéciale**	**hauteur spéciale**					
… SH1	de 120 à 800	jusqu‘a 2000		A10	**786**	**825**	**865**
… SH2	de 801 à 1000	jusqu‘a 2000		A10	**849**	**891**	**934**
… SH3 •	de 1001 à 1250	jusqu‘a 2000		A10	**896**	**941**	**986**

DÉCOUPE OBLIQUE/INTERNE	En cas de coupes en biseau et encoches, on applique principalement le prix de la dimension spéciale de référence (largeur ou hauteur). La valeur indiquée à droite est ajoutée au prix de l‘article spécial de référence.	Prix supplémentaire
découpe oblique ou interne	Les coupes en biseau jusqu‘à 8 mm ne sont pas facturées.	**94**
découpe oblique et interne	Les coupes en biseau jusqu‘à 8 mm ne sont pas facturées.	**131**

VERRES		porte	paroi latérale raccourcie
A10	verre clair	**0**	**0**
C10	Cincillà	**39**	**39**
TS10 (L/R) | VM10 (L/R)	Privé | Nebula Pour la paroi latérale raccourci, la position (gauche/droite) doit être spécifiée.	**129**	**103**
AG10	Parsol gris	**129**	**103**
ST10	verre satiné	**231**	**195**

TRAITEMENT DU VERRE	Traitement de surface du verre (il est impossible d‘appliquer les deux traitements sur un seul verre)	porte	paroi latérale raccourcie
Protect	Protection de la surface du verre avec effet anti-gouttes (glissement de l‘eau plus rapide).	**134**	**134**
ProCare	Protection de la surface du verre anticorrosion (TIMELESS).	**151**	**151**

PORTE-SERVIETTES		Prix supplémentaire
HT-TU	Le porte-serviette doit être précisé lors de la commande, car il ne pourra pas être fixé par la suite. Il n‘est pas disponible en combinaison avec tous de verres. Pour plus de détails, voir la rubrique „Accessoires“.	**233**

Pour l‘article „mesure spéciale en largeur“ ou „ mesure spéciale en largeur et/ou hauteur“ entrer la mesure souhaitée. Pour indications spéciales ou restrictions, voir détails à la fin de la gamme de produit. Attention, sans indication spéciale, la porte sera fournie avec la largeur d‘entrée ci-dessus.

* La hauteur du profil fixe, avec hauteur standard de 1950 mm, est de 1968 mm. La hauteur du verre de la porte, du bord du receveur de douche au bord supérieur du verre, est de 1950 mm. Les mesures spéciales en hauteur sont fournies avec la hauteur commandée (élément fixe).

Note pour montage au sol

Comme il s‘agit d‘une porte pour niche, elle est aussi adaptée pour le montage au sol - moitié verre. Attention, la position des profilés au mur est modifiée. Voir indications détaillées à la fin de la collection ou sur la feuille pour montage.





Porte pliante
pour niche ou avec paroi latérale raccourcie
2 éléments pliants

cadre partiel

GFPN L
charnière à gauche

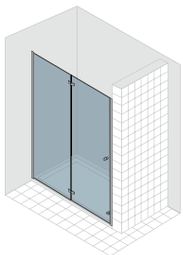

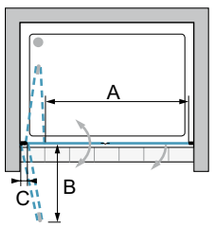

GFPN R
charnière à droite

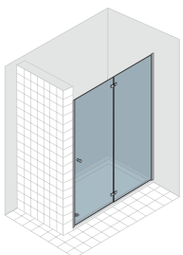

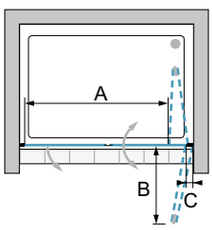

Informations produit
Ouverture vers l'extérieur et l'intérieur.

À partir de 1196 mm de largeur 2 emballages:
V1A (porte - côté poignée)
V1B (porte - côté mur)
La porte est livrée avec une extensibilté de -10 / +20 mm.

Paroi latérale raccourcie

cadre partiel

avec support

/+

GFWV

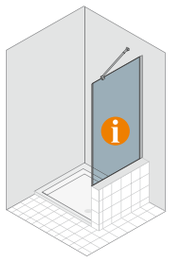

Informations produit
réversible
La paroi latérale est livrée avec une extensibilté de -10 / +15 mm.

Couleur
SIL SHL

Épaisseur du verre
6 mm

Verres

	Verre „Sekurit"	**Protect ProCare**
A10	•	•
AG10	•	
C10	•	
ST10	•	
TS10	•	•
VM10	•	•

Porte-serviettes



Egalement disponible avec le porte-serviettes „Tubes" prémonté en usine sur la partie fixe.

Porte pliante

GFPN L ... GFPN R ...	extensibilité largeur		largeur entrée		rayon d´ouverture	axe pivotant	Verre „Sekurit“ 6 mm	cadre partiel Hauteur: 1950* mm Couleur	
	adaptable à niche de… à…		A	A	B	C		SIL	SHL
ARTICLE STANDARD									
… 700 **… 750**	675 - 705 725 - 755			554 604	303 328	50-70	A10	**1.128**	**1.241**
… 800	775 - 805			654	353	50-70	A10	**1.128**	**1.241**
… 900	875 - 905			754	403	50-70	A10	**1.185**	**1.304**
… 1000	975 - 1005			854	453	50-70	A10	**1.249**	**1.374**
… 1200	1175 - 1205			1054	553	50-70	A10	**1.338**	**1.472**
… 1400	1375 - 1405			1254	653	50-70	A10	**1.459**	**1.605**
MESURE SPÉCIALE	**largeur spéciale**	**hauteur standard**							
… SB1	de 530 à 850	1950 *	de 399 à 719	de 399 à 719			A10	**1.239**	**1.363**
… SB2	de 851 à 1000	1950 *	de 720 à 869	de 720 à 869			A10	**1.330**	**1.463**
… SB3	de 1001 à 1200	1950 *	de 870 à 1069	de 870 à 1069			A10	**1.449**	**1.594**
… SB4	de 1201 à 1500	1950 *	de 1070 à 1369	de 1070 à 1369			A10	**1.570**	**1.727**
MESURE SPÉCIALE	**largeur spéciale**	**hauteur spéciale**							
… SH1	de 530 à 850	jusqu‘a 2000	de 399 à 719	de 399 à 719			A10	**1.359**	**1.495**
… SH2	de 851 à 1000	jusqu‘a 2000	de 720 à 869	de 720 à 869			A10	**1.416**	**1.558**
… SH3	de 1001 à 1200	jusqu‘a 2000	de 870 à 1069	de 870 à 1069			A10	**1.569**	**1.726**
… SH4	de 1201 à 1500	jusqu‘a 2000	de 1070 à 1369	de 1070 à 1369			A10	**1.690**	**1.859**
DÉCOUPE OBLIQUE/INTERNE	En cas de coupes en biseau et encoches, on applique principalement le prix de la dimension spéciale de référence (largeur ou hauteur). La valeur indiquée à droite est ajoutée au prix de l‘article spécial de référence.							Prix supplémentaire	
découpe oblique	possible uniquement sur le côté de fermeture / pour les découpes obliques jusqu‘à 8 mm, aucun coût supplémentaire							**94**	
découpe interne	non disponible							**-**	

Paroi latérale raccourcie

GFWV ...	extensibilité largeur			Verre „Sekurit“ 6 mm	cadre partiel Hauteur: 1700* mm Couleur		
	adaptable à situation de… à… pour combinaison avec art. GFTN	adaptable à situation de … à … pour combinaison avec art. GPT1N - GFPN L/R	effect. mesures paroi latérale		SIL	WEI	SHL
ARTICLE STANDARD							
… 750	732 - 757	727 - 753	705 - 730	A10	**636**	**668**	**700**
… 800	782 - 807	777 - 803	755 - 780	A10	**641**	**673**	**705**
… 900	882 - 907	877 - 903	855 - 880	A10	**670**	**704**	**737**
MESURE SPÉCIALE	**largeur spéciale**	**hauteur standard**					
… SB1	de 120 à 800	1700 *		A10	**724**	**760**	**796**
… SB2	de 801 à 1000	1700 *		A10	**781**	**820**	**859**
… SB3 •	de 1001 à 1250	1700 *		A10	**823**	**864**	**905**
MESURE SPÉCIALE	**largeur spéciale**	**hauteur spéciale**					
… SH1	de 120 à 800	jusqu‘a 2000		A10	**786**	**825**	**865**
… SH2	de 801 à 1000	jusqu‘a 2000		A10	**849**	**891**	**934**
… SH3 •	de 1001 à 1250	jusqu‘a 2000		A10	**896**	**941**	**986**
DÉCOUPE OBLIQUE/INTERNE	En cas de coupes en biseau et encoches, on applique principalement le prix de la dimension spéciale de référence (largeur ou hauteur). La valeur indiquée à droite est ajoutée au prix de l‘article spécial de référence.				Prix supplémentaire		
découpe oblique ou interne	Les coupes en biseau jusqu‘à 8 mm ne sont pas facturées.				**94**		
découpe oblique et interne	Les coupes en biseau jusqu‘à 8 mm ne sont pas facturées.				**131**		

VERRES		porte	paroi latérale raccourcie
A10	verre clair	**0**	**0**
C10	Cincillà	**39**	**39**
TS10 (L/R) | VM10 (L/R)	Privé | Nebula Pour la paroi latérale raccourci, la position (gauche/droite) doit être spécifiée.	**129**	**103**
AG10	Parsol gris	**129**	**103**
ST10	verre satiné	**231**	**195**

TRAITEMENT DU VERRE	Traitement de surface du verre (il est impossible d‘appliquer les deux traitements sur un seul verre)	porte	paroi latérale raccourcie
Protect	Protection de la surface du verre avec effet anti-gouttes (glissement de l‘eau plus rapide).	**134**	**134**
ProCare	Protection de la surface du verre anticorrosion (TIMELESS).	**151**	**151**

PORTE-SERVIETTES		Prix supplémentaire
HT-TU	Le porte-serviette doit être précisé lors de la commande, car il ne pourra pas être fixé par la suite. Il n‘est pas disponible en combinaison avec tous de verres. Pour plus de détails, voir la rubrique „Accessoires“.	**233**

Pour l‘article „mesure spéciale en largeur“ ou „ mesure spéciale en largeur et/ou hauteur“ entrer la mesure souhaitée.
Pour indications spéciales ou restrictions, voir détails à la fin de la gamme de produit.
* La hauteur du profil au mur / du pivot, avec hauteur standard de 1950 mm, est de 1968 mm. La hauteur du verre de la porte, du bord du receveur de douche au bord supérieur du verre, est de 1950 mm. Les mesures spéciales en hauteur sont fournies avec la hauteur commandée (élément au mur).

Note pour montage au sol
Comme il s‘agit d‘une porte pour niche, elle est aussi adaptée pour le montage au sol - moitié verre. Attention, la position des profilés au mur est modifiée.
Voir indications détaillées à la fin de la collection ou sur la feuille pour montage.



Porte battante
1 élément - paroi latérale
pour niche
1 élément battant, 1 paroi latérale/support

cadre partiel

GPT1SN

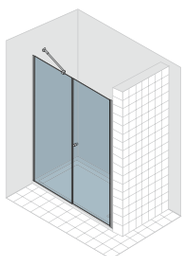

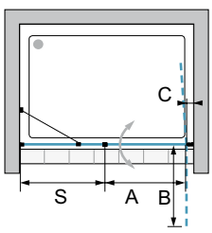

Informations produit
réversible
Ouverture vers l'extérieur et l'intérieur.
unités d'emballage: 2
V1: porte
V2: paroi latérale
La porte est livrée avec une extensibilté de -20 / +26 mm.
largeur min-max en détail: paroi latérale min 150 mm - max. 1100 mm / porte min. 600 mm - max. 1000 mm.

Couleur

SIL	SHL	WEI

Épaisseur du verre
6 mm

Verres

	Verre „Sekurit"	**Protect ProCare**
A10	•	•
AG10	•	
C10	•	
ST10	•	
TS10	•	•
VM10	•	•

Porte battante 1 élément - paroi latérale

GPT1SN ...	extensibilité largeur		largeur entrée	rayon d'ouverture	axe pivotant	mesures élém. latéral	Verre „Sekurit" 6 mm	cadre partiel Hauteur: 1950* mm Couleur		
	adaptable à niche de… à…		A	B	C	S		SIL	WEI	SHL
ARTICLE STANDARD										
… 1100	1066 - 1112		688	699	50-70	314 - 340	A10	**1.314**	**1.380**	**1.445**
… 1200 **… 1300**	1166 - 1212 1266 - 1312		688 788	699 799	50-70	414 - 440	A10	**1.374**	**1.443**	**1.511**
… 1400	1366 - 1412		788	799	50-70	514 - 540	A10	**1.460**	**1.533**	**1.606**
… 1500 **… 1600**	1466 - 1512 1566 - 1612		788 888	799 899	50-70	614 - 640	A10	**1.519**	**1.595**	**1.671**
… 1800	1766 - 1812		888	899	50-70	814 - 840	A10	**1.600**	**1.680**	**1.760**
MESURE SPÉCIALE	**largeur spéciale**	**hauteur standard**								
… SB1	de 720 à 1100	1950 *	de 720 à 921 = sur mesure de 922 à 1100 = 688	sur mesure 699			A10	**1.425**	**1.496**	**1.568**
… SB2	de 1101 à 1350	1950 *	de 1101 à 1285 = 688 de 1286 à 1350 = 788	699 799			A10	**1.485**	**1.559**	**1.634**
… SB3	de 1351 à 1650	1950 *	de 1351 à 1585 = 788 de 1586 à 1650 = 888	799 899			A10	**1.630**	**1.712**	**1.793**
… SB4 •	de 1651 à 2100	1950 *	de 1651 à 2100 = 888	899			A10	**1.711**	**1.797**	**1.882**
MESURE SPÉCIALE	**largeur spéciale**	**hauteur spéciale**								
… SH1	de 720 à 1100	jusqu'a 2000	de 720 à 921 = sur mesure de 922 à 1100 = 688	sur mesure 699			A10	**1.576**	**1.655**	**1.734**
… SH2	de 1101 à 1350	jusqu'a 2000	de 1101 à 1285 = 688 de 1286 à 1350 = 788	699 799			A10	**1.636**	**1.718**	**1.800**
… SH3	de 1351 à 1650	jusqu'a 2000	de 1351 à 1585 = 788 de 1586 à 1650 = 888	799 899			A10	**1.781**	**1.870**	**1.959**
… SH4 •	de 1651 à 2100	jusqu'a 2000	de 1651 à 2100 = 888	899			A10	**1.863**	**1.956**	**2.049**

DÉCOUPE OBLIQUE/INTERNE	En cas de coupes en biseau et encoches, on applique principalement le prix de la dimension spéciale de référence (largeur ou hauteur). La valeur indiquée à droite est ajoutée au prix de l'article spécial de référence.	Prix supplémentaire
découpe oblique ou interne	découpe oblique/interne pas possibles du côté de la charnière / pour les découpes obliques jusqu'à 8 mm, aucun coût supplémentaire.	**94**
découpe oblique et interne	découpe oblique/interne pas possibles du côté de la charnière / pour les découpes obliques jusqu'à 8 mm, aucun coût supplémentaire.	**131**

VERRES		article complet
A10	verre clair	**0**
C10	Cincillà	**39**
TS10 (L/R) | VM10 (L/R)	Privé | Nebula Pour ce verre, la position de la porte (gauche/droite) doit être spécifiée.	**129**
AG10	Parsol gris	**129**
ST10	verre satiné	**231**

TRAITEMENT DU VERRE	Traitement de surface du verre (il est impossible d'appliquer les deux traitements sur un seul verre)	article complet
Protect	Protection de la surface du verre avec effet anti-gouttes (glissement de l'eau plus rapide).	**134**
ProCare	Protection de la surface du verre anticorrosion (TIMELESS).	**151**

Pour l'article „mesure spéciale en largeur" ou „ mesure spéciale en largeur et/ou hauteur" entrer la mesure souhaitée.
Pour indications spéciales ou restrictions, voir détails à la fin de la gamme de produit.
Attention, sans indication spéciale, la porte sera fournie avec la largeur d'entrée ci-dessus.
* La hauteur du profil au mur / de la porte, avec hauteur standard de 1950 mm, est de 1968 mm. La hauteur du verre de la porte, du bord du receveur de douche au bord supérieur du verre et la hauteur de la paroi latérale, est de 1950 mm.
Pour les mesures spéciales en hauteur, le profil au mur/de la porte est livré avec la hauteur commandée. Le verre de la porte et de la paroi latérale sont plus bas de 18 mm.

Note pour montage au sol
Comme il s'agit d'une porte pour niche, elle est aussi adaptée pour le montage au sol - moitié verre. Attention, la position des profilés au mur est modifiée.
Voir indications détaillées à la fin de la collection ou sur la feuille pour montage.





Porte battante
à 2 éléments - élément fixe

cadre partiel

pour niche

2 éléments battants, 1 paroi fixe/support

GFTPN

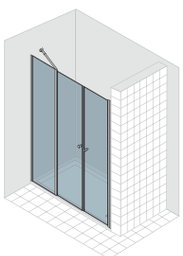

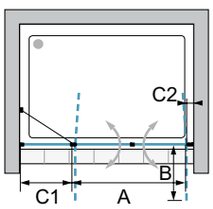

Informations produit

réversible
Ouverture vers l'extérieur et l'intérieur.
unités d'emballage: 2
V1: porte
V2: élément fixe
La porte est livrée avec une extensibilté de -20 / +25 mm.
largeur min-max en détail: élément fixe min 120 mm - max. 900 mm / porte min. 600 mm - max. 1200 mm.

Porte battante
1 élément - 2 parois fixes

cadre partiel

pour niche

1 élément battant, 1 paroi fixe/support, 1 paroi latérale/support

GFTFN

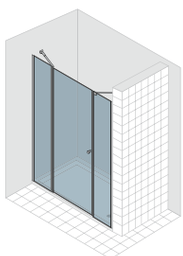

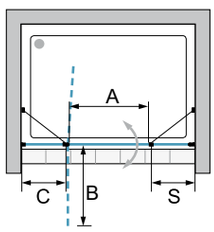

Informations produit

réversible
Ouverture vers l'extérieur et l'intérieur.
Entrée centrale.
unités d'emballage: 2
V1: porte
V2: éléments fixe
La porte est livrée avec une extensibilté de -20 / +31 mm.
largeur min-max en détail: éléments fixe min 120 - max. 600 mm / paroi latérale min. 150 - max. 600 mm / porte min. 600 - max. 900 mm.

Couleur

SIL SHL WEI

Épaisseur du verre

6 mm

Verres

	Verre „Sekurit"	**Protect ProCare**
A10	•	•
AG10	•	
C10	•	
ST10	•	
TS10	•	•
VM10	•	•

Porte battante à 2 éléments - élément fixe

GFTPN ...	extensibilité largeur		largeur entrée	rayon d´ouverture	mesures élément fixe	axe pivotant	Verre „Sekurit“ 6 mm	cadre partiel Hauteur: 1950* mm Couleur		
	adaptable à niche de... à...		A	B	C1	C2		SIL	WEI	SHL
ARTICLE STANDARD										
... 1100	1069 - 1114		689	355	291 316	50-70	A10	**1.431**	**1.503**	**1.574**
... 1200	1169 - 1214		689	355	391 416	50-70	A10	**1.494**	**1.569**	**1.643**
... 1300	1269 - 1314		739	380	441 466	50-70	A10	**1.494**	**1.569**	**1.643**
... 1400	1369 - 1414		839	430	441 466	50-70	A10	**1.591**	**1.671**	**1.750**
... 1500 **... 1600**	1469 - 1514 1569 - 1614		839	430	541 566 641 666	50-70	A10	**1.651**	**1.734**	**1.816**
... 1800	1769 - 1814		1039	530	641 666	50-70	A10	**1.745**	**1.832**	**1.920**
MESURE SPÉCIALE	**largeur spéciale**	**hauteur standard**								
... SB1	de 720 à 1100	1950 *	de 720 à 918 = sur mesure de 919 à 1100 = 689	sur mesure 355		50-70	A10	**1.543**	**1.620**	**1.697**
... SB2	de 1101 à 1350	1950 *	de 1101 à 1288 = 689 de 1289 à 1350 = 739	355 380		50-70	A10	**1.605**	**1.685**	**1.766**
... SB3	de 1351 à 1650	1950 *	de 1351 à 1388 = 739 de 1389 à 1650 = 839	380 430		50-70	A10	**1.763**	**1.851**	**1.939**
... SB4 •	de 1651 à 2100	1950 *	de 1651 à 1788 = 839 de 1789 à 2100 = 1039	430 530		50-70	A10	**1.890**	**1.985**	**2.079**
MESURE SPÉCIALE	**largeur spéciale**	**hauteur spéciale**								
... SH1	de 720 à 1100	jusqu'a 2000	de 720 à 918 = sur mesure de 919 à 1100 = 689	sur mesure 355		50-70	A10	**1.714**	**1.800**	**1.885**
... SH2	de 1101 à 1350	jusqu'a 2000	de 1101 à 1288 = 689 de 1289 à 1350 = 739	355 380		50-70	A10	**1.776**	**1.865**	**1.954**
... SH3	de 1351 à 1650	jusqu'a 2000	de 1351 à 1388 = 739 de 1389 à 1650 = 839	380 430		50-70	A10	**1.934**	**2.031**	**2.127**
... SH4 •	de 1651 à 2100	jusqu'a 2000	de 1651 à 1788 = 839 de 1789 à 2100 = 1039	430 530		50-70	A10	**2.028**	**2.129**	**2.231**
DÉCOUPE OBLIQUE/INTERNE	En cas de coupes en biseau et encoches, on applique principalement le prix de la dimension spéciale de référence (largeur ou hauteur). La valeur indiquée à droite est ajoutée au prix de l'article spécial de référence.							Prix supplémentaire		
découpe oblique ou interne	découpe oblique/interne possible uniquement sur l'élément fixe / pour les découpes obliques jusqu'à 8 mm aucun coût supplémentaire.							**94**		
découpe oblique et interne	découpe oblique/interne possible uniquement sur l'élément fixe / pour les découpes obliques jusqu'à 8 mm aucun coût supplémentaire.							**131**		

Porte battante 1 élément - 2 parois fixes

GFTFN ...	extensibilité largeur		largeur entrée	rayon d´ouverture	mesures élément fixe	mesures élém. latéral	Verre „Sekurit“ 6 mm	cadre partiel Hauteur: 1950* mm Couleur		
	adaptable à niche de... à...		A	B	C	S		SIL	WEI	SHL
ARTICLE STANDARD										
... 1200	1162 - 1213		524	534	299-324	sur mesure	A10	**1.415**	**1.486**	**1.557**
... 1400	1362 - 1413		724	734	299-324	sur mesure	A10	**1.523**	**1.599**	**1.675**
... 1500	1462 - 1513		724	734	349-374	sur mesure	A10	**1.569**	**1.647**	**1.726**
... 1600	1562 - 1613		724	734	399-424	sur mesure	A10	**1.579**	**1.658**	**1.737**
... 1800	1762 - 1813		724	734	499-524	sur mesure	A10	**1.666**	**1.749**	**1.833**
MESURE SPÉCIALE	**largeur spéciale**	**hauteur standard**								
... SB1	de 840 à 1100	1950 *	de 840 à 1100 = 524	534			A10	**1.498**	**1.573**	**1.648**
... SB2	de 1101 à 1350	1950 *	de 1101 à 1281 = 524 de 1282 à 1350 = 624	534 634			A10	**1.605**	**1.685**	**1.766**
... SB3	de 1351 à 1650	1950 *	de 1351 à 1381 = 624 de 1382 à 1650 = 724	634 734			A10	**1.690**	**1.775**	**1.859**
... SB4	de 1651 à 2100	1950 *	de 1651 à 2100 = 724	734			A10	**1.778**	**1.867**	**1.956**
MESURE SPÉCIALE	**largeur spéciale**	**hauteur spéciale**								
... SH1	de 840 à 1100	jusqu'a 2000	de 840 à 1100 = 524	534			A10	**1.678**	**1.762**	**1.846**
... SH2	de 1101 à 1350	jusqu'a 2000	de 1101 à 1281 = 524 de 1282 à 1350 = 624	534 634			A10	**1.785**	**1.874**	**1.964**
... SH3	de 1351 à 1650	jusqu'a 2000	de 1351 à 1381 = 624 de 1382 à 1650 = 724	634 734			A10	**1.861**	**1.954**	**2.047**
... SH4	de 1651 à 2100	jusqu'a 2000	de 1651 à 2100 = 724	734			A10	**1.966**	**2.064**	**2.163**
DÉCOUPE OBLIQUE/INTERNE	En cas de coupes en biseau et encoches, on applique principalement le prix de la dimension spéciale de référence (largeur ou hauteur). La valeur indiquée à droite est ajoutée au prix de l'article spécial de référence.							Prix supplémentaire		
découpe oblique ou interne	Découpe interne uniquement sur éléments fixes / pour les découpes obliques jusqu'à 8 mm, aucun supplément.							**94**		
découpe oblique et interne	Découpe interne uniquement sur éléments fixes / pour les découpes obliques jusqu'à 8 mm, aucun supplément.							**131**		

VERRES		GFTPN	GFTFN
A10	verre clair	**0**	**0**
C10	Cincillà	**78**	**78**
TS10 | VM10	Privé | Nebula	**161**	**non disponible**
TS10 (L/R) | VM10 (L/R)	Privé | Nebula Pour ce verre, la position de la butée (gauche/droite) doit être spécifiée.	**non disponible**	**161**
AG10	Parsol gris	**201**	**201**
ST10	verre satiné	**415**	**415**

TRAITEMENT DU VERRE	Traitement de surface du verre (il est impossible d'appliquer les deux traitements sur un seul verre)	GFTPN	GFTFN
Protect	Protection de la surface du verre avec effet anti-gouttes (glissement de l'eau plus rapide).	**173**	**173**
ProCare	Protection de la surface du verre anticorrosion (TIMELESS).	**197**	**197**

Pour l'article „mesure spéciale en largeur“ ou „ mesure spéciale en largeur et/ou hauteur“ entrer la mesure souhaitée. Pour indications spéciales ou restrictions, voir détails à la fin de la gamme de produit. Attention, sans indication spéciale, la porte sera fournie avec la largeur d'entrée ci-dessus.

* La hauteur du profil au mur / de la porte et de l'élément fixe, avec hauteur standard de 1950 mm, est de 1968 mm. La hauteur du verre de la porte, du bord du receveur de douche au bord supérieur du verre, est 1950 mm. Les mesures spéciales en hauteur sont fournies avec la hauteur commandée.

Note pour montage au sol

Comme il s'agit d'une porte pour niche, elle est aussi adaptée pour le montage au sol - moitié verre. Attention, la position des profilés au mur est modifiée. Voir indications détaillées à la fin de la collection ou sur la feuille pour montage.





Porte battante à 2 éléments - 2 parois fixes

cadre partiel

pour niche

2 éléments battants, 2 parois fixes/supports

GFT2N



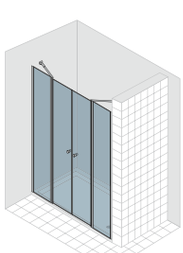

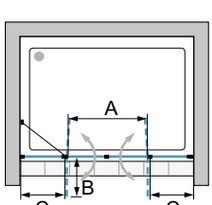

Informations produit

Ouverture vers l'extérieur et l'intérieur.
Entrée centrale.
unités d'emballage: 2
V1: côté gauche
V2: côté droit
La porte est livrée avec une extensibilté de -20 / +31 mm.
largeur min-max en détail: élément fixe min 120 mm - max. 600 mm / porte min. 600 mm - max. 1000 mm.

Porte pliante à 4 éléments

cadre partiel

pour niche

4 éléments pliants

GFPN2



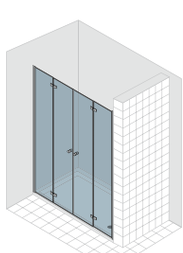

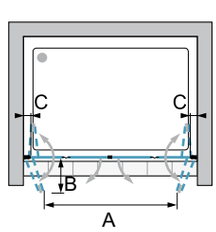

Informations produit

Ouverture vers l'extérieur et l'intérieur.

unités d'emballage: 2
V1: côté gauche
V2: côté droit
La porte est livrée avec une extensibilté de -20 / +19 mm.

Couleur

SIL SHL WEI

Épaisseur du verre

6 mm

Verres

Verre „Sekurit“

	Protect	ProCare
A10	•	•
AG10	•	
C10	•	
ST10	•	
TS10	•	•
VM10	•	•

Porte battante à 2 éléments - 2 parois fixes

GFT2N ...	extensibilité largeur		largeur entrée	rayon d´ouverture	mesures élément fixe	Verre „Sekurit“ 6 mm	cadre partiel Hauteur: 1950* mm Couleur		
	adaptable à niche de… à…		A	B	C		SIL	WEI	SHL
ARTICLE STANDARD									
… 1200 **… 1300**	1158 - 1209 1258 - 1309		609 709	315 365	249-274	A10	**1.631**	**1.713**	**1.794**
… 1400	1358 - 1409		709	365	299-324	A10	**1.735**	**1.822**	**1.909**
… 1500	1458 - 1509		809	415	299-324	A10	**1.805**	**1.895**	**1.986**
… 1600	1558 - 1609		909	465	299-324	A10	**1.805**	**1.895**	**1.986**
… 1800	1758 - 1809		909	465	399-424	A10	**1.875**	**1.969**	**2.063**
… 2000	1958 - 2009		909	465	499-524	A10	**1.980**	**2.079**	**2.178**
MESURE SPÉCIALE	**largeur spéciale**	**hauteur standard**							
… SB1	de 840 à 1300	1950 *	de 840 à 921 = sur mesure de 922 à 1277 = 609 de 1278 à 1300 = 709	sur mesure 315 365		A10	**1.810**	**1.901**	**1.991**
… SB2	de 1301 à 1650	1950 *	de 1301 à 1477 = 709 de 1478 à 1577 = 809 de 1578 à 1650 = 909	365 415 465		A10	**1.984**	**2.083**	**2.182**
… SB3	de 1651 à 1900	1950 *	de 1651 à 1900 = 909	465		A10	**2.054**	**2.157**	**2.259**
… SB4	de 1901 à 2200	1950 *	de 1901 à 2200 = 909	465		A10	**2.159**	**2.267**	**2.375**
MESURE SPÉCIALE	**largeur spéciale**	**hauteur spéciale**							
… SH1	de 840 à 1300	jusqu'a 2000	de 840 à 921 = sur mesure de 922 à 1277 = 609 de 1278 à 1300 = 709	sur mesure 315 365		A10	**1.963**	**2.061**	**2.159**
… SH2	de 1301 à 1650	jusqu'a 2000	de 1301 à 1477 = 709 de 1478 à 1577 = 809 de 1578 à 1650 = 909	365 415 465		A10	**2.136**	**2.243**	**2.350**
… SH3	de 1651 à 1900	jusqu'a 2000	de 1651 à 1900 = 909	465		A10	**2.206**	**2.316**	**2.427**
… SH4	de 1901 à 2200	jusqu'a 2000	de 1901 à 2200 = 909	465		A10	**2.311**	**2.427**	**2.542**

DÉCOUPE OBLIQUE/INTERNE	En cas de coupes en biseau et encoches, on applique principalement le prix de la dimension spéciale de référence (largeur ou hauteur). La valeur indiquée à droite est ajoutée au prix de l'article spécial de référence.	Prix supplémentaire
découpe oblique ou interne	découpe oblique/interne possible uniquement sur les éléments fixes / pour les découpes obliques jusqu'à 8 mm, aucun coût supplémentaire.	**94**
découpe oblique et interne	découpe oblique/interne possible uniquement sur les éléments fixes / pour les découpes obliques jusqu'à 8 mm, aucun coût supplémentaire.	**131**

Porte pliante à 4 éléments

GFPN2 ...	extensibilité largeur		largeur entrée		rayon d´ouverture	axe pivotant	Verre „Sekurit“ 6 mm	cadre partiel Hauteur: 1950* mm Couleur	
	adaptable à niche de… à…		A	A	B	C		SIL	SHL
ARTICLE STANDARD									
… 1200	1169 - 1208			1041	284	50-70	A10	**2.035**	**2.239**
… 1300	1269 - 1308			1141	309	50-70	A10	**2.103**	**2.313**
… 1400	1369 - 1408			1241	334	50-70	A10	**2.144**	**2.358**
… 1500 **… 1600**	1469 - 1508 1569 - 1608			1341 1441	359 384	50-70	A10	**2.208**	**2.429**
… 1800	1769 - 1808			1641	434	50-70	A10	**2.309**	**2.540**
MESURE SPÉCIALE	**largeur spéciale**	**hauteur standard**							
… SB1	de 1000 à 1300	1950 *	de 780 à 1080	de 780 à 1080			A10	**2.281**	**2.509**
… SB2	de 1301 à 1600	1950 *	de 1081 à 1380	de 1081 à 1380			A10	**2.386**	**2.625**
… SB3	de 1601 à 1900	1950 *	de 1381 à 1680	de 1381 à 1680			A10	**2.488**	**2.737**
… SB4	de 1901 à 2400	1950 *	de 1681 à 2180	de 1681 à 2180			A10	**2.571**	**2.828**
MESURE SPÉCIALE	**largeur spéciale**	**hauteur spéciale**							
… SH1	de 1000 à 1300	jusqu'a 2000	de 780 à 1080	de 780 à 1080			A10	**2.434**	**2.677**
… SH2	de 1301 à 1600	jusqu'a 2000	de 1081 à 1380	de 1081 à 1380			A10	**2.539**	**2.793**
… SH3	de 1601 à 1900	jusqu'a 2000	de 1381 à 1680	de 1381 à 1680			A10	**2.640**	**2.904**
… SH4	de 1901 à 2400	jusqu'a 2000	de 1681 à 2180	de 1681 à 2180			A10	**2.724**	**2.996**

DÉCOUPE OBLIQUE/INTERNE	En cas de coupes en biseau et encoches, on applique principalement le prix de la dimension spéciale de référence (largeur ou hauteur). La valeur indiquée à droite est ajoutée au prix de l'article spécial de référence.	Prix supplémentaire
découpe oblique	non disponible	**-**
découpe interne	non disponible	**-**

VERRES		article complet
A10	verre clair	**0**
C10	Cincillà	**78**
TS10 | VM10	Privé | Nebula	**181**
AG10	Parsol gris	**234**
ST10	verre satiné	**415**

TRAITEMENT DU VERRE	Traitement de surface du verre (il est impossible d'appliquer les deux traitements sur un seul verre)	article complet
Protect	Protection de la surface du verre avec effet anti-gouttes (glissement de l'eau plus rapide).	**204**
ProCare	Protection de la surface du verre anticorrosion (TIMELESS).	**232**

Pour l'article „mesure spéciale en largeur“ ou „ mesure spéciale en largeur et/ou hauteur“ entrer la mesure souhaitée. Pour indications spéciales ou restrictions, voir détails à la fin de la gamme de produit. Attention, sans indication spéciale, la porte sera fournie avec la largeur d'entrée ci-dessus.
* La hauteur du profil fixe, avec hauteur standard de 1950 mm, est de 1968 mm - et la hauteur du verre de la porte, du bord du receveur de douche au bord supérieur du verre, est de 1950 mm. Les mesures spéciales en hauteur sont fournies avec la hauteur commandée.

Note pour montage au sol: Comme il s'agit d'une porte pour niche, elle est aussi adaptée pour le montage au sol - moitié verre. Attention, la position des profilés au mur est modifiée. Voir indications détaillées à la fin de la collection ou sur la feuille pour montage.



Porte battante à 2 éléments

cadre partiel

pour combinaison avec paroi latérale

2 éléments battants, 1 support pour l'élément latéral

GPT2W

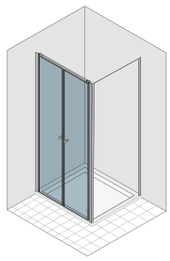

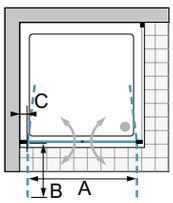

Informations produit

Ouverture vers l'extérieur et l'intérieur.
La porte est livrée avec une extensibilté de -15 / +24 mm.

Paroi latérale

cadre partiel

GPW



Informations produit

réversible
La paroi latérale est livrée avec une extensibilté de -10 / +15 mm.

Couleur

SIL SHL WEI

Épaisseur du verre

6 mm

Verres

Verre „Sekurit“	Protect	ProCare
A10	•	•
AG10	•	
C10	•	
ST10	•	
TS10	•	•
VM10	•	•

Porte-serviettes



Egalement disponible avec le porte-serviettes „Tubes“ prémonté en usine sur la partie fixe.

Porte battante à 2 éléments

GPT2W ...	MONTAGE BAC DE DOUCHE VWM extensibilité largeur		largeur entrée		rayon d'ouverture	axe pivotant	Verre „Sekurit" 6 mm	cadre partiel Hauteur: 1950* mm Couleur		
	adaptable sur un tub de douche de… à…		A	A	B	C		SIL	WEI	SHL
ARTICLE STANDARD										
… 700 **… 750**	669 - 708 719 - 758			509 559	265 290	50-70	A10	**1.028**	**1.079**	**1.131**
… 800	769 - 808			609	315	50-70	A10	**1.035**	**1.087**	**1.139**
… 850	819 - 858			659	340	50-70	A10	**1.088**	**1.142**	**1.197**
… 900	869 - 908			709	365	50-70	A10	**1.088**	**1.142**	**1.197**
… 1000	969 - 1008			809	415	50-70	A10	**1.153**	**1.211**	**1.268**
… 1200	1169 - 1208			1009	515	50-70	A10	**1.236**	**1.298**	**1.360**
MESURE SPÉCIALE	**largeur spéciale**	**hauteur standard**								
… SB1	de 500 à 800	1950 *	de 325 à 625	de 325 à 625			A10	**1.135**	**1.192**	**1.249**
… SB2	de 801 à 950	1950 *	de 626 à 775	de 626 à 775			A10	**1.188**	**1.247**	**1.307**
… SB3	de 951 à 1200	1950 *	de 776 à 1025	de 776 à 1025			A10	**1.253**	**1.316**	**1.378**
… SB4	de 1201 à 1600	1950 *	de 1026 à 1425	de 1026 à 1425			A10	**1.381**	**1.450**	**1.519**
MESURE SPÉCIALE	**largeur spéciale**	**hauteur spéciale**								
… SH1	de 500 à 800	jusqu'a 2000	de 325 à 625	de 325 à 625			A10	**1.220**	**1.281**	**1.342**
… SH2	de 801 à 950	jusqu'a 2000	de 626 à 775	de 626 à 775			A10	**1.273**	**1.337**	**1.400**
… SH3	de 951 à 1200	jusqu'a 2000	de 776 à 1025	de 776 à 1025			A10	**1.338**	**1.405**	**1.472**
… SH4	de 1201 à 1600	jusqu'a 2000	de 1026 à 1425	de 1026 à 1425			A10	**1.461**	**1.534**	**1.607**
DÉCOUPE OBLIQUE/INTERNE	En cas de coupes en biseau et encoches, on applique principalement le prix de la dimension spéciale de référence (largeur ou hauteur). La valeur indiquée à droite est ajoutée au prix de l'article spécial de référence.							Prix supplémentaire		
découpe oblique	non disponible							-		
découpe interne	non disponible							-		

Paroi latérale

GPW ...	MONTAGE BAC DE DOUCHE VWM extensibilité largeur		Verre „Sekurit" 6 mm	cadre partiel Hauteur: 1950* mm Couleur		
	adaptable sur un tub de douche de… à…			SIL	WEI	SHL
ARTICLE STANDARD						
… 700	680 - 705		A10	**621**	**652**	**683**
… 750	730 - 755		A10	**636**	**668**	**700**
… 800	780 - 805		A10	**641**	**673**	**705**
… 900	880 - 905		A10	**670**	**704**	**737**
… 1000	980 - 1005		A10	**711**	**747**	**782**
MESURE SPÉCIALE	**largeur spéciale**	**hauteur standard**				
… SB1	de 120 à 800	1950 *	A10	**724**	**760**	**796**
… SB2	de 801 à 950	1950 *	A10	**781**	**820**	**859**
… SB3 •	de 951 à 1250	1950 *	A10	**823**	**864**	**905**
MESURE SPÉCIALE	**largeur spéciale**	**hauteur spéciale**				
… SH1	de 120 à 800	jusqu'a 2000	A10	**786**	**825**	**865**
… SH2	de 801 à 950	jusqu'a 2000	A10	**849**	**891**	**934**
… SH3 •	de 951 à 1250	jusqu'a 2000	A10	**896**	**941**	**986**
DÉCOUPE OBLIQUE/INTERNE	En cas de coupes en biseau et encoches, on applique principalement le prix de la dimension spéciale de référence (largeur ou hauteur). La valeur indiquée à droite est ajoutée au prix de l'article spécial de référence.			Prix supplémentaire		
découpe oblique ou interne	Les coupes en biseau jusqu'à 8 mm ne sont pas facturées.			**94**		
découpe oblique et interne	Les coupes en biseau jusqu'à 8 mm ne sont pas facturées.			**131**		

VERRES		porte	paroi latérale
A10	verre clair	**0**	**0**
C10	Cincillà	**39**	**39**
TS10 | VM10	Privé | Nebula	**129**	**103**
AG10	Parsol gris	**129**	**103**
ST10	verre satiné	**231**	**195**

TRAITEMENT DU VERRE	Traitement de surface du verre (il est impossible d'appliquer les deux traitements sur un seul verre)	porte	paroi latérale
Protect	Protection de la surface du verre avec effet anti-gouttes (glissement de l'eau plus rapide).	**134**	**134**
ProCare	Protection de la surface du verre anticorrosion (TIMELESS).	**151**	**151**

PORTE-SERVIETTES		Prix supplémentaire
HT-TU	Le porte-serviette doit être précisé lors de la commande, car il ne pourra pas être fixé par la suite. Il n'est pas disponible en combinaison avec tous de verres. Pour plus de détails, voir la rubrique „Accessoires".	**233**

Pour l'article „mesure spéciale en largeur" ou „ mesure spéciale en largeur et/ou hauteur" entrer la mesure souhaitée.
Ces articles sont adaptés seulement pour un montage sur receveur. Pour indications spéciales ou restrictions, voir détails à la fin de la gamme de produit.
* La hauteur du paroi latérale, avec hauteur standard du 1950 mm, est de 1968 mm. La hauteur du verre de le porte, du bord du receveur de douche au bord supérieur du verre, est de 1950 mm. Les mesures spéciales en hauteur sont fournies avec la hauteur commandée (éléments au mur).



Porte battante à 2 éléments

cadre partiel

pour combinaison avec paroi latérale

2 éléments battants, 1 support pour l'élément latéral

GPT2W

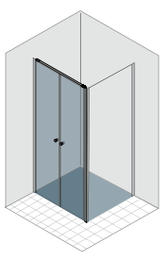

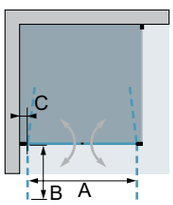

Informations produit

Ouverture vers l'extérieur et l'intérieur.
La porte est livrée avec une extensibilté de -15 / +24 mm.

Paroi latérale

cadre partiel

GPW



Informations produit

réversible
La paroi latérale est livrée avec une extensibilté de -10 / +15 mm.

Couleur

SIL SHL WEI

Épaisseur du verre

6 mm

Verres

Verre „Sekurit"

	Protect	ProCare
A10	•	•
AG10	•	
C10	•	
ST10	•	
TS10	•	•
VM10	•	•

Porte-serviettes



Egalement disponible avec le porte-serviettes „Tubes" prémonté en usine sur la partie fixe.

Porte battante à 2 éléments

GPT2W ...	MONTAGE RAS DU SOL - moitié du verre VGM extensibilité largeur		largeur entrée		rayon d'ouverture	axe pivotant	Verre „Sekurit" 6 mm	cadre partiel Hauteur: 1950* mm Couleur		
	adaptable su mesure installation de… à…		A	A	B	C		SIL	WEI	SHL
ARTICLE STANDARD										
… BM 700 **… BM 750**	685 - 724 735 - 774			553 603	287 312	50-70	A10	**1.028**	**1.079**	**1.131**
… BM 800	785 - 824			653	337	50-70	A10	**1.035**	**1.087**	**1.139**
… BM 850 **… BM 900**	835 - 874 885 - 924			703 753	362 387	50-70	A10	**1.088**	**1.142**	**1.197**
… BM 1000	985 - 1024			853	437	50-70	A10	**1.153**	**1.211**	**1.268**
… BM 1200	1185 - 1224			1053	537	50-70	A10	**1.236**	**1.298**	**1.360**
MESURE SPÉCIALE	**largeur spéciale**	**hauteur standard**								
… XB1	de 500 à 800	1950 *	de 353 à 653	de 353 à 653			A10	**1.135**	**1.192**	**1.249**
… XB2	de 801 à 950	1950 *	de 654 à 803	de 654 à 803			A10	**1.188**	**1.247**	**1.307**
… XB3	de 951 à 1200	1950 *	de 804 à 1053	de 804 à 1053			A10	**1.253**	**1.316**	**1.378**
… XB4	de 1201 à 1600	1950 *	de 1054 à 1453	de 1054 à 1453			A10	**1.381**	**1.450**	**1.519**
MESURE SPÉCIALE	**largeur spéciale**	**hauteur spéciale**								
… XH1	de 500 à 800	jusqu'a 2000	de 353 à 653	de 353 à 653			A10	**1.220**	**1.281**	**1.342**
… XH2	de 801 à 950	jusqu'a 2000	de 654 à 803	de 654 à 803			A10	**1.273**	**1.337**	**1.400**
… XH3	de 951 à 1200	jusqu'a 2000	de 804 à 1053	de 804 à 1053			A10	**1.338**	**1.405**	**1.472**
… XH4	de 1201 à 1600	jusqu'a 2000	de 1054 à 1453	de 1054 à 1453			A10	**1.461**	**1.534**	**1.607**
DÉCOUPE OBLIQUE/INTERNE	En cas de coupes en biseau et encoches, on applique principalement le prix de la dimension spéciale de référence (largeur ou hauteur). La valeur indiquée à droite est ajoutée au prix de l'article spécial de référence.							Prix supplémentaire		
découpe oblique	non disponible							-		
découpe interne	non disponible							-		

Paroi latérale

GPW ...	MONTAGE RAS DU SOL - moitié du verre VGM extensibilité largeur		Verre „Sekurit" 6 mm	cadre partiel Hauteur: 1950* mm Couleur		
	adaptable su mesure installation de… à…			SIL	WEI	SHL
ARTICLE STANDARD						
… BM 700	690 - 715		A10	**621**	**652**	**683**
… BM 750	740 - 765		A10	**636**	**668**	**700**
… BM 800	790 - 815		A10	**641**	**673**	**705**
… BM 900	890 - 915		A10	**670**	**704**	**737**
… BM 1000	990 - 1015		A10	**711**	**747**	**782**
… BM 1200 •	1190 - 1215		A10	**760**	**798**	**836**
MESURE SPÉCIALE	**largeur spéciale**	**hauteur standard**				
… XB1	de 120 à 800	1950 *	A10	**724**	**760**	**796**
… XB2	de 801 à 950	1950 *	A10	**781**	**820**	**859**
… XB3 •	de 951 à 1250	1950 *	A10	**823**	**864**	**905**
MESURE SPÉCIALE	**largeur spéciale**	**hauteur spéciale**				
… XH1	de 120 à 800	jusqu'a 2000	A10	**786**	**825**	**865**
… XH2	de 801 à 950	jusqu'a 2000	A10	**849**	**891**	**934**
… XH3 •	de 951 à 1250	jusqu'a 2000	A10	**896**	**941**	**986**
DÉCOUPE OBLIQUE/INTERNE	En cas de coupes en biseau et encoches, on applique principalement le prix de la dimension spéciale de référence (largeur ou hauteur). La valeur indiquée à droite est ajoutée au prix de l'article spécial de référence.			Prix supplémentaire		
découpe oblique ou interne	Les coupes en biseau jusqu'à 8 mm ne sont pas facturées.			**94**		
découpe oblique et interne	Les coupes en biseau jusqu'à 8 mm ne sont pas facturées.			**131**		

VERRES		porte	paroi latérale
A10	verre clair	**0**	**0**
C10	Cincillà	**39**	**39**
TS10 | VM10	Privé | Nebula	**129**	**103**
AG10	Parsol gris	**129**	**103**
ST10	verre satiné	**231**	**195**

TRAITEMENT DU VERRE	Traitement de surface du verre (il est impossible d'appliquer les deux traitements sur un seul verre)	porte	paroi latérale
Protect	Protection de la surface du verre avec effet anti-gouttes (glissement de l'eau plus rapide).	**134**	**134**
ProCare	Protection de la surface du verre anticorrosion (TIMELESS).	**151**	**151**

PORTE-SERVIETTES		Prix supplémentaire
HT-TU	Le porte-serviette doit être précisé lors de la commande, car il ne pourra pas être fixé par la suite. Il n'est pas disponible en combinaison avec tous de verres. Pour plus de détails, voir la rubrique „Accessoires".	**233**

Pour l'article „mesure spéciale en largeur" ou „ mesure spéciale en largeur et/ou hauteur" entrer la mesure souhaitée.
Ces articles sont adaptés pour montage au sol, moitié du verre. Pour indications spéciales, restrictions ou INFORMATIONS SUR LA MONTAGE pour montage au sol - moitié du verre, voir détails à la fin de la gamme de produit.
* La hauteur du paroi latérale, avec hauteur standard du 1950 mm, est de 1968 mm. La hauteur du verre de le porte, du bord du receveur de douche au bord supérieur du verre, est de 1950 mm. Les mesures spéciales en hauteur sont fournies avec la hauteur commandée (éléments au mur).



Porte battante

cadre partiel

pour combinaison avec paroi latérale

1 élément pivotant, 1 support pour l'élément latéral

GPT1W

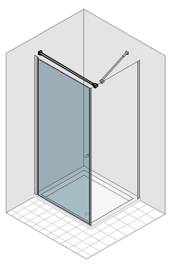

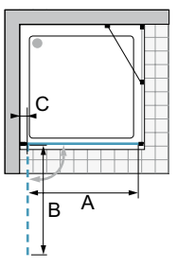

Informations produit

réversible

Ouverture vers l'extérieur.

La porte est livrée avec une extensibilté de -10 / +10 mm.

Paroi latérale

cadre partiel

GFW

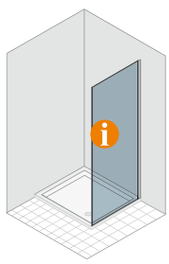

Informations produit

réversible

La paroi latérale est livrée avec une extensibilté de -10 / +15 mm.

Couleur

SIL SHL WEI

Épaisseur du verre

6 mm

Verres

Verre „Sekurit"

	Protect	ProCare
A10	•	•
AG10	•	
C10	•	
ST10	•	
TS10	•	•
VM10	•	•

Porte-serviettes



Egalement disponible avec le porte-serviettes „Tubes" prémonté en usine sur la partie fixe.

Porte battante

GPT1W ...	MONTAGE BAC DE DOUCHE VWM extensibilité largeur		largeur entrée	rayon d´ouverture	axe pivotant	Verre „Sekurit“ 6 mm	cadre partiel Hauteur: 1950* mm Couleur		
	adaptable sur un tub de douche de… à…		A	B	C		SIL	WEI	SHL
ARTICLE STANDARD									
… 700	685 - 705		583	599	50-70	A10	**934**	**981**	**1.027**
… 750	735 - 755		633	649	50-70	A10	**934**	**981**	**1.027**
… 800	785 - 805		683	699	50-70	A10	**950**	**998**	**1.045**
… 900	885 - 905		783	799	50-70	A10	**998**	**1.048**	**1.098**
… 1000	985 - 1005		883	899	50-70	A10	**1.055**	**1.108**	**1.161**
MESURE SPÉCIALE	**largeur spéciale**	**hauteur standard**							
… SB1	de 500 à 800	1950 *	de 388 à 688			A10	**1.033**	**1.085**	**1.136**
… SB2	de 801 à 900	1950 *	de 689 à 788			A10	**1.080**	**1.134**	**1.188**
… SB3	de 901 à 1000	1950 *	de 789 à 888			A10	**1.138**	**1.195**	**1.252**
MESURE SPÉCIALE	**largeur spéciale**	**hauteur spéciale**							
… SH1	de 500 à 800	jusqu‘a 2000	de 388 à 688			A10	**1.135**	**1.192**	**1.249**
… SH2	de 801 à 900	jusqu‘a 2000	de 689 à 788			A10	**1.183**	**1.242**	**1.301**
… SH3	de 901 à 1000	jusqu‘a 2000	de 789 à 888			A10	**1.240**	**1.302**	**1.364**
DÉCOUPE OBLIQUE/INTERNE	En cas de coupes en biseau et encoches, on applique principalement le prix de la dimension spéciale de référence (largeur ou hauteur). La valeur indiquée à droite est ajoutée au prix de l'article spécial de référence.						Prix supplémentaire		
découpe oblique	possible uniquement sur le côté de fermeture / pour les découpes obliques jusqu'à 8 mm, aucun coût supplémentaire						**94**		
découpe interne	non disponible						**-**		

Paroi latérale

GFW ...	MONTAGE BAC DE DOUCHE VWM extensibilité largeur		Verre „Sekurit“ 6 mm	cadre partiel Hauteur: 1950* mm Couleur		
	adaptable sur un tub de douche de… à…			SIL	WEI	SHL
ARTICLE STANDARD						
… 700	680 - 705		A10	**621**	**652**	**683**
… 750	730 - 755		A10	**636**	**668**	**700**
… 800	780 - 805		A10	**641**	**673**	**705**
… 900	880 - 905		A10	**670**	**704**	**737**
… 1000	980 - 1005		A10	**711**	**747**	**782**
MESURE SPÉCIALE	**largeur spéciale**	**hauteur standard**				
… SB1	de 120 à 800	1950 *	A10	**724**	**760**	**796**
… SB2	de 801 à 950	1950 *	A10	**781**	**820**	**859**
… SB3 •	de 951 à 1250	1950 *	A10	**823**	**864**	**905**
MESURE SPÉCIALE	**largeur spéciale**	**hauteur spéciale**				
… SH1	de 120 à 800	jusqu‘a 2000	A10	**786**	**825**	**865**
… SH2	de 801 à 950	jusqu‘a 2000	A10	**849**	**891**	**934**
… SH3 •	de 951 à 1250	jusqu‘a 2000	A10	**896**	**941**	**986**
DÉCOUPE OBLIQUE/INTERNE	En cas de coupes en biseau et encoches, on applique principalement le prix de la dimension spéciale de référence (largeur ou hauteur). La valeur indiquée à droite est ajoutée au prix de l'article spécial de référence.			Prix supplémentaire		
découpe oblique ou interne	Les coupes en biseau jusqu'à 8 mm ne sont pas facturées.			**94**		
découpe oblique et interne	Les coupes en biseau jusqu'à 8 mm ne sont pas facturées.			**131**		

VERRES		porte	paroi latérale
A10	verre clair	**0**	**0**
C10	Cincillà	**39**	**39**
TS10 | VM10	Privé | Nebula	**103**	**non disponible**
TS10 (L/R) | VM10 (L/R)	Privé | Nebula Pour ce verre, il faut préciser la position du paroi latérale (gauche/droite).	**non disponible**	**103**
AG10	Parsol gris	**103**	**103**
ST10	verre satiné	**195**	**195**

TRAITEMENT DU VERRE	Traitement de surface du verre (il est impossible d‘appliquer les deux traitements sur un seul verre)	porte	paroi latérale
Protect	Protection de la surface du verre avec effet anti-gouttes (glissement de l‘eau plus rapide).	**134**	**134**
ProCare	Protection de la surface du verre anticorrosion (TIMELESS).	**151**	**151**

PORTE-SERVIETTES		Prix supplémentaire
HT-TU	Le porte-serviette doit être précisé lors de la commande, car il ne pourra pas être fixé par la suite. Il n‘est pas disponible en combinaison avec tous de verres. Pour plus de détails, voir la rubrique „Accessoires“.	**233**

Pour l‘article „mesure spéciale en largeur“ ou „ mesure spéciale en largeur et/ou hauteur“ entrer la mesure souhaitée.
Ces articles sont adaptés seulement pour un montage sur receveur. Pour indications spéciales ou restrictions, voir détails à la fin de la gamme de produit.
* La hauteur du profil au mur / du pivot, avec hauteur standard de 1950 mm, est de 1968 mm. La hauteur du verre de la porte, du bord du receveur de douche au bord supérieur du verre, est de 1950 mm. Les mesures spéciales en hauteur sont fournies avec la hauteur commandée (élément au mur).



Porte battante

cadre partiel

pour combinaison avec paroi latérale

1 élément pivotant, 1 support pour l'élément latéral

GPT1W

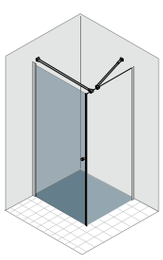

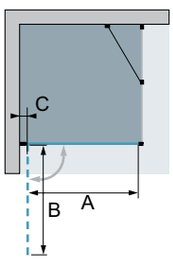

Informations produit

réversible

Ouverture vers l'extérieur.

La porte est livrée avec une extensibilté de -10 / +10 mm.

Paroi latérale

cadre partiel

GFW

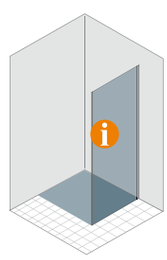

Informations produit

réversible

La paroi latérale est livrée avec une extensibilté de -10 / +15 mm.

Couleur

SIL SHL WEI

Épaisseur du verre

6 mm

Verres

Verre „Sekurit“	Protect	ProCare
A10	•	•
AG10	•	
C10	•	
ST10	•	
TS10	•	•
VM10	•	•

Porte-serviettes



Egalement disponible avec le porte-serviettes „Tubes“ prémonté en usine sur la partie fixe.

Porte battante

GPT1W ...	MONTAGE RAS DU SOL - moitié du verre VGM extensibilité largeur		largeur entrée		rayon d'ouverture	axe pivotant	Verre „Sekurit" 6 mm	cadre partiel Hauteur: 1950* mm Couleur		
	adaptable su mesure instal-lation de… à…		A	A	B	C		SIL	WEI	SHL
ARTICLE STANDARD										
… BM 700 **… BM 750**	690 - 710 740 - 760			616 666	632 682	50-70	A10	**934**	**981**	**1.027**
… BM 800	790 - 810			716	732	50-70	A10	**950**	**998**	**1.045**
… BM 900	890 - 910			816	832	50-70	A10	**998**	**1.048**	**1.098**
… BM 1000	990 - 1010			916	932	50-70	A10	**1.055**	**1.108**	**1.161**
MESURE SPÉCIALE	**largeur spéciale**	**hauteur standard**								
… XB1	de 500 à 800	1950 *	de 416 à 716	de 416 à 716			A10	**1.033**	**1.085**	**1.136**
… XB2	de 801 à 900	1950 *	de 717 à 816	de 717 à 816			A10	**1.080**	**1.134**	**1.188**
… XB3	de 901 à 1000	1950 *	de 817 à 916	de 817 à 916			A10	**1.138**	**1.195**	**1.252**
MESURE SPÉCIALE	**largeur spéciale**	**hauteur spéciale**								
… XH1	de 500 à 800	jusqu'a 2000	de 416 à 716	de 416 à 716			A10	**1.135**	**1.192**	**1.249**
… XH2	de 801 à 900	jusqu'a 2000	de 717 à 816	de 717 à 816			A10	**1.183**	**1.242**	**1.301**
… XH3	de 901 à 1000	jusqu'a 2000	de 817 à 916	de 817 à 916			A10	**1.240**	**1.302**	**1.364**
DÉCOUPE OBLIQUE/INTERNE	En cas de coupes en biseau et encoches, on applique principalement le prix de la dimension spéciale de référence (largeur ou hauteur). La valeur indiquée à droite est ajoutée au prix de l'article spécial de référence.							Prix supplémentaire		
découpe oblique	possible uniquement sur le côté de fermeture / pour les découpes obliques jusqu'à 8 mm, aucun coût supplémentaire							**94**		
découpe interne	non disponible							**-**		

Paroi latérale

GFW article	MONTAGE RAS DU SOL - moitié du verre VGM extensibilité largeur		Verre „Sekurit" 6 mm	cadre partiel Hauteur: 1950* mm Couleur		
	adaptable su mesure installation de… à…			SIL	WEI	SHL
ARTICLE STANDARD						
… BM 700	690 - 715		A10	**621**	**652**	**683**
… BM 750	740 - 765		A10	**636**	**668**	**700**
… BM 800	790 - 815		A10	**641**	**673**	**705**
… BM 900	890 - 915		A10	**670**	**704**	**737**
… BM 1000	990 - 1015		A10	**711**	**747**	**782**
… BM 1200 •	1190 - 1215		A10	**760**	**798**	**836**
MESURE SPÉCIALE	**largeur spéciale**	**hauteur standard**				
… XB1	de 120 à 800	1950 *	A10	**724**	**760**	**796**
… XB2	de 801 à 950	1950 *	A10	**781**	**820**	**859**
… XB3 •	de 951 à 1250	1950 *	A10	**823**	**864**	**905**
MESURE SPÉCIALE	**largeur spéciale**	**hauteur spéciale**				
… XH1	de 120 à 800	jusqu'a 2000	A10	**786**	**825**	**865**
… XH2	de 801 à 950	jusqu'a 2000	A10	**849**	**891**	**934**
… XH3 •	de 951 à 1250	jusqu'a 2000	A10	**896**	**941**	**986**
DÉCOUPE OBLIQUE/INTERNE	En cas de coupes en biseau et encoches, on applique principalement le prix de la dimension spéciale de référence (largeur ou hauteur). La valeur indiquée à droite est ajoutée au prix de l'article spécial de référence.			Prix supplémentaire		
découpe oblique ou interne	Les coupes en biseau jusqu'à 8 mm ne sont pas facturées.			**94**		
découpe oblique et interne	Les coupes en biseau jusqu'à 8 mm ne sont pas facturées.			**131**		

VERRES		porte	paroi latérale
A10	verre clair	**0**	**0**
C10	Cincillà	**39**	**39**
TS10 | VM10	Privé | Nebula	**103**	**non disponible**
TS10 (L/R) | VM10 (L/R)	Privé | Nebula Pour ce verre, il faut préciser la position du paroi latérale (gauche/droite).	**non disponible**	**103**
AG10	Parsol gris	**103**	**103**
ST10	verre satiné	**195**	**195**

TRAITEMENT DU VERRE	Traitement de surface du verre (il est impossible d'appliquer les deux traitements sur un seul verre)	porte	paroi latérale
Protect	Protection de la surface du verre avec effet anti-gouttes (glissement de l'eau plus rapide).	**134**	**134**
ProCare	Protection de la surface du verre anticorrosion (TIMELESS).	**151**	**151**

PORTE-SERVIETTES		Prix supplémentaire
HT-TU	Le porte-serviette doit être précisé lors de la commande, car il ne pourra pas être fixé par la suite. Il n'est pas disponible en combinaison avec tous de verres. Pour plus de détails, voir la rubrique „Accessoires".	**233**

Pour l'article „mesure spéciale en largeur" ou „ mesure spéciale en largeur et/ou hauteur" entrer la mesure souhaitée.
Ces articles sont adaptés pour montage au sol, moitié du verre. Pour indications spéciales, restrictions ou INFORMATIONS SUR LA MONTAGE pour montage au sol - moitié du verre, voir détails à la fin de la gamme de produit.
* La hauteur du profil au mur / du pivot, avec hauteur standard de 1950 mm, est de 1968 mm. La hauteur du verre de la porte, du bord du receveur de douche au bord supérieur du verre, est de 1950 mm. Les mesures spéciales en hauteur sont fournies avec la hauteur commandée (élément au mur).



Porte battante - élément fixe

cadre partiel

pour combinaison avec paroi latérale

1 élément pivotant, 1 paroi fixe, 1 support pour l'élément fixe et l'élément latéral

GFTW

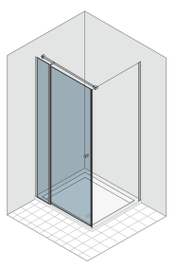

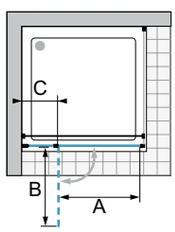

Informations produit

réversible
Ouverture vers l'extérieur.
À partir de 1200 mm de largeur 2 emballages:
V1A (porte)
V1B (élément fixe)
La porte est livrée avec une extensibilté de -10 / +15 mm.
largeur min-max en détail: éléments fixe min 120 mm - max. 1000 mm / porte min. 400 mm - max. 800 mm.

Paroi latérale

cadre partiel

GFW

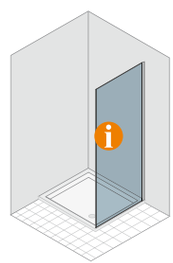

Informations produit

réversible
La paroi latérale est livrée avec une extensibilté de -10 / +15 mm.

Couleur

SIL SHL WEI

Épaisseur du verre

6 mm

Verres

Verre „Sekurit“

	Protect	ProCare
A10	•	•
AG10	•	
C10	•	
ST10	•	
TS10	•	•
VM10	•	•

Porte-serviettes



Egalement disponible avec le porte-serviettes „Tubes“ prémonté en usine sur la partie fixe.

Porte battante - élément fixe

GFTW ...	MONTAGE BAC DE DOUCHE VWM extensibilité largeur		largeur entrée	rayon d'ouverture	mesures élément fixe	Verre „Sekurit" 6 mm	cadre partiel Hauteur: 1950* mm Couleur		
	adaptable sur un tub de douche de… à…		A	B	C		SIL	WEI	SHL
ARTICLE STANDARD									
… 750	731 - 756		468	484	199-224	A10	**975**	**1.024**	**1.073**
… 800	781 - 806		518	534	199-224	A10	**993**	**1.043**	**1.092**
… 850 **… 900**	831 - 856 881 - 906		568 618	584 634	199-224	A10	**1.039**	**1.091**	**1.143**
… 1000	981 - 1006		618	634	299-324	A10	**1.100**	**1.155**	**1.210**
… 1100 **… 1200**	1081 - 1106 1181 - 1206		718	734	299-324 399-424	A10	**1.178**	**1.237**	**1.296**
MESURE SPÉCIALE	**largeur spéciale**	**hauteur standard**							
… SB1	de 650 à 850	1950 *	de 650 à 662 = sur mesure de 663 à 790 = 484 de 791 à 840 = 518 de 841 à 850 = 584	sur mesure 484 534 584		A10	**1.104**	**1.159**	**1.214**
… SB2	de 851 à 1000	1950 *	de 851 à 890 = 568 de 891 à 1000 = 618	584 634		A10	**1.150**	**1.208**	**1.265**
… SB3	de 1001 à 1300	1950 *	de 1001 à 1090 = 634 de 1091 à 1300 = 734	634 734		A10	**1.245**	**1.307**	**1.370**
… SB4	de 1301 à 1800	1950 *	de 1301 à 1800 = 734	734		A10	**1.356**	**1.424**	**1.492**
MESURE SPÉCIALE	**largeur spéciale**	**hauteur spéciale**							
… SH1	de 650 à 850	jusqu'a 2000	de 650 à 662 = sur mesure de 663 à 790 = 484 de 791 à 840 = 518 de 841 à 850 = 584	sur mesure 484 534 584		A10	**1.255**	**1.318**	**1.381**
… SH2	de 851 à 1000	jusqu'a 2000	de 851 à 890 = 568 de 891 à 1000 = 618	584 634		A10	**1.301**	**1.366**	**1.431**
… SH3	de 1001 à 1300	jusqu'a 2000	de 1001 à 1090 = 634 de 1091 à 1300 = 734	634 734		A10	**1.363**	**1.431**	**1.499**
… SH4	de 1301 à 1800	jusqu'a 2000	de 1301 à 1800 = 734	734		A10	**1.478**	**1.552**	**1.626**

DÉCOUPE OBLIQUE/INTERNE	En cas de coupes en biseau et encoches, on applique principalement le prix de la dimension spéciale de référence (largeur ou hauteur). La valeur indiquée à droite est ajoutée au prix de l'article spécial de référence.	Prix supplémentaire
découpe oblique ou interne	Découpe interne seulement possible sur partie fixe / pour les découpes obliques jusqu'à 8 mm, aucun supplément.	**94**
découpe oblique et interne	Découpe interne seulement possible sur partie fixe / pour les découpes obliques jusqu'à 8 mm, aucun supplément.	**131**

Paroi latérale

GFW ...	MONTAGE BAC DE DOUCHE VWM extensibilité largeur		Verre „Sekurit" 6 mm	cadre partiel Hauteur: 1950* mm Couleur		
	adaptable sur un tub de douche de… à…			SIL	WEI	SHL
ARTICLE STANDARD						
… 700	680 - 705		A10	**621**	**652**	**683**
… 750	730 - 755		A10	**636**	**668**	**700**
… 800	780 - 805		A10	**641**	**673**	**705**
… 900	880 - 905		A10	**670**	**704**	**737**
… 1000	980 - 1005		A10	**711**	**747**	**782**
MESURE SPÉCIALE	**largeur spéciale**	**hauteur standard**				
… SB1	de 120 à 800	1950 *	A10	**724**	**760**	**796**
… SB2	de 801 à 950	1950 *	A10	**781**	**820**	**859**
… SB3 •	de 951 à 1250	1950 *	A10	**823**	**864**	**905**
MESURE SPÉCIALE	**largeur spéciale**	**hauteur spéciale**				
… SH1	de 120 à 800	jusqu'a 2000	A10	**786**	**825**	**865**
… SH2	de 801 à 950	jusqu'a 2000	A10	**849**	**891**	**934**
… SH3 •	de 951 à 1250	jusqu'a 2000	A10	**896**	**941**	**986**

DÉCOUPE OBLIQUE/INTERNE	En cas de coupes en biseau et encoches, on applique principalement le prix de la dimension spéciale de référence (largeur ou hauteur). La valeur indiquée à droite est ajoutée au prix de l'article spécial de référence.	Prix supplémentaire
découpe oblique ou interne	Les coupes en biseau jusqu'à 8 mm ne sont pas facturées.	**94**
découpe oblique et interne	Les coupes en biseau jusqu'à 8 mm ne sont pas facturées.	**131**

VERRES		porte	paroi latérale
A10	verre clair	**0**	**0**
C10	Cincillà	**39**	**39**
TS10 | VM10	Privé | Nebula	**129**	**non disponible**
TS10 (L/R) | VM10 (L/R)	Privé | Nebula Pour ce verre, il faut préciser la position du paroi latérale (gauche/droite).	**non disponible**	**103**
AG10	Parsol gris	**129**	**103**
ST10	verre satiné	**231**	**195**

TRAITEMENT DU VERRE	Traitement de surface du verre (il est impossible d'appliquer les deux traitements sur un seul verre)	porte	paroi latérale
Protect	Protection de la surface du verre avec effet anti-gouttes (glissement de l'eau plus rapide).	**134**	**134**
ProCare	Protection de la surface du verre anticorrosion (TIMELESS).	**151**	**151**

PORTE-SERVIETTES		Prix supplémentaire
HT-TU	Le porte-serviette doit être précisé lors de la commande, car il ne pourra pas être fixé par la suite. Il n'est pas disponible en combinaison avec tous de verres. Pour plus de détails, voir la rubrique „Accessoires".	**233**

Pour l'article „mesure spéciale en largeur" ou „ mesure spéciale en largeur et/ou hauteur" entrer la mesure souhaitée.
Ces articles sont adaptés seulement pour un montage sur receveur. Pour indications spéciales ou restrictions, voir détails à la fin de la gamme de produit.
Attention, sans indication spéciale, la porte sera fournie avec la largeur d'entrée ci-dessus.
* La hauteur du profil fixe, avec hauteur standard de 1950 mm, est de 1968 mm. La hauteur du verre de la porte, du bord du receveur de douche au bord supérieur du verre, est de 1950 mm. Les mesures spéciales en hauteur sont fournies avec la hauteur commandée (élément fixe).



Porte battante - élément fixe

cadre partiel

pour combinaison avec paroi latérale

1 élément pivotant, 1 paroi fixe, 1 support pour l'élément fixe et l'élément latéral

GFTW

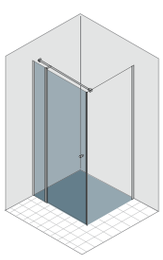

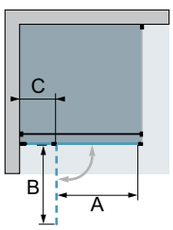

Informations produit

réversible
Ouverture vers l'extérieur.
À partir de 1200 mm de largeur 2 emballages:
V1A (porte)
V1B (élément fixe)
La porte est livrée avec une extensibilté de -10 / +15 mm.
largeur min-max en détail: éléments fixe min 120 mm - max. 1000 mm / porte min. 400 mm - max. 800 mm.

Paroi latérale

cadre partiel

GFW

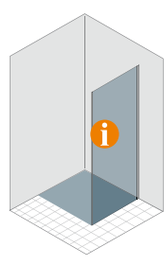

Informations produit

réversible
La paroi latérale est livrée avec une extensibilté de -10 / +15 mm.

Couleur

SIL SHL WEI

Épaisseur du verre

6 mm

Verres

	Verre „Sekurit“ Protect	ProCare
A10	•	•
AG10	•	
C10	•	
ST10	•	
TS10	•	•
VM10	•	•

Porte-serviettes



Egalement disponible avec le porte-serviettes „Tubes“ prémonté en usine sur la partie fixe.

Porte battante - élément fixe

GFTW ...	MONTAGE RAS DU SOL - moitié du verre VGM extensibilité largeur		largeur entrée	rayon d'ouverture	mesures élément fixe	Verre „Sekurit" 6 mm	cadre partiel Hauteur: 1950* mm Couleur		
	adaptable su mesure installation de... à...		A	B	C		SIL	WEI	SHL
ARTICLE STANDARD									
... BM 750	740 - 765		468	484	236-261	A10	**975**	**1.024**	**1.073**
... BM 800	790 - 815		518	534	236-261	A10	**993**	**1.043**	**1.092**
... BM 850 **... BM 900**	840 - 865 890 - 915		568 618	584 634	236-261	A10	**1.039**	**1.091**	**1.143**
... BM 1000	990 - 1015		618	634	336-361	A10	**1.100**	**1.155**	**1.210**
... BM 1100 **... BM 1200**	1090 - 1115 1190 - 1215		718	734	336-361 436-461	A10	**1.178**	**1.237**	**1.296**
MESURE SPÉCIALE	**largeur spéciale**	**hauteur standard**							
... XB1	de 650 à 850	1950 *	de 650 à 762 = 468 de 763 à 812 = 518 de 813 à 850 = 568	484 534 584		A10	**1.104**	**1.159**	**1.214**
... XB2	de 851 à 1000	1950 *	de 851 à 862 = 568 de 863 à 1000 = 618	584 634		A10	**1.150**	**1.208**	**1.265**
... XB3	de 1001 à 1300	1950 *	de 1000 à 1062 = 618 de 1063 à 1300 = 718	634 734		A10	**1.245**	**1.307**	**1.370**
... XB4	de 1301 à 1800	1950 *	de 1301 à 1800 = 718	734		A10	**1.356**	**1.424**	**1.492**
MESURE SPÉCIALE	**largeur spéciale**	**hauteur spéciale**							
... XH1	de 650 à 850	jusqu'a 2000	de 650 à 762 = 468 de 763 à 812 = 518 de 813 à 850 = 568	484 534 584		A10	**1.255**	**1.318**	**1.381**
... XH2	de 851 à 1000	jusqu'a 2000	de 851 à 862 = 568 de 863 à 1000 = 618	584 634		A10	**1.301**	**1.366**	**1.431**
... XH3	de 1001 à 1300	jusqu'a 2000	de 1000 à 1062 = 618 de 1063 à 1300 = 718	634 734		A10	**1.363**	**1.431**	**1.499**
... XH4	de 1301 à 1800	jusqu'a 2000	de 1301 à 1800 = 718	734		A10	**1.478**	**1.552**	**1.626**
DÉCOUPE OBLIQUE/INTERNE	En cas de coupes en biseau et encoches, on applique principalement le prix de la dimension spéciale de référence (largeur ou hauteur). La valeur indiquée à droite est ajoutée au prix de l'article spécial de référence.						Prix supplémentaire		
découpe oblique ou interne	Découpe interne seulement possible sur partie fixe / pour les découpes obliques jusqu'à 8 mm, aucun supplément.						**94**		
découpe oblique et interne	Découpe interne seulement possible sur partie fixe / pour les découpes obliques jusqu'à 8 mm, aucun supplément.						**131**		

Paroi latérale

GFW ... article	MONTAGE RAS DU SOL - moitié du verre VGM extensibilité largeur		Verre „Sekurit" 6 mm	cadre partiel Hauteur: 1950* mm Couleur		
	adaptable su mesure installation de... à...			SIL	WEI	SHL
ARTICLE STANDARD						
... BM 700	690 - 715		A10	**621**	**652**	**683**
... BM 750	740 - 765		A10	**636**	**668**	**700**
... BM 800	790 - 815		A10	**641**	**673**	**705**
... BM 900	890 - 915		A10	**670**	**704**	**737**
... BM 1000	990 - 1015		A10	**711**	**747**	**782**
... BM 1200 •	1190 - 1215		A10	**760**	**798**	**836**
MESURE SPÉCIALE	**largeur spéciale**	**hauteur standard**				
... XB1	de 120 à 800	1950 *	A10	**724**	**760**	**796**
... XB2	de 801 à 950	1950 *	A10	**781**	**820**	**859**
... XB3 •	de 951 à 1250	1950 *	A10	**823**	**864**	**905**
MESURE SPÉCIALE	**largeur spéciale**	**hauteur spéciale**				
... XH1	de 120 à 800	jusqu'a 2000	A10	**786**	**825**	**865**
... XH2	de 801 à 950	jusqu'a 2000	A10	**849**	**891**	**934**
... XH3 •	de 951 à 1250	jusqu'a 2000	A10	**896**	**941**	**986**
DÉCOUPE OBLIQUE/INTERNE	En cas de coupes en biseau et encoches, on applique principalement le prix de la dimension spéciale de référence (largeur ou hauteur). La valeur indiquée à droite est ajoutée au prix de l'article spécial de référence.			Prix supplémentaire		
découpe oblique ou interne	Les coupes en biseau jusqu'à 8 mm ne sont pas facturées.			**94**		
découpe oblique et interne	Les coupes en biseau jusqu'à 8 mm ne sont pas facturées.			**131**		

VERRES		porte	paroi latérale
A10	verre clair	**0**	**0**
C10	Cincillà	**39**	**39**
TS10 | VM10	Privé | Nebula	**129**	**non disponible**
TS10 (L/R) | VM10 (L/R)	Privé | Nebula Pour ce verre, il faut préciser la position du paroi latérale (gauche/droite).	**non disponible**	**103**
AG10	Parsol gris	**129**	**103**
ST10	verre satiné	**231**	**195**

TRAITEMENT DU VERRE	Traitement de surface du verre (il est impossible d'appliquer les deux traitements sur un seul verre)	porte	paroi latérale
Protect	Protection de la surface du verre avec effet anti-gouttes (glissement de l'eau plus rapide).	**134**	**134**
ProCare	Protection de la surface du verre anticorrosion (TIMELESS).	**151**	**151**

PORTE-SERVIETTES		Prix supplémentaire
HT-TU	Le porte-serviette doit être précisé lors de la commande, car il ne pourra pas être fixé par la suite. Il n'est pas disponible en combinaison avec tous de verres. Pour plus de détails, voir la rubrique „Accessoires".	**233**

Pour l'article „mesure spéciale en largeur" ou „ mesure spéciale en largeur et/ou hauteur" entrer la mesure souhaitée. Ces articles sont adaptés pour montage au sol, moitié du verre. Pour indications spéciales, restrictions ou INFORMATIONS SUR LA MONTAGE pour montage au sol - moitié du verre, voir détails à la fin de la gamme de produit. Attention, sans indication spéciale, la porte sera fournie avec la largeur d'entrée ci-dessus.
* La hauteur du profil fixe, avec hauteur standard de 1950 mm, est de 1968 mm. La hauteur du verre de la porte, du bord du receveur de douche au bord supérieur du verre, est de 1950 mm. Les mesures spéciales en hauteur sont fournies avec la hauteur commandée (élément fixe).



Porte pliante

pour combinaison avec paroi latérale
2 éléments pliants, support pour paroi latérale

cadre partiel

GFPW L
charnière à gauche

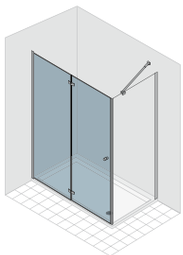

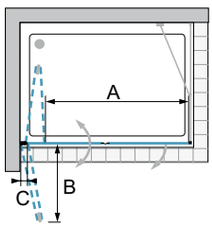

GFPW R
charnière à droite

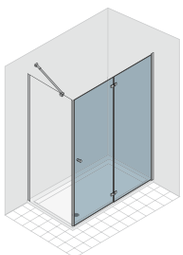

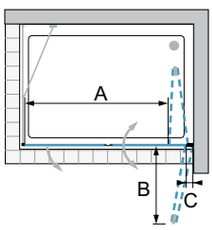

Informations produit
Ouverture vers l'extérieur et l'intérieur.

À partir de 1214 mm de largeur 2 emballages:
V1A (porte - côté poignée)
V1B (porte - côté mur)
La porte est livrée avec une extensibilté de -10 / +10 mm.

Paroi latérale

cadre partiel

GFW



Informations produit
réversible
La paroi latérale est livrée avec une extensibilté de -10 / +15 mm.

Couleur

SIL SHL

Épaisseur du verre

6 mm

Verres

Verre „Sekurit"

	Protect	ProCare
A10	•	•
AG10	•	
C10	•	
ST10	•	
TS10	•	•
VM10	•	•

Porte-serviettes



Egalement disponible avec le porte-serviettes „Tubes" prémonté en usine sur la partie fixe.

Porte pliante

GFPW L ... GFPW R ...	MONTAGE BAC DE DOUCHE VWM extensibilité largeur adaptable sur un tub de douche de… à…		largeur entrée A	rayon d´ouverture B	axe pivotant C	Verre „Sekurit“ 6 mm	cadre partiel Hauteur: 1950* mm Couleur SIL	SHL
ARTICLE STANDARD								
… 700 **… 750**	685 - 705 735 - 755		549 599	303 328	50-70	A10	**1.128**	**1.241**
… 800	785 - 805		649	353	50-70	A10	**1.128**	**1.241**
… 900	885 - 905		749	403	50-70	A10	**1.185**	**1.304**
… 1000	985 - 1005		849	453	50-70	A10	**1.249**	**1.374**
… 1200	1185 - 1205		1049	553	50-70	A10	**1.338**	**1.472**
… 1400	1385 - 1405		1249	653	50-70	A10	**1.459**	**1.605**
MESURE SPÉCIALE	**largeur spéciale**	**hauteur standard**						
… SB1	de 530 à 850	1950 *	de 384 à 704			A10	**1.239**	**1.363**
… SB2	de 851 à 1000	1950 *	de 705 à 854			A10	**1.330**	**1.463**
… SB3	de 1001 à 1200	1950 *	de 855 à 1054			A10	**1.449**	**1.594**
… SB4	de 1201 à 1500	1950 *	de 1055 à 1354			A10	**1.570**	**1.727**
MESURE SPÉCIALE	**largeur spéciale**	**hauteur spéciale**						
… SH1	de 530 à 850	jusqu‘a 2000	de 384 à 704			A10	**1.359**	**1.495**
… SH2	de 851 à 1000	jusqu‘a 2000	de 705 à 854			A10	**1.416**	**1.558**
… SH3	de 1001 à 1200	jusqu‘a 2000	de 855 à 1054			A10	**1.569**	**1.726**
… SH4	de 1201 à 1500	jusqu‘a 2000	de 1055 à 1354			A10	**1.690**	**1.859**

DÉCOUPE OBLIQUE/INTERNE	En cas de coupes en biseau et encoches, on applique principalement le prix de la dimension spéciale de référence (largeur ou hauteur). La valeur indiquée à droite est ajoutée au prix de l‘article spécial de référence.	Prix supplémentaire
découpe oblique	possible uniquement sur le côté de fermeture / pour les découpes obliques jusqu‘à 8 mm, aucun coût supplémentaire	**94**
découpe interne	non disponible	**-**

Paroi latérale

GFW ...	MONTAGE BAC DE DOUCHE VWM extensibilité largeur adaptable sur un tub de douche de… à…		Verre „Sekurit“ 6 mm	cadre partiel Hauteur: 1950* mm Couleur SIL	WEI	SHL
ARTICLE STANDARD						
… 700	680 - 705		A10	**621**	**652**	**683**
… 750	730 - 755		A10	**636**	**668**	**700**
… 800	780 - 805		A10	**641**	**673**	**705**
… 900	880 - 905		A10	**670**	**704**	**737**
… 1000	980 - 1005		A10	**711**	**747**	**782**
MESURE SPÉCIALE	**largeur spéciale**	**hauteur standard**				
… SB1	de 120 à 800	1950 *	A10	**724**	**760**	**796**
… SB2	de 801 à 950	1950 *	A10	**781**	**820**	**859**
… SB3 •	de 951 à 1250	1950 *	A10	**823**	**864**	**905**
MESURE SPÉCIALE	**largeur spéciale**	**hauteur spéciale**				
… SH1	de 120 à 800	jusqu‘a 2000	A10	**786**	**825**	**865**
… SH2	de 801 à 950	jusqu‘a 2000	A10	**849**	**891**	**934**
… SH3 •	de 951 à 1250	jusqu‘a 2000	A10	**896**	**941**	**986**

DÉCOUPE OBLIQUE/INTERNE	En cas de coupes en biseau et encoches, on applique principalement le prix de la dimension spéciale de référence (largeur ou hauteur). La valeur indiquée à droite est ajoutée au prix de l‘article spécial de référence.	Prix supplémentaire
découpe oblique ou interne	Les coupes en biseau jusqu‘à 8 mm ne sont pas facturées.	**94**
découpe oblique et interne	Les coupes en biseau jusqu‘à 8 mm ne sont pas facturées.	**131**

VERRES		porte	paroi latérale
A10	verre clair	**0**	**0**
C10	Cincillà	**39**	**39**
TS10 | VM10	Privé | Nebula	**129**	**non disponible**
TS10 (L/R) | VM10 (L/R)	Privé | Nebula Pour ce verre, il faut préciser la position du paroi latérale (gauche/droite).	**non disponible**	**103**
AG10	Parsol gris	**129**	**103**
ST10	verre satiné	**231**	**195**

TRAITEMENT DU VERRE	Traitement de surface du verre (il est impossible d‘appliquer les deux traitements sur un seul verre)	porte	paroi latérale
Protect	Protection de la surface du verre avec effet anti-gouttes (glissement de l‘eau plus rapide).	**134**	**134**
ProCare	Protection de la surface du verre anticorrosion (TIMELESS).	**151**	**151**

PORTE-SERVIETTES		Prix supplémentaire
HT-TU	Le porte-serviette doit être précisé lors de la commande, car il ne pourra pas être fixé par la suite. Il n‘est pas disponible en combinaison avec tous de verres. Pour plus de détails, voir la rubrique „Accessoires“.	**233**

Pour l‘article „mesure spéciale en largeur“ ou „ mesure spéciale en largeur et/ou hauteur“ entrer la mesure souhaitée.
Ces articles sont adaptés seulement pour un montage sur receveur. Pour indications spéciales ou restrictions, voir détails à la fin de la gamme de produit.
* La hauteur du profil au mur / du pivot, avec hauteur standard de 1950 mm, est de 1968 mm. La hauteur du verre de la porte, du bord du receveur de douche au bord supérieur du verre, est de 1950 mm. Les mesures spéciales en hauteur sont fournies avec la hauteur commandée (élément au mur).



Porte pliante

pour combinaison avec paroi latérale
2 éléments pliants, support pour paroi latérale

cadre partiel

GFPW L
charnière à gauche

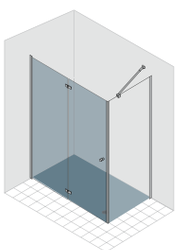

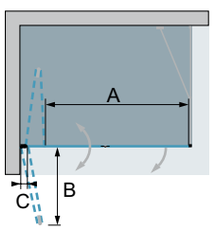

GFPW R
charnière à droite

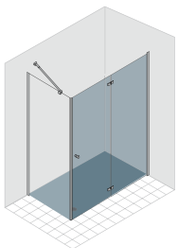

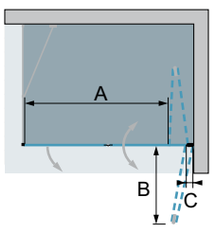

Informations produit
Ouverture vers l'extérieur et l'intérieur.

À partir de 1200 mm de largeur 2 emballages:
V1A (porte - côté poignée)
V1B (porte - côté mur)
La porte est livrée avec une extensibilté de -10 / +10 mm.

Paroi latérale

cadre partiel

GFW

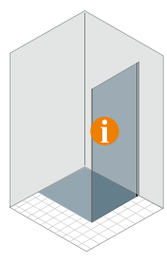

Informations produit
réversible
La paroi latérale est livrée avec une extensibilté de -10 / +15 mm.

Couleur
SIL SHL

Épaisseur du verre
6 mm

Verres

	Verre „Sekurit“ Protect	ProCare
A10	•	•
AG10	•	
C10	•	
ST10	•	
TS10	•	•
VM10	•	•

Porte-serviettes

Egalement disponible avec le porte-serviettes „Tubes“ prémonté en usine sur la partie fixe.

Porte pliante

GFPW L ... GFPW R ...	MONTAGE RAS DU SOL - moitié du verre VGM extensibilité largeur adaptable su mesure installation de... à...		largeur entrée A	rayon d'ouverture B	axe pivotant C	Verre „Sekurit" 6 mm	cadre partiel Hauteur: 1950* mm Couleur SIL	SHL
ARTICLE STANDARD								
... BM 700 **... BM 750** **... BM 800**	690 - 710 740 - 760 790 - 810		581 631 681	316 341 366	50-70	A10	**1.128**	**1.241**
... BM 900	890 - 910		781	416	50-70	A10	**1.185**	**1.304**
... BM 1000	990 - 1010		881	466	50-70	A10	**1.249**	**1.374**
... BM 1200	1190 - 1210		1081	566	50-70	A10	**1.338**	**1.472**
... BM 1400	1390 - 1410		1281	666	50-70	A10	**1.459**	**1.605**
MESURE SPÉCIALE	**largeur spéciale**	**hauteur standard**						
... XB1	de 530 à 850	1950 *	de 416 à 736			A10	**1.239**	**1.363**
... XB2	de 851 à 1000	1950 *	de 737 à 886			A10	**1.330**	**1.463**
... XB3	de 1001 à 1200	1950 *	de 887 à 1086			A10	**1.449**	**1.594**
... XB4	de 1201 à 1500	1950 *	de 1087 à 1386			A10	**1.570**	**1.727**
MESURE SPÉCIALE	**largeur spéciale**	**hauteur spéciale**						
... XH1	de 530 à 850	jusqu'a 2000	de 416 à 736			A10	**1.359**	**1.495**
... XH2	de 851 à 1000	jusqu'a 2000	de 737 à 886			A10	**1.416**	**1.558**
... XH3	de 1001 à 1200	jusqu'a 2000	de 887 à 1086			A10	**1.569**	**1.726**
... XH4	de 1201 à 1500	jusqu'a 2000	de 1087 à 1386			A10	**1.690**	**1.859**
DÉCOUPE OBLIQUE/INTERNE	En cas de coupes en biseau et encoches, on applique principalement le prix de la dimension spéciale de référence (largeur ou hauteur). La valeur indiquée à droite est ajoutée au prix de l'article spécial de référence.						Prix supplémentaire	
découpe oblique	possible uniquement sur le côté de fermeture / pour les découpes obliques jusqu'à 8 mm, aucun coût supplémentaire						**94**	
découpe interne	non disponible						**-**	

Paroi latérale

GFW ...	MONTAGE RAS DU SOL - moitié du verre VGM extensibilité largeur adaptable su mesure installation de... à...		Verre „Sekurit" 6 mm	cadre partiel Hauteur: 1950* mm Couleur SIL	WEI	SHL
ARTICLE STANDARD						
... BM 700	690 - 715		A10	**621**	**652**	**683**
... BM 750	740 - 765		A10	**636**	**668**	**700**
... BM 800	790 - 815		A10	**641**	**673**	**705**
... BM 900	890 - 915		A10	**670**	**704**	**737**
... BM 1000	990 - 1015		A10	**711**	**747**	**782**
... BM 1200 •	1190 - 1215		A10	**760**	**798**	**836**
MESURE SPÉCIALE	**largeur spéciale**	**hauteur standard**				
... XB1	de 120 à 800	1950 *	A10	**724**	**760**	**796**
... XB2	de 801 à 950	1950 *	A10	**781**	**820**	**859**
... XB3 •	de 951 à 1250	1950 *	A10	**823**	**864**	**905**
MESURE SPÉCIALE	**largeur spéciale**	**hauteur spéciale**				
... XH1	de 120 à 800	jusqu'a 2000	A10	**786**	**825**	**865**
... XH2	de 801 à 950	jusqu'a 2000	A10	**849**	**891**	**934**
... XH3 •	de 951 à 1250	jusqu'a 2000	A10	**896**	**941**	**986**
DÉCOUPE OBLIQUE/INTERNE	En cas de coupes en biseau et encoches, on applique principalement le prix de la dimension spéciale de référence (largeur ou hauteur). La valeur indiquée à droite est ajoutée au prix de l'article spécial de référence.			Prix supplémentaire		
découpe oblique ou interne	Les coupes en biseau jusqu'à 8 mm ne sont pas facturées.			**94**		
découpe oblique et interne	Les coupes en biseau jusqu'à 8 mm ne sont pas facturées.			**131**		

VERRES		porte	paroi latérale
A10	verre clair	**0**	**0**
C10	Cincillà	**39**	**39**
TS10 | VM10	Privé | Nebula	**129**	**non disponible**
TS10 (L/R) | VM10 (L/R)	Privé | Nebula Pour ce verre, il faut préciser la position du paroi latérale (gauche/droite).	**non disponible**	**103**
AG10	Parsol gris	**129**	**103**
ST10	verre satiné	**231**	**195**

TRAITEMENT DU VERRE	Traitement de surface du verre (il est impossible d'appliquer les deux traitements sur un seul verre)	porte	paroi latérale
Protect	Protection de la surface du verre avec effet anti-gouttes (glissement de l'eau plus rapide).	**134**	**134**
ProCare	Protection de la surface du verre anticorrosion (TIMELESS).	**151**	**151**

PORTE-SERVIETTES		Prix supplémentaire
HT-TU	Le porte-serviette doit être précisé lors de la commande, car il ne pourra pas être fixé par la suite. Il n'est pas disponible en combinaison avec tous de verres. Pour plus de détails, voir la rubrique „Accessoires".	**233**

Pour l'article „mesure spéciale en largeur" ou „ mesure spéciale en largeur et/ou hauteur" entrer la mesure souhaitée.
Ces articles sont adaptés pour montage au sol, moitié du verre. Pour indications spéciales, restrictions ou INFORMATIONS SUR LA MONTAGE pour montage au sol - moitié du verre, voir détails à la fin de la gamme de produit.
* La hauteur du profil au mur / du pivot, avec hauteur standard de 1950 mm, est de 1968 mm. La hauteur du verre de la porte, du bord du receveur de douche au bord supérieur du verre, est de 1950 mm. Les mesures spéciales en hauteur sont fournies avec la hauteur commandée (élément au mur).



Cabine d'angle, porte battante 1 élément, côtés séparés

cadre partiel

Le côté gauche doit être combiné avec le côté droit

1 élément battant

GPT1 E
côté gauche

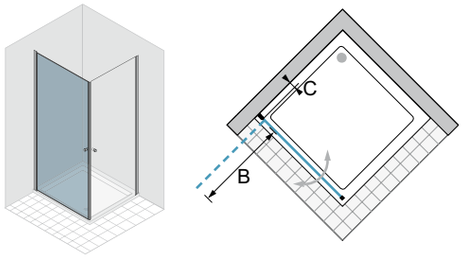

GPT1 K
côté droit

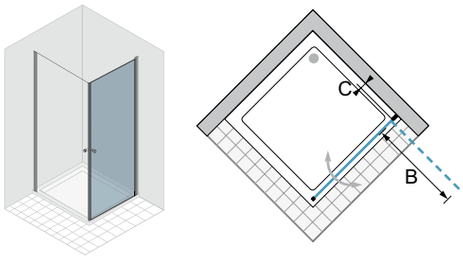

Informations produit

Ouverture vers l'extérieur et l'intérieur.
La porte est livrée avec une extensibilté de -10 / +10 mm.

Cabine d'angle, porte battante 1 élément, côtés séparés

cadre partiel

Le côté gauche doit être combiné avec le côté droit

1 élément battant

GPT1 E
côté gauche

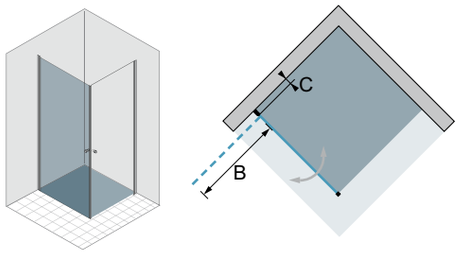

GPT1 K
côté droit

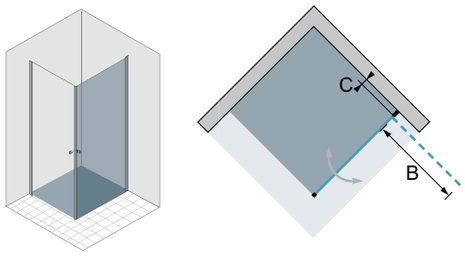

Informations produit

Ouverture vers l'extérieur et l'intérieur.
La porte est livrée avec une extensibilté de -10 / +10 mm.

Couleur

SIL SHL WEI

Épaisseur du verre

6 mm

Verres

Verre „Sekurit"

	Protect	ProCare
A10	•	•
AG10	•	
C10	•	
ST10	•	
TS10	•	•
VM10	•	•

Cabine d'angle, porte battante 1 élément, côtés séparés

GPT1 E ... GPT1 K ...	MONTAGE BAC DE DOUCHE VWM extensibilité largeur adaptable sur un tub de douche de… à…		rayon d'ouverture B	axe pivotant C	Verre „Sekurit" 6 mm	cadre partiel Hauteur: 1950* mm Couleur SIL	WEI	SHL
ARTICLE STANDARD								
… 700	685 - 705		599	50-70	A10	**863**	**906**	**949**
… 750	735 - 755		649	50-70	A10	**863**	**906**	**949**
… 800	785 - 805		699	50-70	A10	**881**	**925**	**969**
… 900	885 - 905		799	50-70	A10	**920**	**966**	**1.012**
… 1000	985 - 1005		899	50-70	A10	**978**	**1.027**	**1.076**
MESURE SPÉCIALE	**largeur spéciale**	**hauteur standard**						
… SB1	de 500 à 800	1950 *			A10	**964**	**1.012**	**1.060**
… SB2	de 801 à 900	1950 *			A10	**1.003**	**1.053**	**1.103**
… SB3	de 901 à 1000	1950 *			A10	**1.060**	**1.113**	**1.166**
MESURE SPÉCIALE	**largeur spéciale**	**hauteur spéciale**						
… SH1	de 500 à 800	jusqu'a 2000			A10	**1.060**	**1.113**	**1.166**
… SH2	de 801 à 900	jusqu'a 2000			A10	**1.099**	**1.154**	**1.209**
… SH3	de 901 à 1000	jusqu'a 2000			A10	**1.156**	**1.214**	**1.272**
DÉCOUPE OBLIQUE/INTERNE						Prix supplémentaire		
découpe oblique	non disponible					-		
découpe interne	non disponible					-		

Cabine d'angle, porte battante 1 élément, côtés séparés

GPT1 E ... GPT1 K ...	MONTAGE RAS DU SOL - moitié du verre VGM extensibilité largeur adaptable su mesure installation de… à…		rayon d'ouverture B	axe pivotant C	Verre „Sekurit" 6 mm	cadre partiel Hauteur: 1950* mm Couleur SIL	WEI	SHL
ARTICLE STANDARD								
… BM 700 **… BM 750**	690 - 710 740 - 760		632 682	50-70	A10	**863**	**906**	**949**
… BM 800	790 - 810		732	50-70	A10	**881**	**925**	**969**
… BM 900	890 - 910		832	50-70	A10	**920**	**966**	**1.012**
… BM 1000	990 - 1010		932	50-70	A10	**978**	**1.027**	**1.076**
MESURE SPÉCIALE	**largeur spéciale**	**hauteur standard**						
… XB1	de 500 à 800	1950 *			A10	**964**	**1.012**	**1.060**
… XB2	de 801 à 900	1950 *			A10	**1.003**	**1.053**	**1.103**
… XB3	de 901 à 1000	1950 *			A10	**1.060**	**1.113**	**1.166**
MESURE SPÉCIALE	**largeur spéciale**	**hauteur spéciale**						
… XH1	de 500 à 800	jusqu'a 2000			A10	**1.060**	**1.113**	**1.166**
… XH2	de 801 à 900	jusqu'a 2000			A10	**1.099**	**1.154**	**1.209**
… XH3	de 901 à 1000	jusqu'a 2000			A10	**1.156**	**1.214**	**1.272**
DÉCOUPE OBLIQUE/INTERNE						Prix supplémentaire		
découpe oblique	non disponible					-		
découpe interne	non disponible					-		

VERRES		demi-angle
A10	verre clair	**0**
C10	Cincillà	**39**
TS10 | VM10	Privé | Nebula	**103**
AG10	Parsol gris	**103**
ST10	verre satiné	**195**

TRAITEMENT DU VERRE	Traitement de surface du verre (il est impossible d'appliquer les deux traitements sur un seul verre)	demi-angle
Protect	Protection de la surface du verre avec effet anti-gouttes (glissement de l'eau plus rapide).	**134**
ProCare	Protection de la surface du verre anticorrosion (TIMELESS).	**151**

Pour l'article „mesure spéciale en largeur" ou „ mesure spéciale en largeur et/ou hauteur" entrer la mesure souhaitée.
Ces articles sont adaptés seulement pour un montage sur receveur. Pour indications spéciales ou restrictions, voir détails à la fin de la gamme de produit.
* La hauteur du profil au mur / du pivot, avec hauteur standard de 1950 mm, est de 1968 mm. La hauteur du verre de la porte, du bord du receveur de douche au bord supérieur du verre, est de 1950 mm. Les mesures spéciales en hauteur sont fournies avec la hauteur commandée (élément au mur).



Cabine d'angle, porte battante 1 élément - élément fixe, côtés séparés

cadre partiel

Le côté gauche doit être combiné avec le côté droit

1 élément battant, 1 paroi fixe/support

GFT E
côté gauche



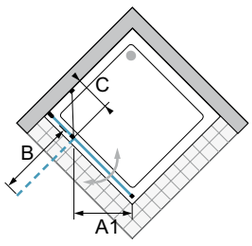

GFT K
côté droit

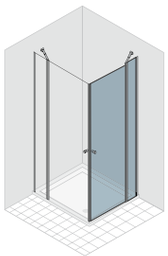

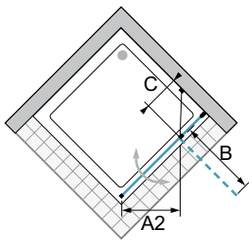

Informations produit

Ouverture vers l'extérieur et l'intérieur.
À partir de 1200 mm de largeur 2 emballages:
V1A (porte)
V1B (élément fixe)
La porte est livrée avec une extensibilté de -10 / +15 mm.
largeur min-max en détail: éléments fixe min 120 mm - max. 1000 mm / porte min. 380 mm - max. 800 mm.

Cabine d'angle, porte battante 1 élément - élément fixe, côtés séparés

cadre partiel

Le côté gauche doit être combiné avec le côté droit

1 élément battant, 1 paroi fixe/support

GFT E
côté gauche

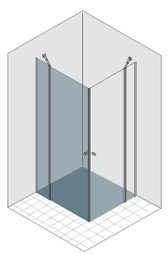

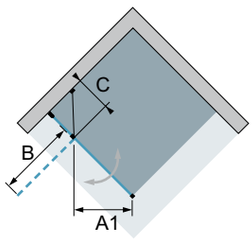

GFT K
côté droit

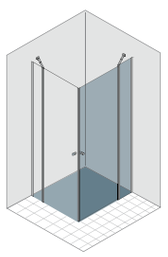

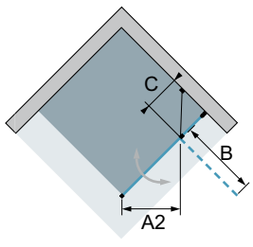

Informations produit

Ouverture vers l'extérieur et l'intérieur.
À partir de 1200 mm de largeur 2 emballages:
V1A (porte)
V1B (élément fixe)
La porte est livrée avec une extensibilté de -10 / +15 mm.
largeur min-max en détail: éléments fixe min 120 mm - max. 1000 mm / porte min. 380 mm - max. 800 mm.

Couleur

SIL SHL WEI

Épaisseur du verre

6 mm

Verres

Verre „Sekurit“

	Protect	ProCare
A10	•	•
AG10	•	
C10	•	
ST10	•	
TS10	•	•
VM10	•	•

Cabine d'angle, porte battante 1 élément - élément fixe, côtés séparés

GFT E ... GFT K ...	MONTAGE BAC DE DOUCHE VWM extensibilité largeur		largeur entrée	rayon d´ouverture	mesures élément fixe	Verre „Sekurit“ 6 mm	cadre partiel Hauteur: 1950* mm Couleur		
	adaptable sur un tub de douche de... à...		(moitié) A1/A2*	B	C		SIL	WEI	SHL
ARTICLE STANDARD									
... 750	731 - 756		335	484	199-224	A10	**924**	**970**	**1.016**
... 800	781 - 806		370	534	199-224	A10	**941**	**988**	**1.035**
... 850 **... 900**	831 - 856 881 - 906		405 441	584 634	199-224	A10	**984**	**1.033**	**1.082**
... 1000	981 - 1006		441	634	299-324	A10	**1.043**	**1.095**	**1.147**
... 1100 **... 1200**	1081 - 1106 1181 - 1206		511	734	299-324 399-424	A10	**1.116**	**1.172**	**1.228**
MESURE SPÉCIALE	**largeur spéciale**	**hauteur standard**							
... SB1	de 650 à 850	1950 *	de 650 à 662 = sur mesure de 663 à 790 = 335 de 791 à 840 = 370 de 841 à 850 = 405	sur mesure 484 534 584		A10	**1.053**	**1.106**	**1.158**
... SB2	de 851 à 1000	1950 *	de 851 à 890= 405 de 891à 1000 = 441	584 634		A10	**1.095**	**1.150**	**1.205**
... SB3	de 1001 à 1300	1950 *	de 1001 à 1090 = 441 de 1091 à 1300 = 511	634 734		A10	**1.188**	**1.247**	**1.307**
... SB4	de 1301 à 1800	1950 *	de 1301 à 1800 = 511	734		A10	**1.295**	**1.360**	**1.425**
MESURE SPÉCIALE	**largeur spéciale**	**hauteur spéciale**							
... SH1	de 650 à 850	jusqu'a 2000	de 650 à 662 = sur mesure de 663 à 790 = 335 de 791 à 840 = 370 de 841 à 850 = 405	sur mesure 484 534 584		A10	**1.126**	**1.182**	**1.239**
... SH2	de 851 à 1000	jusqu'a 2000	de 851 à 890= 405 de 891à 1000 = 441	584 634		A10	**1.169**	**1.227**	**1.286**
... SH3	de 1001 à 1300	jusqu'a 2000	de 1001 à 1090 = 441 de 1091 à 1300 = 511	634 734		A10	**1.268**	**1.331**	**1.395**
... SH4	de 1301 à 1800	jusqu'a 2000	de 1301 à 1800 = 511	734		A10	**1.379**	**1.448**	**1.517**

DÉCOUPE OBLIQUE/INTERNE	En cas de coupes en biseau et encoches, on applique principalement le prix de la dimension spéciale de référence (largeur ou hauteur). La valeur indiquée à droite est ajoutée au prix de l'article spécial de référence.	Prix supplémentaire
découpe oblique ou interne	découpe oblique/interne possible uniquement sur l'élément fixe / pour les découpes obliques jusqu'à 8 mm aucun coût supplémentaire.	**94**
découpe oblique et interne	découpe oblique/interne possible uniquement sur l'élément fixe / pour les découpes obliques jusqu'à 8 mm aucun coût supplémentaire.	**131**

Cabine d'angle, porte battante 1 élément - élément fixe, côtés séparés

GFT E ... GFT K ...	MONTAGE RAS DU SOL - moitié du verre VGM extensibilité largeur		largeur entrée	rayon d´ouverture	mesures élément fixe	Verre „Sekurit“ 6 mm	cadre partiel Hauteur: 1950* mm Couleur		
	adaptable su mesure installation de... à...		(moitié) A1/A2*	B	C		SIL	WEI	SHL
ARTICLE STANDARD									
... BM 750	740 - 765		335	484	236-261	A10	**924**	**970**	**1.016**
... BM 800	790 - 815		370	534	236-261	A10	**941**	**988**	**1.035**
... BM 850 **... BM 900**	840 - 865 890 - 915		405 441	584 634	236-261	A10	**984**	**1.033**	**1.082**
... BM 1000	990 - 1015		441	634	336-361	A10	**1.043**	**1.095**	**1.147**
... BM 1100 **... BM 1200**	1090 - 1115 1190 - 1215		511	734	336-361 436-461	A10	**1.116**	**1.172**	**1.228**
MESURE SPÉCIALE	**largeur spéciale**	**hauteur standard**							
... XB1	de 650 à 850	1950 *	de 650 à 762 = 335 de 763 à 812 = 370 de 813 à 850 = 405	484 534 584		A10	**1.053**	**1.106**	**1.158**
... XB2	de 851 à 1000	1950 *	de 851 à 862 = 405 de 863 à 1000 = 441	584 634		A10	**1.095**	**1.150**	**1.205**
... XB3	de 1001 à 1300	1950 *	de 1001 à 1062 = 441 de 1063 à 1300 = 511	634 734		A10	**1.188**	**1.247**	**1.307**
... XB4	de 1301 à 1800	1950 *	de 1301 à 1800 = 511	734		A10	**1.295**	**1.360**	**1.425**
MESURE SPÉCIALE	**largeur spéciale**	**hauteur spéciale**							
... XH1	de 650 à 850	jusqu'a 2000	de 650 à 762 = 335 de 763 à 812 = 370 de 813 à 850 = 405	484 534 584		A10	**1.126**	**1.182**	**1.239**
... XH2	de 851 à 1000	jusqu'a 2000	de 851 à 862 = 405 de 863 à 1000 = 441	584 634		A10	**1.169**	**1.227**	**1.286**
... XH3	de 1001 à 1300	jusqu'a 2000	de 1001 à 1062 = 441 de 1063 à 1300 = 511	634 734		A10	**1.268**	**1.331**	**1.395**
... XH4	de 1301 à 1800	jusqu'a 2000	de 1301 à 1800 = 511	734		A10	**1.379**	**1.448**	**1.517**

DÉCOUPE OBLIQUE/INTERNE	En cas de coupes en biseau et encoches, on applique principalement le prix de la dimension spéciale de référence (largeur ou hauteur). La valeur indiquée à droite est ajoutée au prix de l'article spécial de référence.	Prix supplémentaire
découpe oblique ou interne	découpe oblique/interne possible uniquement sur l'élément fixe / pour les découpes obliques jusqu'à 8 mm aucun coût supplémentaire.	**94**
découpe oblique et interne	découpe oblique/interne possible uniquement sur l'élément fixe / pour les découpes obliques jusqu'à 8 mm aucun coût supplémentaire.	**131**

VERRES		demi-angle
A10	verre clair	**0**
C10	Cincillà	**39**
TS10 | VM10	Privé | Nebula	**129**
AG10	Parsol gris	**129**
ST10	verre satiné	**231**

TRAITEMENT DU VERRE	Traitement de surface du verre (il est impossible d'appliquer les deux traitements sur un seul verre)	demi-angle
Protect	Protection de la surface du verre avec effet anti-gouttes (glissement de l'eau plus rapide).	**134**
ProCare	Protection de la surface du verre anticorrosion (TIMELESS).	**151**

Pour l'article „mesure spéciale en largeur“ ou „ mesure spéciale en largeur et/ou hauteur“ entrer la mesure souhaitée.
Ces articles sont adaptés seulement pour un montage sur receveur. Pour indications spéciales ou restrictions, voir détails à la fin de la gamme de produit.
Attention, sans indication spéciale, la porte sera fournie avec la largeur d'entrée ci-dessus.
* La hauteur du profil fixe, avec hauteur standard de 1950 mm, est de 1968 mm. La hauteur du verre de la porte, du bord du receveur de douche au bord supérieur du verre, est de 1950 mm. Les mesures spéciales en hauteur sont fournies avec la hauteur commandée (élément fixe).



Cabine d'angle, porte pliante, côtés séparés

cadre partiel

Le côté gauche doit être combiné avec le côté droit

2 éléments pliants

GFP E
côté gauche

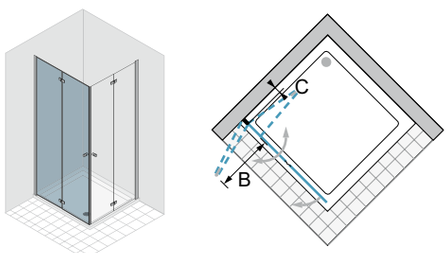

GFP K
côté droit

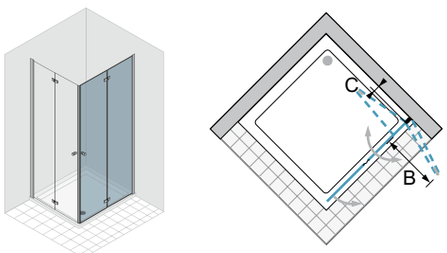

Informations produit

Ouverture vers l'extérieur et l'intérieur.

À partir de 1200 mm de largeur 2 emballages:
V1A (porte - côté poignée)
V1B (porte - côté mur)
La porte est livrée avec une extensibilté de -10 / +10 mm.

Cabine d'angle, porte pliante, côtés séparés

cadre partiel

Le côté gauche doit être combiné avec le côté droit

2 éléments pliants

GFP E
côté gauche

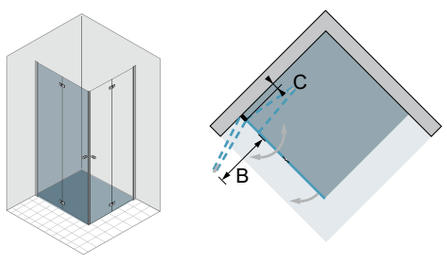

GFP K
côté droit

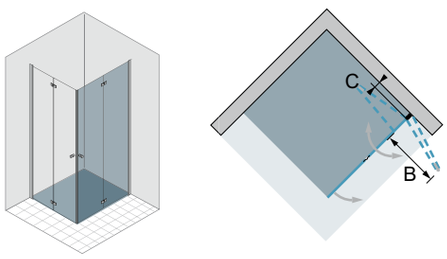

Informations produit

Ouverture vers l'extérieur et l'intérieur.

À partir de 1200 mm de largeur 2 emballages:
V1A (porte - côté poignée)
V1B (porte - côté mur)
La porte est livrée avec une extensibilté de -10 / +10 mm.

Couleur

SIL SHL

Épaisseur du verre

6 mm

Verres

Verre „Sekurit"

	Protect	ProCare
A10	•	•
AG10	•	
C10	•	
ST10	•	
TS10	•	•
VM10	•	•

Cabine d'angle, porte pliante, côtés séparés

GFP E ... GFP K ...	MONTAGE BAC DE DOUCHE VWM extensibilité largeur		rayon d´ouverture	axe pivotant	Verre „Sekurit" 6 mm	cadre partiel Hauteur: 1950* mm Couleur	
	adaptable sur un tub de douche de… à…		B	C		SIL	SHL
ARTICLE STANDARD							
... 700 **... 750**	685 - 705 735 - 755		303 328	50-70	A10	**1.098**	**1.208**
... 800	785 - 805		353	50-70	A10	**1.098**	**1.208**
... 900	885 - 905		403	50-70	A10	**1.150**	**1.265**
... 1000	985 - 1005		453	50-70	A10	**1.214**	**1.335**
... 1200	1185 - 1205		553	50-70	A10	**1.299**	**1.429**
... 1400	1385 - 1405		653	50-70	A10	**1.414**	**1.555**
MESURE SPÉCIALE	**largeur spéciale**	**hauteur standard**					
... SB1	de 500 à 850	1950 *			A10	**1.209**	**1.330**
... SB2	de 851 à 1000	1950 *			A10	**1.295**	**1.425**
... SB3	de 1001 à 1200	1950 *			A10	**1.410**	**1.551**
... SB4	de 1201 à 1500	1950 *			A10	**1.525**	**1.678**
MESURE SPÉCIALE	**largeur spéciale**	**hauteur spéciale**					
... SH1	de 500 à 850	jusqu'a 2000			A10	**1.329**	**1.462**
... SH2	de 851 à 1000	jusqu'a 2000			A10	**1.381**	**1.519**
... SH3	de 1001 à 1200	jusqu'a 2000			A10	**1.530**	**1.683**
... SH4	de 1201 à 1500	jusqu'a 2000			A10	**1.645**	**1.810**
DÉCOUPE OBLIQUE/INTERNE	En cas de coupes en biseau et encoches, on applique principalement le prix de la dimension spéciale de référence (largeur ou hauteur). La valeur indiquée à droite est ajoutée au prix de l'article spécial de référence.					Prix supplémentaire	
découpe oblique	non disponible					-	
découpe interne	non disponible					-	

Cabine d'angle, porte pliante, côtés séparés

GFP E ... GFP K ...	MONTAGE RAS DU SOL - moitié du verre VGM extensibilité largeur		rayon d´ouverture	axe pivotant	Verre „Sekurit" 6 mm	cadre partiel Hauteur: 1950* mm Couleur	
	adaptable su mesure installation de… à…		B	C		SIL	SHL
ARTICLE STANDARD							
... BM 700 **... BM 750** **... BM 800**	690 - 710 740 - 760 790 - 810		316 341 366	50-70	A10	**1.098**	**1.208**
... BM 900	890 - 910		416	50-70	A10	**1.150**	**1.265**
... BM 1000	990 - 1010		466	50-70	A10	**1.214**	**1.335**
... BM 1200	1190 - 1210		566	50-70	A10	**1.299**	**1.429**
... BM 1400	1390 - 1410		666	50-70	A10	**1.414**	**1.555**
MESURE SPÉCIALE	**largeur spéciale**	**hauteur standard**					
... XB1	de 500 à 850	1950 *			A10	**1.209**	**1.330**
... XB2	de 851 à 1000	1950 *			A10	**1.295**	**1.425**
... XB3	de 1001 à 1200	1950 *			A10	**1.410**	**1.551**
... XB4	de 1201 à 1500	1950 *			A10	**1.525**	**1.678**
MESURE SPÉCIALE	**largeur spéciale**	**hauteur spéciale**					
... XH1	de 500 à 850	jusqu'a 2000			A10	**1.329**	**1.462**
... XH2	de 851 à 1000	jusqu'a 2000			A10	**1.381**	**1.519**
... XH3	de 1001 à 1200	jusqu'a 2000			A10	**1.530**	**1.683**
... XH4	de 1201 à 1500	jusqu'a 2000			A10	**1.645**	**1.810**
DÉCOUPE OBLIQUE/INTERNE	En cas de coupes en biseau et encoches, on applique principalement le prix de la dimension spéciale de référence (largeur ou hauteur). La valeur indiquée à droite est ajoutée au prix de l'article spécial de référence.					Prix supplémentaire	
découpe oblique	non disponible					-	
découpe interne	non disponible					-	

VERRES		demi-angle
A10	verre clair	**0**
C10	Cincillà	**39**
TS10 | VM10	Privé | Nebula	**129**
AG10	Parsol gris	**129**
ST10	verre satiné	**231**

TRAITEMENT DU VERRE	Traitement de surface du verre (il est impossible d'appliquer les deux traitements sur un seul verre)	demi-angle
Protect	Protection de la surface du verre avec effet anti-gouttes (glissement de l'eau plus rapide).	**134**
ProCare	Protection de la surface du verre anticorrosion (TIMELESS).	**151**

Pour l'article „mesure spéciale en largeur" ou „ mesure spéciale en largeur et/ou hauteur" entrer la mesure souhaitée.
Ces articles sont adaptés seulement pour un montage sur receveur. Pour indications spéciales ou restrictions, voir détails à la fin de la gamme de produit.
* La hauteur du profil au mur / du pivot, avec hauteur standard de 1950 mm, est de 1968 mm. La hauteur du verre de la porte, du bord du receveur de douche au bord supérieur du verre, est de 1950 mm. Les mesures spéciales en hauteur sont fournies avec la hauteur commandée (élément au mur).





Douche pentagonale, porte battante - élément fixe

cadre partiel

1 élément pivotant, 2 parois fixes/supports

GF1S L
charnière à gauche

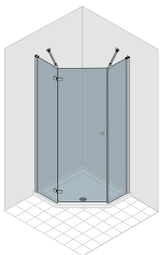

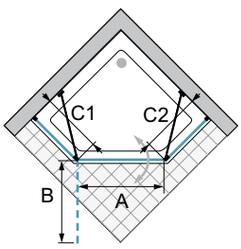

GF1S R
charnière à droite

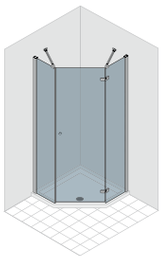

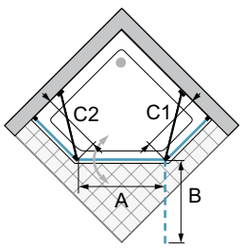

Informations produit
Ouverture vers l'extérieur.
unités d'emballage: 2
V1: porte
V2: éléments fixe
L'article est livré avec une adaptabilité de -10 / +15 mm.
largeur min-max en détail: élément fixe min 150 mm - max. 800 mm / porte min. 400 mm - max. 800 mm.

Douche pentagonale, porte battante à 2 éléments - élément fixe

cadre partiel

2 éléments battants, 2 parois fixes/supports

GF2

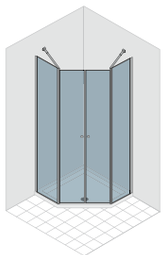

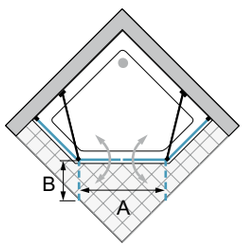

Informations produit
Ouverture vers l'extérieur et l'intérieur.
unités d'emballage: 2
V1: portes
V2: éléments fixe
L'article est livré avec une adaptabilité de -10 / +15 mm.
largeur min-max en détail: élément fixe min 150 mm - max. 800 mm / porte min. 400 mm - max. 800 mm.

Couleur
SIL SHL WEI

Épaisseur du verre
6 mm

Verres

Verre „Sekurit"

	Protect	ProCare
A10	•	•
AG10	•	
C10	•	
ST10	•	
TS10	•	•
VM10	•	•

Douche pentagonale, porte battante - élément fixe

GF1S L ... GF1S R ...	MONTAGE BAC DE DOUCHE VWM extensibilité largeur	MONTAGE RAS DU SOL - moitié du verre VGM extensibilité largeur	tub de douche - (mesures diagonale)	largeur entrée	rayon d´ouverture	mesures élément fixe	Verre „Sekurit“ 6 mm	cadre partiel Hauteur: 1950 mm Couleur	
	adaptable sur un tub de douche de… à…	adaptable su mesure installation de… à…		A	B	C1/C2		SIL	SHL
MESURE STANDARD									
… 960 … 963 … 965 … 971	880 - 905	852 - 877	900 (600) 900 (636) 900 (655) 900 (710)	593 629 648 699	609 645 664 715	C1=442-467 C2=429-454 C1=417-442 C2=404-429 C1=403-428 C2=390-415 C1=367-392 C2=354-379	A10	**1.801**	**1.981**
… 1063 … 1065 … 1071	980 - 1005	952 - 977	1000 (636) 1000 (655) 1000 (710)	629 648 699	645 664 715	C1=517-542 C2=504-529 C1=503-528 C2=490-515 C1=467-492 C2=454-479	A10	**1.875**	**2.063**
MESURE SPÉCIALE	**largeur spéciale**	**hauteur standard**							
… SF1	de 800 à 950	1950					A10	**1.946**	**2.141**
… SF2	de 951 à 1100	1950					A10	**2.020**	**2.222**
MESURE SPÉCIALE	**largeur spéciale**	**hauteur spéciale**							
… SF5	de 800 à 950	jusqu'a 2000					A10	**2.133**	**2.346**
… SF6	de 951 à 1100	jusqu'a 2000					A10	**2.206**	**2.427**
DÉCOUPE OBLIQUE/INTERNE	En cas de coupes en biseau et encoches, on applique principalement le prix de la dimension spéciale de référence (largeur ou hauteur). La valeur indiquée à droite est ajoutée au prix de l'article spécial de référence.							Prix supplémentaire	
découpe oblique ou interne	découpe oblique/interne possible uniquement sur l'élément fixe / pour les découpes obliques jusqu'à 8 mm aucun coût supplémentaire.							**94**	
découpe oblique et interne	découpe oblique/interne possible uniquement sur l'élément fixe / pour les découpes obliques jusqu'à 8 mm aucun coût supplémentaire.							**131**	

Douche pentagonale, porte battante à 2 éléments - élément fixe

GF2 ...	MONTAGE BAC DE DOUCHE VWM extensibilité largeur	MONTAGE RAS DU SOL - moitié du verre VGM extensibilité largeur	mesures receveur de douche	largeur entrée	rayon d´ouverture	mesures diagonale	Verre „Sekurit“ 6 mm	cadre partiel Hauteur: 1950* mm Couleur		
	adaptable sur un tub de douche de… à…	adaptable su mesure installation de… à…		A	B			SIL	WEI	SHL
ARTICLE STANDARD										
… 960 … 963 … 965 … 971	880 - 905	852 - 877	900	509 543 563 615	265 282 292 318	600 636 655 710	A10	**1.784**	**1.873**	**1.962**
… 1063 … 1065 … 1071	980 - 1005	952 - 977	1000	543 563 615	282 292 318	636 655 710	A10	**1.853**	**1.946**	**2.038**
MESURE SPÉCIALE	**largeur spéciale**	**hauteur standard**								
… SF1	de 800 à 950	1950 *					A10	**1.929**	**2.025**	**2.122**
… SF2	de 951 à 1100	1950 *					A10	**1.998**	**2.098**	**2.198**
MESURE SPÉCIALE	**largeur spéciale**	**hauteur spéciale**								
… SF5	de 800 à 950	jusqu'a 2000					A10	**2.115**	**2.221**	**2.327**
… SF6	de 951 à 1100	jusqu'a 2000					A10	**2.184**	**2.293**	**2.402**
DÉCOUPE OBLIQUE/INTERNE	En cas de coupes en biseau et encoches, on applique principalement le prix de la dimension spéciale de référence (largeur ou hauteur). La valeur indiquée à droite est ajoutée au prix de l'article spécial de référence.							Prix supplémentaire		
découpe oblique ou interne	découpe oblique/interne possible uniquement sur l'élément fixe / pour les découpes obliques jusqu'à 8 mm aucun coût supplémentaire.							**94**		
découpe oblique et interne	découpe oblique/interne possible uniquement sur l'élément fixe / pour les découpes obliques jusqu'à 8 mm aucun coût supplémentaire.							**131**		

VERRES		article complet
A10	verre clair	**0**
C10	Cincillà	**78**
TS10 | VM10	Privé | Nebula	**181**
AG10	Parsol gris	**234**
ST10	verre satiné	**415**

TRAITEMENT DU VERRE	Traitement de surface du verre (il est impossible d'appliquer les deux traitements sur un seul verre)	article complet
Protect	Protection de la surface du verre avec effet anti-gouttes (glissement de l'eau plus rapide).	**261**
ProCare	Protection de la surface du verre anticorrosion (TIMELESS).	**295**

Pour l'article „mesure spéciale“ SF entrer la mesure souhaitée ou veuillez joindre à votre commande un croquis précis avec toutes les cotes respectives. Veuillez utiliser nos feuilles de mesures spéciales. Ces articles sont adaptés seulement pour un montage sur receveur. pour montage au sol voir ci-dessous. Pour indications spéciales ou restrictions, voir détails à la fin de la gamme de produit.

* La hauteur du profil fixe, avec hauteur standard de 1950 mm, est de 1968 mm - et la hauteur du verre de la porte, du bord du receveur de douche au bord supérieur du verre, est de 1950 mm.

Les mesures spéciales en hauteur sont fournies avec la hauteur commandée (élément fixe).

Note pour montage au sol: Les éléments ci-dessus sont conçus et adaptés pour un montage sur receveur. Si vous souhaitez utiliser cet article standard pour une structure au sol, vous trouvez dans la colonne VGM - montage au sol, les dimensions correspondantes et/ou l'adaptabilité. Ces mesures sont adaptées à un montage moitié du verre. Pour indications spéciales , voir à la fin de la collection.

** Attention: la mesure diagonale ci-dessus se réfère au receveur de douche - pour un montage au sol, cette mesure est réduite. Pour plus de détails, veuillez consulter l'usine. Si ces dimensions ne vont pas, une mesure spéciale doit être commandée. Veuillez joindre à votre commande un dessin précis de votre situation et remplir le document pour montage au sol (voir la liste de prix brut duka à la p.297, sous www.duka.net et/ou contacter l'usine).



Douche pentagonale, porte battante asymétrique

cadre partiel

2 éléments battants, 1 paroi fixe/support

GRX L
Entrée à gauche

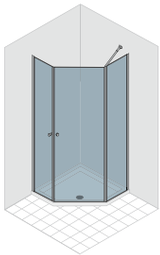

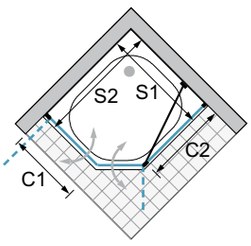

GRX R
Entrée à droite

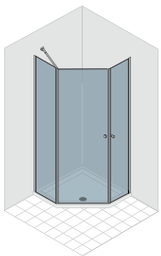

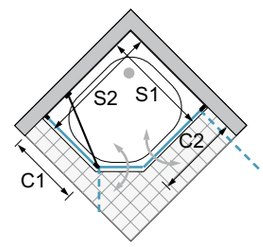

Informations produit

Ouverture vers l'extérieur et l'intérieur.
unités d'emballage: 2
V1: portes
V2: élément fixe
La séparation est livrée avec une extensibilté de -10 / +10 (15) mm.
largeur min-max en détail: élément fixe min 120 mm - max. 800 mm / portes min. 250 mm - max. 800 mm.

Douche pentagonale, porte battante asymétrique

cadre partiel

2 éléments battants, 1 paroi fixe/support

GLX L
Entrée à gauche



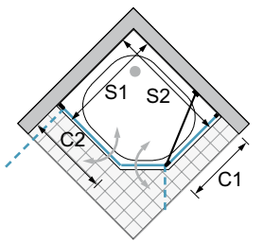

GLX R
Entrée à droite

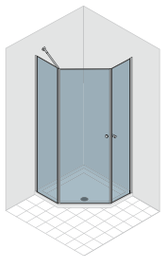

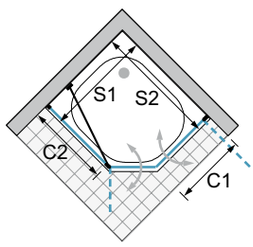

Informations produit

Ouverture vers l'extérieur et l'intérieur.
unités d'emballage: 2
V1: portes
V2: élément fixe
La séparation est livrée avec une extensibilté de -10 / +10 (15) mm.
largeur min-max en détail: élément fixe min 120 mm - max. 800 mm / portes min. 250 mm - max. 800 mm.

Couleur

SIL SHL WEI

Épaisseur du verre

6 mm

Verres

	Verre „Sekurit“	**Protect ProCare**
A10	•	•
AG10	•	
C10	•	
ST10	•	
TS10	•	•
VM10	•	•

Douche pentagonale, porte battante asymétrique

GRX L ... GRX R ...	extensibilité largeur	.	fabricants - modéles	mesures receveur de douche S1 / S2	mesures receveur de douche C1 / C2	Verre „Sekurit“ 6 mm	cadre partiel Hauteur: 1950* mm Couleur SIL	WEI	SHL
ARTICLE STANDARD									
... 1003 **... 1004** **... 1006** **... 1007**	S1=785-805/S2=781-806 S1=785-805/S2=781-806 S1=735-755/S2=831-856 S1=735-755/S2=881-906		Polypex - Soft 8 rechts Polypex - Basis 8 rechts GC - Derby Petit Duscholux - Piccolo 670	800/800 800/800 750/850 750/900	600/430 550/300 500/500 500/500	A10	**1.950**	**2.048**	**2.145**
MESURE SPÉCIALE	**largeur spéciale**	**hauteur standard**							
... SF1	700 - 1100	1950*	Polypex - Soft 8 rechts	800/800	600/430	A10	**2.095**	**2.200**	**2.305**
MESURE SPÉCIALE	**largeur spéciale**	**hauteur spéciale**							
... SF5	700 - 1100	jusqu'a 2000	Polypex - Soft 8 rechts	800/800	600/430	A10	**2.281**	**2.395**	**2.509**
DÉCOUPE OBLIQUE/INTERNE	En cas de coupes en biseau et encoches, on applique principalement le prix de la dimension spéciale de référence (largeur ou hauteur). La valeur indiquée à droite est ajoutée au prix de l'article spécial de référence.						Prix supplémentaire		
découpe oblique ou interne	découpe oblique/interne possible uniquement sur l'élément fixe / pour les découpes obliques jusqu'à 8 mm aucun coût supplémentaire.						**94**		
découpe oblique et interne	découpe oblique/interne possible uniquement sur l'élément fixe / pour les découpes obliques jusqu'à 8 mm aucun coût supplémentaire.						**131**		

Douche pentagonale, porte battante asymétrique

GLX L ... GLX R ...	extensibilité largeur	.	fabricants - modéles	mesures receveur de douche S1 / S2	mesures receveur de douche C1 / C2	Verre „Sekurit“ 6 mm	cadre partiel Hauteur: 1950* mm Couleur SIL	WEI	SHL
ARTICLE STANDARD									
... 1003 **... 1004** **... 1006** **... 1007**	S1=785-805/S2=781-806 S1=785-805/S2=781-806 S1=735-755/S2=831-856 S1=735-755/S2=881-906		Polypex - Soft 8 links Polypex - Basis 8 links GC - Derby Petit Duscholux - Piccolo 669	800/800 800/800 750/850 750/900	600/430 550/300 500/500 500/500	A10	**1.950**	**2.048**	**2.145**
MESURE SPÉCIALE	**largeur spéciale**	**hauteur standard**							
... SF1	700 - 1100	1950*	Polypex - Soft 8 links	800/800	600/430	A10	**2.095**	**2.200**	**2.305**
MESURE SPÉCIALE	**largeur spéciale**	**hauteur spéciale**							
... SF5	700 - 1100	jusqu'a 2000	Polypex - Soft 8 links	800/800	600/430	A10	**2.281**	**2.395**	**2.509**
DÉCOUPE OBLIQUE/INTERNE	En cas de coupes en biseau et encoches, on applique principalement le prix de la dimension spéciale de référence (largeur ou hauteur). La valeur indiquée à droite est ajoutée au prix de l'article spécial de référence.						Prix supplémentaire		
découpe oblique ou interne	découpe oblique/interne possible uniquement sur l'élément fixe / pour les découpes obliques jusqu'à 8 mm aucun coût supplémentaire.						**94**		
découpe oblique et interne	découpe oblique/interne possible uniquement sur l'élément fixe / pour les découpes obliques jusqu'à 8 mm aucun coût supplémentaire.						**131**		

VERRES		article complet
A10	verre clair	**0**
C10	Cincillà	**78**
TS10 | VM10	Privé | Nebula	**181**
AG10	Parsol gris	**234**
ST10	verre satiné	**415**

TRAITEMENT DU VERRE	Traitement de surface du verre (il est impossible d'appliquer les deux traitements sur un seul verre)	article complet
Protect	Protection de la surface du verre avec effet anti-gouttes (glissement de l'eau plus rapide).	**261**
ProCare	Protection de la surface du verre anticorrosion (TIMELESS).	**295**

Pour l'article „mesure spéciale“ SF entrer la mesure souhaitée ou veuillez joindre à votre commande un croquis précis avec toutes les cotes respectives. Veuillez utiliser nos feuilles de mesures spéciales.
Ces articles sont adaptés seulement pour un montage sur receveur. Pour indications spéciales ou restrictions, voir détails à la fin de la gamme de produit.
* La hauteur du profil fixe et du profil au mur, avec hauteur standard de 1950 mm, est de 1968 mm. La hauteur du verre de la porte, du bord du receveur de douche au bord supérieur du verre, est de 1950 mm.

Note pour montage au sol

Les éléments ci-dessus sont conçus et adaptés pour un montage sur receveur. Si vous souhaitez utiliser cette séparation pour un montage au sol, une mesure spéciale doit être commandée. Veuillez joindre à votre commande un dessin précis de votre situation et remplir le document pour montage au sol (voir la liste de prix brut duka à la p.297, sous www.duka.net et/ou contacter l'usine).



Ronde,
porte battante à 2 éléments - élément fixe
2 éléments arrondis battants, 2 parois fixes/supports

cadre partiel

GFRP4

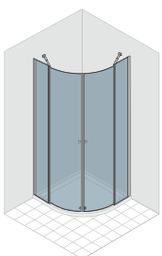

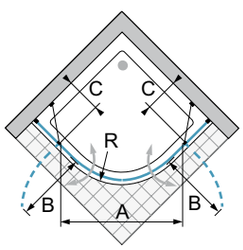

Informations produit
réversible
Ouverture vers l'extérieur et l'intérieur.
unités d'emballage: 2
V1: portes
V2: éléments fixe
L'article est livré avec une adaptabilité de -10 / +15 mm.
largeur min-max en détail: élément fixe min 150 mm - max. 700 mm /
Porte non disponible avec mesure spéciale en largeur.

Couleur

SIL	SHL	WEI

Épaisseur du verre
6 mm

Verres

	Verre „Sekurit"	**Protect ProCare**
A10	•	•
C10	•	
ST10	•	

Ronde, porte battante à 2 éléments - élément fixe

GFRP4 ...	MONTAGE BAC DE DOUCHE VWM extensibilité largeur	MONTAGE RAS DU SOL - moitié du verre VGM extensibilité largeur	tub de douche - (rayon)	largeur entrée	rayon d´ouverture	mesures élément fixe	Verre „Sekurit“ 6 mm	cadre partiel Hauteur: 1950* mm Couleur		
	adaptable sur un tub de douche de... à...	adaptable su mesure installation de... à...	R	A	B	C		SIL	WEI	SHL
ARTICLE STANDARD										
... 75R38 **... 80R46**	731 - 756 782 - 807	703 - 728 754 - 779	750 (380) 800 (450/460)	599 729	338 405	249 - 274 209 - 234	A10	**2.040**	**2.142**	**2.244**
... 80R50 **... 80R55**	781 - 806	753 - 778	800 (500/520) 800 (550)	742 753	401 396	199 - 224 191 - 216	A10	**2.040**	**2.142**	**2.244**
... 90R50 **... 90R55**	881 - 906	853 - 878	900 (500/520) 900 (550)	742 753	401 396	299 - 324 291 - 316	A10	**2.050**	**2.153**	**2.255**
... 10R50 **... 10R55**	981 - 1006	953 - 978	1000 (500/520) 1000 (550)	742 753	401 396	399 - 424 391 - 416	A10	**2.131**	**2.238**	**2.344**
... 7090R38 **... 7590R46** **... 7590R50**	681 - 706/881-906 732 - 757/882-907 731 - 756/881-906	652 - 678/853-878 704 - 729/854-879 703 - 728/853-878	700/900 (380) 750/900 (460) 750/900 (500/520)	599 729 742	338 405 401	199-224/399-424 159-184/309-334 149-174/299-324	A10	**2.050**	**2.153**	**2.255**
... 7595R38 **... 8010R38**	731 - 756/931-956 781 - 806/981-1006	703 - 728/903-928 753 - 778/953-978	750/950 (380) 800/1000 (380)	599	338	249-274/449-474 299-324/499-524	A10	**2.061**	**2.164**	**2.267**
... 8090R50 **... 8090R55**	781 - 806/881-906	753 - 778/853-878	800/900 (500/520) 800/900 (550)	742 753	401 396	199-224/299-324 191-216/291-316	A10	**2.050**	**2.153**	**2.255**
... 8010R50 **... 8010R55**	781 - 806/981-1006	753 - 778/953-978	800/1000 (500/520) 800/1000 (550)	742 753	401 396	199-224/399-424 191-216/391-416	A10	**2.061**	**2.164**	**2.267**
... 8012R38	781 - 806/1181-1206	753 - 778/1153-1178	800/1200 (380)	599	338	299-324/699-724	A10	**2.165**	**2.273**	**2.382**
... 9010R50 **... 9010R55**	881 - 906/981-1006	853 - 878/953-978	900/1000 (500/520) 900/1000 (550)	742 753	401 396	299-324/399-424 291-316/391-416	A10	**2.131**	**2.238**	**2.344**
MESURE SPÉCIALE	**largeur spéciale**	**hauteur standard**								
... S1A **... S1C**	800 - 950	1950 - *	800 (500/520) 800 (550)	742 753	401 396	sur mesure	A10	**2.195**	**2.305**	**2.415**
... S2A **... S2C**	951 - 1200	1950 - *	900 (500/520) 900 (550)	742 753	401 396	sur mesure	A10	**2.276**	**2.390**	**2.504**
MESURE SPÉCIALE	**largeur spéciale**	**hauteur spéciale**								
... S5A **... S5C**	800 - 950	jusqu'a 2000 **	800 (500/520) 800 (550)	742 753	401 396	sur mesure	A10	**2.465**	**2.588**	**2.712**
... S6A **... S6C**	951 - 1200	jusqu'a 2000 **	900 (500/520) 900 (550)	742 753	401 396	sur mesure	A10	**2.546**	**2.673**	**2.801**

DÉCOUPE OBLIQUE/INTERNE	En cas de coupes en biseau et encoches, on applique principalement le prix de la dimension spéciale de référence (largeur ou hauteur). La valeur indiquée à droite est ajoutée au prix de l'article spécial de référence.	Prix supplémentaire
découpe oblique ou interne	découpe oblique/interne possible uniquement sur l'élément fixe / pour les découpes obliques jusqu'à 8 mm aucun coût supplémentaire.	**94**
découpe oblique et interne	découpe oblique/interne possible uniquement sur l'élément fixe / pour les découpes obliques jusqu'à 8 mm aucun coût supplémentaire.	**131**

VERRES		article complet
A10	verre clair	**0**
C10	Cincillà	**78**
ST10	verre satiné	**415**

TRAITEMENT DU VERRE	Traitement de surface du verre (il est impossible d'appliquer les deux traitements sur un seul verre)	article complet
Protect	Protection de la surface du verre avec effet anti-gouttes (glissement de l'eau plus rapide).	**261**
ProCare	Protection de la surface du verre anticorrosion (TIMELESS).	**295**

Pour l'article „mesure spéciale“ remplacer le (S1A, S1C,...) avec la mesure souhaitée ou veuillez joindre à votre commande un croquis précis avec toutes les cotes respectives. Veuillez utiliser nos feuilles de mesures spéciales.
Ces articles sont adaptés seulement pour un montage sur receveur. pour montage au sol voir ci-dessous. Pour indications spéciales ou restrictions, voir détails à la fin de la gamme de produit.
* La hauteur du profil fixe, avec hauteur standard de 1950 mm, est de 1968 mm - et la hauteur du verre de la porte, du bord du receveur de douche au bord supérieur du verre, est de 1950 mm. Les mesures spéciales en hauteur sont fournies avec la hauteur commandée (élément fixe).
*** Attention: Délai de livraison pour mesure spéciale: 4 - 5 semaines.

Note pour montage au sol

Les éléments ci-dessus sont conçus et adaptés pour un montage sur receveur. Si vous souhaitez utiliser cet article standard pour une structure au sol, vous trouvez dans la colonne VGM - montage au sol, les dimensions correspondantes et/ou l'adaptabilité. Ces mesures sont adaptées à un montage moitié du verre. Pour indications spéciales , voir à la fin de la collection.
** Attention: le rayon ci-dessus se réfère au receveur de douche - pour un montage au sol cette mesure est réduite. Pour plus de détails, veuillez consulter l'usine.
Si ces dimensions ne vont pas, une mesure spéciale doit être commandée. Veuillez joindre à votre commande un dessin précis de votre situation et remplir le document pour montage au sol (voir la liste de prix brut duka à la p.297, sous www.duka.net et/ou contacter l'usine).



Ronde,
porte battante à 2 éléments
2 éléments arrondis battants

cadre partiel

GR2

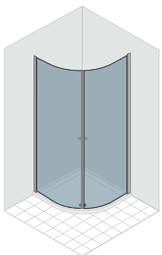

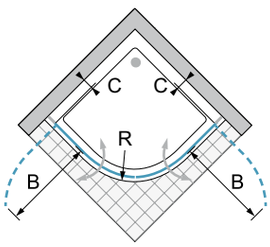

Informations produit
réversible
Ouverture vers l'extérieur et l'intérieur.
unités d'emballage: 2
V1: côté gauche
V2: côté droit

Couleur
SIL SHL

Épaisseur du verre
6 mm

Verres

	Verre „Sekurit“ Protect ProCare
A10	•

Ronde, porte battante à 2 éléments

GR2 ...	MONTAGE BAC DE DOUCHE VWM extensibilité largeur	MONTAGE RAS DU SOL - moitié du verre VGM extensibilité largeur	tub de douche - (rayon)	rayon d´ouverture	axe pivotant	Verre „Sekurit“ 6 mm	cadre partiel Hauteur: 1950* mm Couleur	
	adaptable sur un tub de douche de… à…	adaptable su mesure installation de… à…	R	B	C		SIL	SHL
… 80R55	785 - 805	760 - 780	800 (550)	556	50-70	A10	**1.915**	**2.107**
… 90R50 … 90R55	885 - 905	860 - 880	900 (500/520) 900 (550)	668 656	50-70	A10	**1.926**	**2.119**
… 10R55	985 - 1005	960 - 980	1000 (550)	756	50-70	A10	**2.004**	**2.204**
… 8090R55	785 - 805/885-905	760 - 780/860-880	800/900 (550)	556 /656	50-70	A10	**1.926**	**2.119**
… 8010R55	785 - 805/985-1005	760 - 780/960-980	800/1000 (550)	556 /756	50-70	A10	**1.934**	**2.127**
… 9010R55	885 - 905/985-1005	860 - 880/960-980	900/1000 (550)	656 /756	50-70	A10	**2.004**	**2.204**

DÉCOUPE OBLIQUE/INTERNE		Prix supplémentaire
découpe oblique	non disponible	-
découpe interne	non disponible	-

VERRES		article complet
A10	verre clair	**0**

TRAITEMENT DU VERRE		article complet
Protect	Protection de la surface du verre avec effet anti-gouttes (glissement de l'eau plus rapide).	**261**
ProCare		**non disponible**

Ces articles sont adaptés seulement pour un montage sur receveur. pour montage au sol voir ci-dessous. Pour indications spéciales ou restrictions, voir détails à la fin de la gamme de produit.
* La hauteur du profil au mur/ du pivot, avec hauteur standard de 1950 mm, est de 1968 mm - la hauteur du verre de la porte, du bord du receveur de douche au bord supérieur du verre, est de 1950 mm.

Note pour montage au sol

Les éléments ci-dessus sont conçus et adaptés pour un montage sur receveur. Si vous souhaitez utiliser cet article standard pour une structure au sol, vous trouvez dans la colonne VGM - montage au sol, les dimensions correspondantes et/ou l'adaptabilité. Ces mesures sont adaptées à un montage moitié du verre. Pour indications spéciales , voir à la fin de la collection.
** Attention: le rayon ci-dessus se réfère au receveur de douche - pour un montage au sol cette mesure est réduite. Pour plus de détails, veuillez consulter l'usine.



Ronde, porte pliante

2 éléments pliants droits et 2 arrondis

cadre partiel

GFPMR
Montage sur receveur

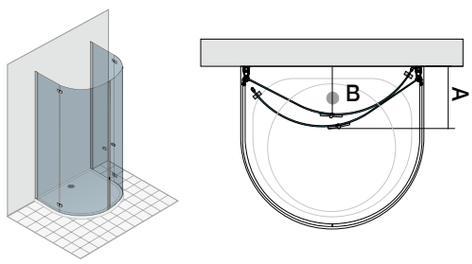

GFPMR
Montage au sol

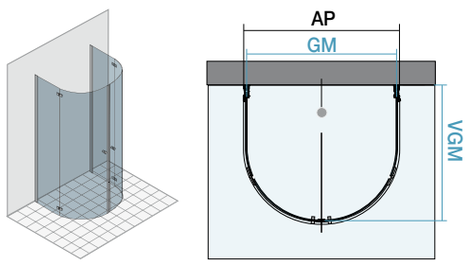

approprié pour bac à douche

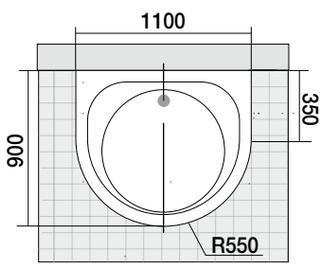

Informations produit
Ouverture vers l'extérieur et l'intérieur.

unités d'emballage: 2
V1 éléments de porte 4 mm côté poignée
V2 éléments de porte 6 mm côté mur

Couleur
SIL SHL

Épaisseur du verre
6 mm

Verres

	Verre „Sekurit“ Protect ProCare
A10	•

Ronde, porte pliante

GFPMR ...	extensibilité				dimension plié à l'extérieur	dimension plié à l'interne	Verre „Sekurit“ 6 mm	cadre partiel Hauteur: 2000* mm Couleur	
	VWM montage sur bac de douche adaptable sur un receveur de douche de… à…	dimension fixe bord extérieur profil AP	VGM - montage au sol, dimension milieu de verre de… à…	dimension fixe milieu de verre GM	A	B		SIL	SHL
ARTICLE STANDARD									
… 1100/900R55	890-910	1078	862 882	1044	330-350	257-277	A10	**2.426**	**2.669**
DÉCOUPE OBLIQUE/INTERNE	non réalisables pour cet article								

Informations techniques pour le montage sur bac de douche

Veuillez vérifier le niveau horizontal du receveur de douche.
La cabine ne se monte pas sur le bord extérieur du receveur. Veuillez vous référer aux instructions de montage.

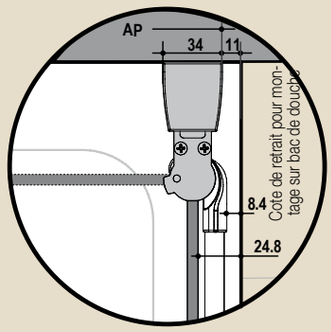

Informations techniques pour montage ras du sol

Veuillez vérifier la niveau horizontal du sol.
Le verre de la paroi douche est positionné exactement sur la ligne désirée. Pour le reste veuillez respecter les indications dans la notice de montage.

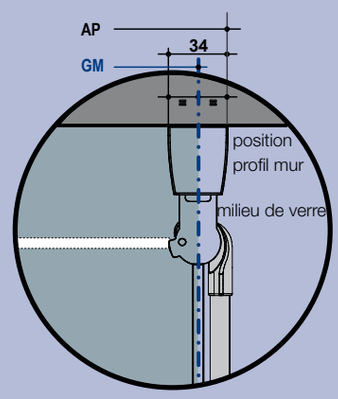

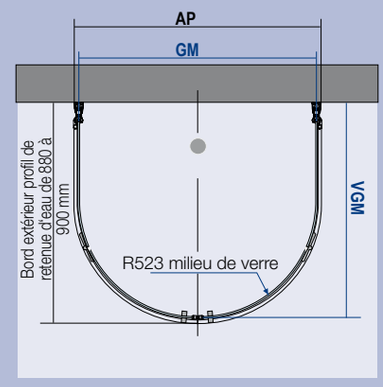

VERRES		article complet
A10	verre clair	**0**

TRAITEMENT DU VERRE	Traitement de surface du verre (il est impossible d'appliquer les deux traitements sur un seul verre)	article complet
Protect	Protection de la surface du verre avec effet anti-gouttes (glissement de l'eau plus rapide).	**261**
ProCare		**non disponible**

* La hauteur du profil au mur / du pivot, avec hauteur standard de 2000 mm, est de 2000 mm. La hauteur du verre de la porte, du bord du receveur de douche au bord supérieur du verre, est de 1982 mm. Pour des raisons de stabilité, aucun profil d'élargissement est prévu pour cet article.

Note pour montage au sol

L'article mentionné ci-dessus est prévu pour être monté sur le receveur de douche. Si vous souhaitez utiliser cet article standard pour une structure au sol, vous trouvez dans la colonne VGM et GM - montage au sol, les dimensions correspondantes et/ou l'adaptabilité. Ces mesures sont adaptées à un montage moitié du verre. Voir indications spéciales dessous.



Cabine en „U“,
éléments fixe avec portes pliantes battantes
2 portes pliantes battantes, 2 parois fixes

cadre partiel

GFFP U
Montage sur receveur

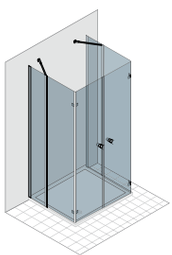

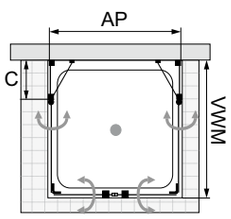

GFFP U
Montage au sol

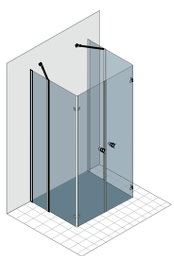

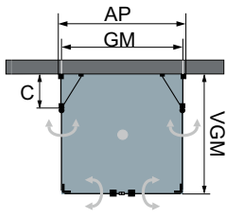

passend zu Wannenmaß

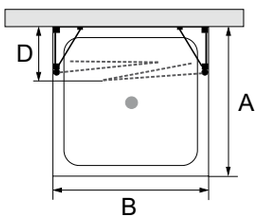

Informations produit

unités d‘emballage: 3
V1 élément fixe gauche avec 1 porte
V2 élément fixe droit avec 1 porte
V3 2 portes battantes
L‘article est livré avec une adaptabilité de -10 / +15 mm.

Couleur

SIL SHL

Épaisseur du verre

6 mm

Verres

	Verre „Sekurit“	**Protect ProCare**
A10	•	•
AG10	•	
ST10	•	
TS10	•	•

Cabine en „U“, éléments fixe avec portes pliantes battantes

GFFP U ...	extensibilité					dimension paroi fixe	dimension plié à l'interne	Verre „Sekurit“ 6 mm	cadre partiel Hauteur: 1950* mm Couleur	
	approprié pour bac de douche A B	VWM montage sur bac de douche adaptable sur un receveur de douche de… à…	dimension fixe bord extérieur profil AP	VGM - montage au sol, dimension milieu de verre de… à…	dimension fixe milieu de verre GM	C	D		SIL	SHL
… 750/900	750 900	740-765	889	712 - 737	844	248-273	288-313	A10	2.448	2.693
… 900/900	900 900	890-915	889	862 - 887	844	298-323	343-368	A10	2.481	2.729
MESURE SPÉCIALE		largeur spéciale		hauteur standard						
… SB1		[1] A: min. 700 - max 900 B: min. 700 - max 1000		1950				A10	2.634	2.897
MESURE SPÉCIALE		largeur spéciale		hauteur spéciale						
… SH1		[1] A: min. 700 - max 900 B: min. 700 - max 1000		jusqu'a 2000				A10	2.971	3.268

DÉCOUPE OBLIQUE/INTERNE	non réalisables pour cet article

Informations techniques pour le montage sur bac de douche

Veuillez vérifier le niveau horizontal du receveur de douche.
La cabine ne se monte pas sur le bord extérieur du receveur. Veuillez vous référer aux instructions de montage.

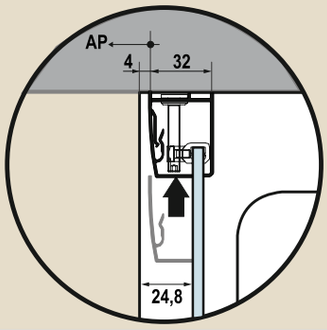

Informations techniques pour montage ras du sol

Veuillez vérifier la niveau horizontal du sol.
Le verre de la paroi douche est positionné exactement sur la ligne désirée. Pour le reste veuillez respecter les indications dans la notice de montage.

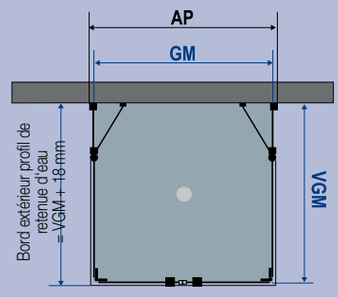

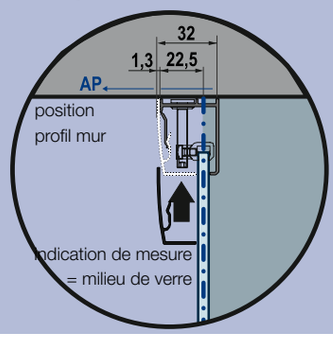

VERRES		article complet
A10	verre clair	0
TS10 | VM10	Privé | Nebula	181
AG10	Parsol gris	234
ST10	verre satiné	415

TRAITEMENT DU VERRE	Traitement de surface du verre (il est impossible d'appliquer les deux traitements sur un seul verre)	article complet
Protect	Protection de la surface du verre avec effet anti-gouttes (glissement de l'eau plus rapide).	261
ProCare	Protection de la surface du verre anticorrosion (TIMELESS).	295

Pour l'article „mesure spéciale en largeur“ ou „ mesure spéciale en largeur et/ou hauteur“ entrer la mesure souhaitée ou veuillez joindre à votre commande un croquis précis avec toutes les cotes respectives.
* La hauteur du profil fixe, avec hauteur standard de 1950 mm, est de 1968 mm - et la hauteur du verre de la porte, du bord du receveur de douche au bord supérieur du verre, est de 1950 mm. Les mesures spéciales en hauteur sont fournies avec la hauteur commandée (élément fixe).

Note pour montage au sol

L'article mentionné ci-dessus est prévu pour être monté sur le receveur de douche. Si vous souhaitez utiliser cet article standard pour une structure au sol, vous trouvez dans la colonne VGM et GM - montage au sol, les dimensions correspondantes et/ou l'adaptabilité. Ces mesures sont adaptées à un montage moitié du verre. Voir indications spéciales dessous.

Variantes de poignées - poignée standard	article	description	couleurs disponibles	Supplément pour article avec	
				1 poignée	2 poignées
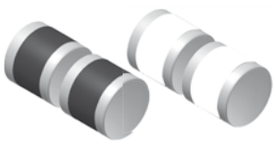	**64**	poignée multi-S A / G14 poignée en métal avec surface soft-grip pour portes battantes et pivotantes	argent mat* blanc* chromé*	**0**	**0**
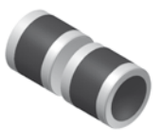	**65**	poignée multi-S B / G15 poignée en métal avec surface soft-grip et amortisseur pour portes pliantes-battantes	argent mat*chromé*	**0**	**0**
Attention:	Cette poignée est le modèle standard de la ligne de produits - elle sera fournie sauf indication contraire dans la commande. * Pour la couleur du profil argent mat (SIL) la partie métallique de la poignée est en argent mat et la pièce avec soft-grip est disponible en anthracite. Pour la couleur du profil (WEI) la partie métallique de la poignée est en chromée et la pièce avec soft-grip est disponible en blanc. Pour la couleur du profil argent brillant (SHL), la partie métallique de la poignée est en chromée et la pièce avec soft-grip est fournie en anthracite.				

Variantes de poignées additionnelles	article	description	couleurs disponibles	Supplément pour article avec	
				1 poignée	2 poignées
	**83**	poignée natura / G29 poignée en métal avec surface soft-grip Cette poignée ne peut pas être utilisée sur les cabines quart de rond.	argent mat chromé	**65**	**111**
Attention:	Pour commander une poignée additionnelle, veuillez aussi joindre à l'article commandé le nom/la description de la poignée choisie. Dans ce cas, la poignée choisie sera livrée à la place de la standard (incluse dans l'emballage). * La poignée Gallery peut être montée verticalement ou horizontalement, sur les portes, les cabines d'angle et celles pentagonales. Pour les cabines quart de rond, montage vertical. Ces poignées supplémentaires ne peuvent pas être utilisées avec les portes pliantes/battantes.				

Profils de compensation	article	code interne	description	hauteur effective	Hauteur: 1950 mm Couleur		
					SIL	WEI	SHL
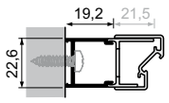	**4B-PR1**	(PRH35948)	élargit l'article GPT1N, GFTN, GFPN L et GFPN R sur le côté de fermeture de 20 mm	1950	**59**	**62**	**74**
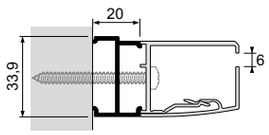	**4B-PR5**	(PRHZ048)	élargit l'article GPT1SN*, GFTFN* et GFW de 20 mm	1950	**63**	**66**	**79**
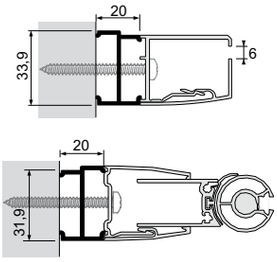	**4B-PR6**	(PRHZ048)	élargit l'article GPT2N, GPT1N**, GFTN**, GPT1SN**, GFTPN, GFTFN**, GFT2N, GPT2W***, GPW,GPT1W, GFTW, GFTEK, GPT1 EK, GFT E/K,GPT1 E/K, GF2, GF1S L/R, GRP2, GFRP4, GRX L/R, GLX L/R, GFPN L/R, GFPN2, GFPW L/R, et GFP E/K de 20 mm	1968	**63**	**66**	**79**
	* Avec le profil PKO-M05 on peut élargir la paroi latérale de l'art. GPT1SN et pour GFTFN l'élément fixe libre. ** Avec le profil PKO-M06 on peut élargir le côté de la charnière de l'article GPT1N, GFTN et GPT1SN et pour l'art. GFTFN l'élément fixe de la porte. *** L'art. GPT2W peut être utilisé pour élargir le profil PKP M06 uniquement sur le côté du mur.						

Profils de compensation	article	code interne	description	hauteur effective	Hauteur: 1700 mm Couleur		
					SIL	WEI	SHL
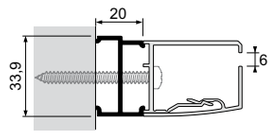	**4B-PR5**	(PRHZ048)	élargit l'article GFWV de 20 mm	1700	**63**	**66**	**79**
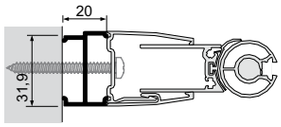	**4B-PR6**	(PRHZ048)	élargit l'article GFWV de 20 mm	1718	**63**	**66**	**79**

Support - renfort	article	description	longueur	Couleur		
				SIL	WEI	SHL
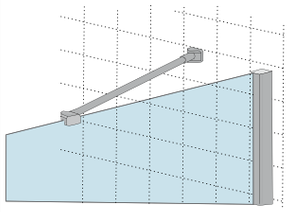	**GST2 400**	support de la paroi latérale fixe au mur - verre trempé 6 mm	L = 400 mm (tuyau 320)	**119**	**125**	**143**
	GST2 600		L = 600 mm (tuyau 520)	**119**	**125**	**143**
	GST2 1000		L = 1000 mm (tuyau 920)	**126**	**132**	**151**
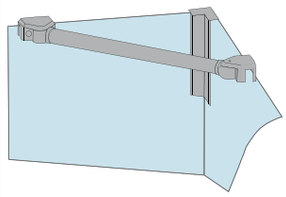	**GST4 500**	support entre 2 parois latérales - verre trempé 6 mm	L = 500 mm (tuyau 370)	**123**	**129**	**148**
	GST4 800		L = 800 mm (tuyau 670)	**130**	**137**	**156**
Attention:	Les supports peuvent être coupés, lors du montage à la longueur nécessaire.					

Poignée additionnelle intérieure pour portes pliantes/ battantes	article	description	couleurs disponibles	Supplément pour article avec	
				1 poignée	2 poignées
	**82**	poignée FP / G28 poignée pour portes pliantes-battantes à l'intérieur poignée en métal avec surface soft-grip stopper	argent mat* argent brillant*	**75**	**128**
Attention:	Veuillez indiquer le nom de la poignée que vous désirez à la commande. Elle est collée sur le verre intérieur et facilite l'ouverture des portes. La production n'est pas possible ultérieurement à cause du système de collage. * Pour la couleur du profil argent mat (SIL) la partie métallique de la poignée est en argent mat et la pièce avec soft-grip est disponible en anthracite. Pour la couleur du profil argent brillant (SHL), la partie métallique de la poignée est en chromée et la pièce avec soft-grip est fournie en anthracite.				

Informations techniques pour le montage sur bac de douche

Veuillez vérifier le niveau horizontal du receveur de douche.
La cloison de douche pour montage sur receveur (par ex. GFPW L 1000) est prévue pour le placement sur bac de douche et ne sera pour cette raison pas montée sur le bord extérieur. Veuillez respecter les indications pour „montage sur receveur“ dans la notice de montage. Pour les réglages sur les mesures standards (VWM) et les mesures spéciales, voir indications par article.

Ces indications sont valables pour toutes les portes battantes et portes pliantes.

ATTENTION: Veuillez lire les indications sur les hauteurs réelles pour les solutions standards.
Pour les mesures spéciales en hauteur, la dimension désirée / commandée est toujours livrée.

position profil mur
Pour montage sur receveur

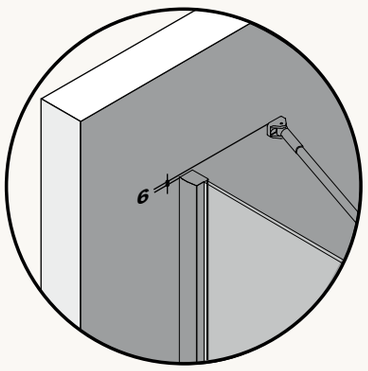

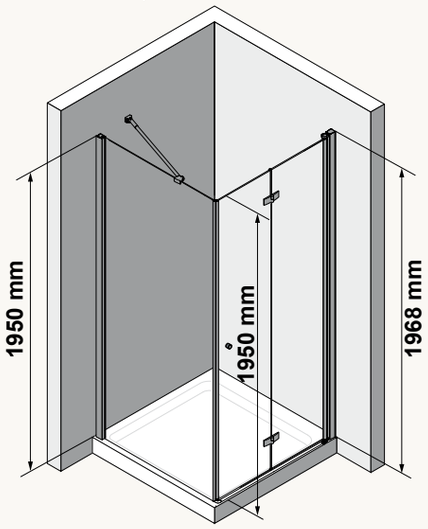

position profil mur
Pour montage sur receveur

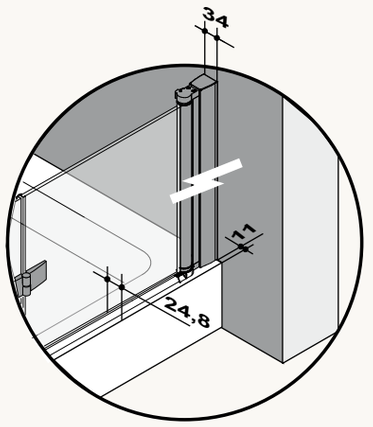

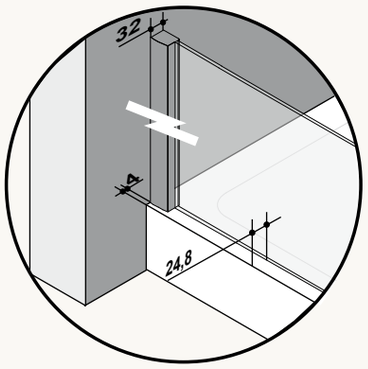

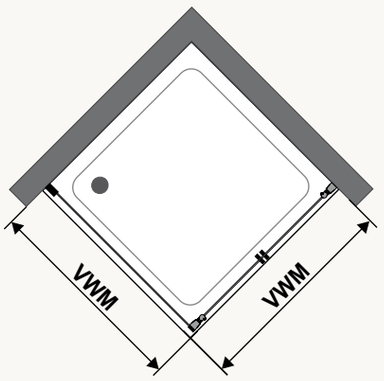

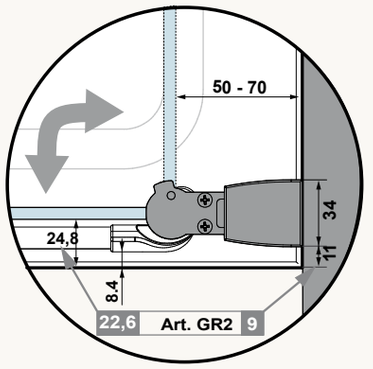

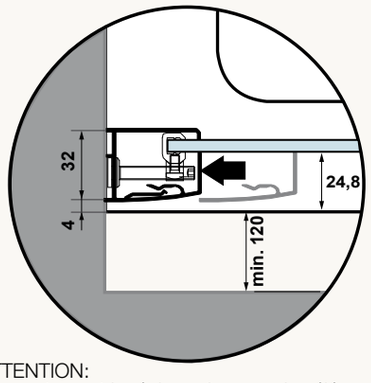

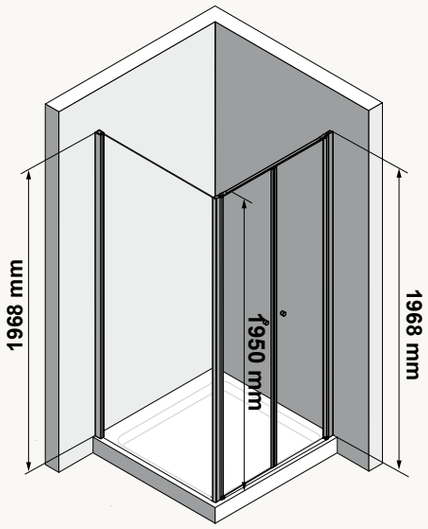

position profil d‘arrêt
Pour montage sur receveur
PORTE POUR NICHE

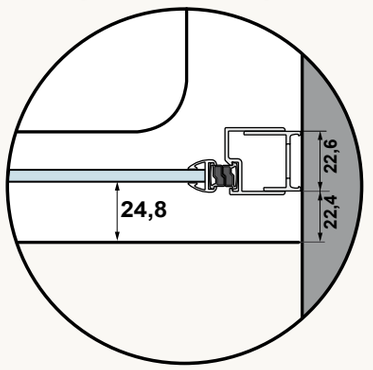

ATTENTION:
Le montage et le réglage du verre des éléments fixes et des parois latérales est effectué au bord extérieur de la séparation de douche.
Pour cette raison, il est idéal d‘avoir un espace d‘environ 120mm entre le bord extérieur du receveur de douche et un éventuel maçonnage / installation.

Informations techniques pour le montage sur bac de douche

Veuillez vérifier le niveau horizontal du receveur de douche.
La cloison de douche pour montage sur receveur (par ex. GFTW 900) est prévue pour le placement sur bac de douche et ne sera pour cette raison pas montée sur le bord extérieur. Veuillez respecter les indications pour „montage sur receveur“ dans la notice de montage. Pour les réglages sur les mesures standards (VWM) et les mesures spéciales, voir indications par article.

Ces indications sont valables pour toutes les portes battantes avec partie fixe.

ATTENTION: Veuillez lire les indications sur les hauteurs réelles pour les solutions standards.
Pour les mesures spéciales en hauteur, la dimension désirée / commandée est toujours livrée.

position profil mur
Pour montage sur receveur

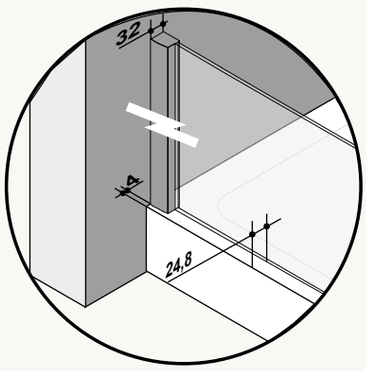

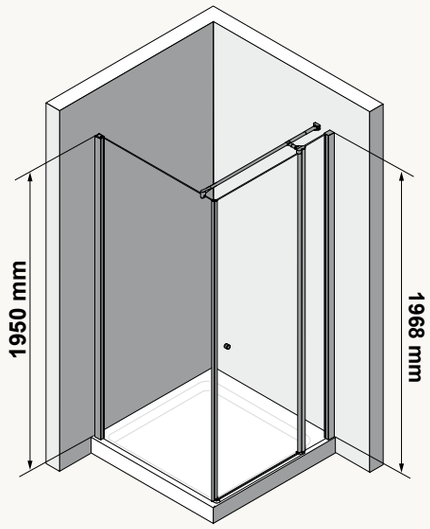

position profil mur
Pour montage sur receveur

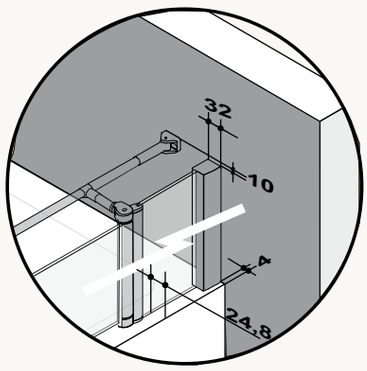

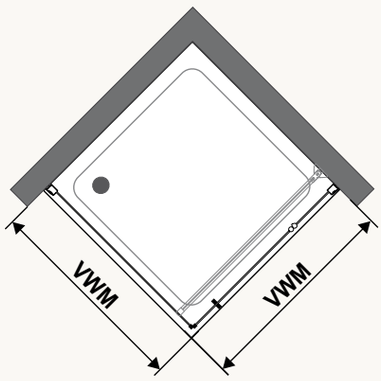

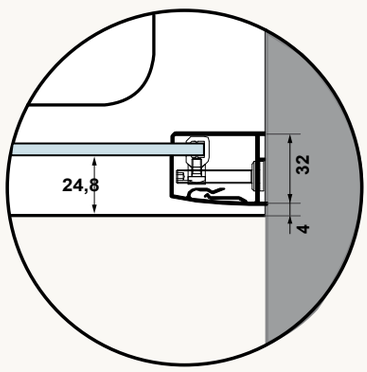

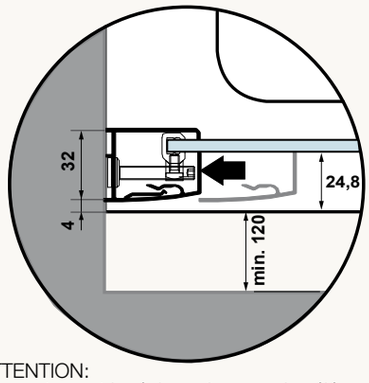

ATTENTION:
Le montage et le réglage du verre des éléments fixes et des parois latérales est effectué au bord extérieur de la séparation de douche.
Pour cette raison, il est idéal d‘avoir un espace d‘environ 120mm entre le bord extérieur du receveur de douche et un éventuel maçonnage / installation.

position profil d‘arrêt
et profil paroi latérale raccourcie
Pour montage sur receveur
PORTE POUR NICHE

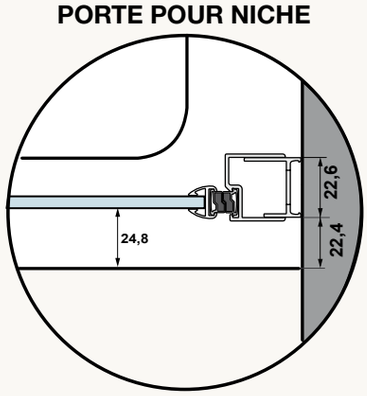

Informations techniques pour les articles spécialement prévus pour le montage au sol - milieu de verre

Veuillez vérifier la niveau horizontal du sol.
Si vous voulez un montage au sol - milieu de verre, veuillez commander les références spéciales pour montage au sol - par ex. GFPW L BM 1000.
Le verre est exactement centré sur les dimensions désirées -/ commandés. Pour les réglages sur les mesures standards (VGM) et les mesures spéciales, voir indications par article. Pour le montage veuillez suivre les indications pour montage au sol - milieu de verre dans la notice de montage.
Pour un montage au sol, où le verre est placé au milieu du joint, il faut être certain qu'il s'agit d'un joint étanche qui ne nécessite aucun entretien.

Ces indications sont valables pour toutes les portes battantes et portes pliantes.

ATTENTION: Veuillez lire les indications sur les hauteurs réelles pour les solutions standards.
Pour les mesures spéciales en hauteur, la dimension désirée / commandée est toujours livrée.

position profil mur
pour montage au sol milieu de verre

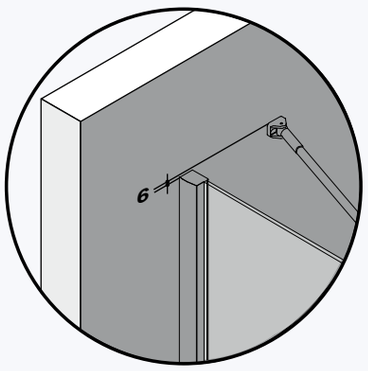

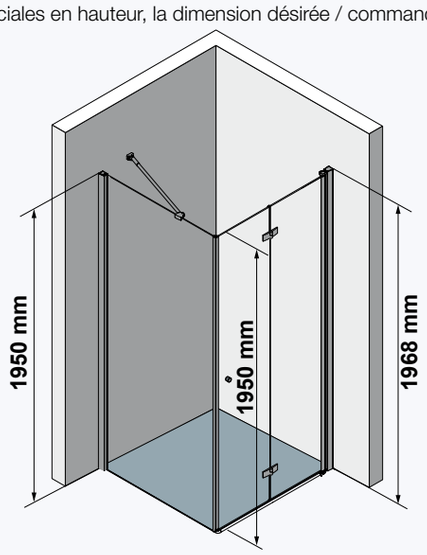

position profil mur
pour montage au sol milieu de verre

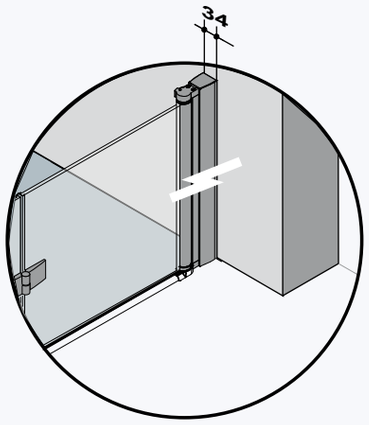

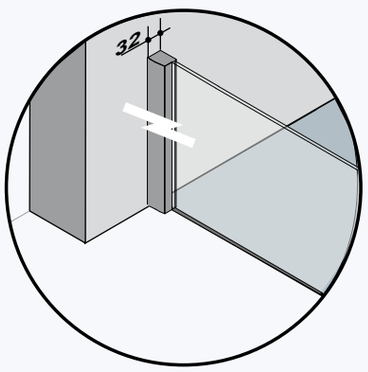

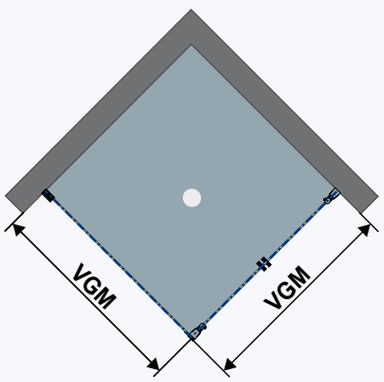

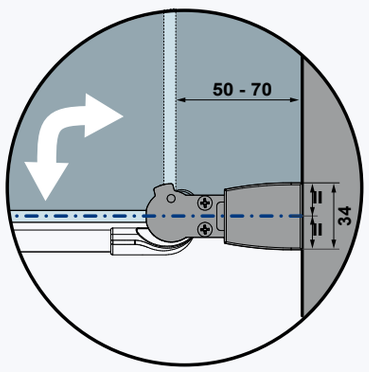

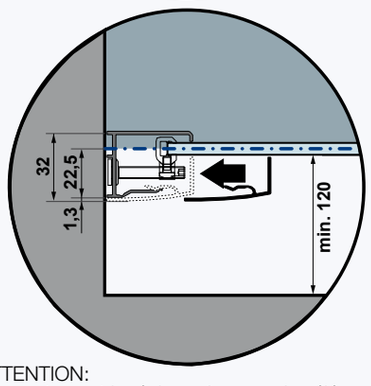

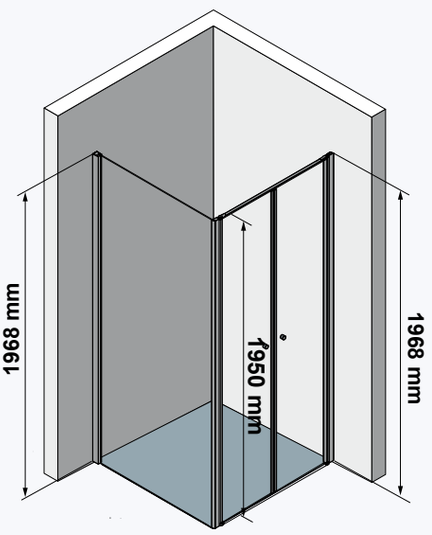

position profil d'arrêt
et profil paroi latérale raccourcie
pour montage au sol milieu de verre
PORTE POUR NICHE

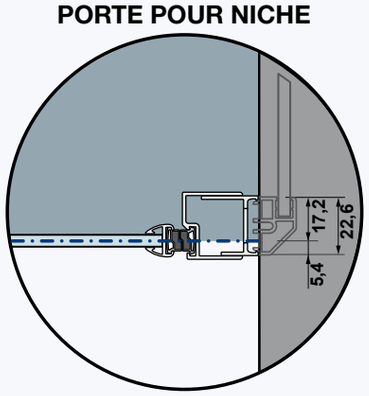

ATTENTION:
Le montage et le réglage du verre des éléments fixes et des parois latérales est effectué au bord extérieur de la séparation de douche.
Pour cette raison, il est idéal d'avoir un espace d'environ 120mm entre le bord extérieur du receveur de douche et un éventuel maçonnage / installation.

indication de mesure milieu de verre

Informations techniques pour les articles spécialement prévus pour le montage au sol - milieu de verre

Veuillez vérifier la niveau horizontal du sol.
Si vous voulez un montage au sol - milieu de verre, veuillez commander les références spéciales pour montage au sol - par ex. GFTW BM 900.
Le verre est exactement centré sur les dimensions désirées -/ commandés. Pour les réglages sur les mesures standards (VGM) et les mesures spéciales, voir indications par article. Pour le montage veuillez suivre les indications pour montage au sol - milieu de verre dans la notice de montage.
Pour un montage au sol, où le verre est placé au milieu du joint, il faut être certain qu'il s'agit d'un joint étanche qui ne nécessite aucun entretien.

Ces indications sont valables pour toutes les portes battantes et portes pliantes.
ATTENTION: Veuillez lire les indications sur les hauteurs réelles pour les solutions standards.
Pour les mesures spéciales en hauteur, la dimension désirée / commandée est toujours livrée.

position profil mur
pour montage au sol milieu de verre

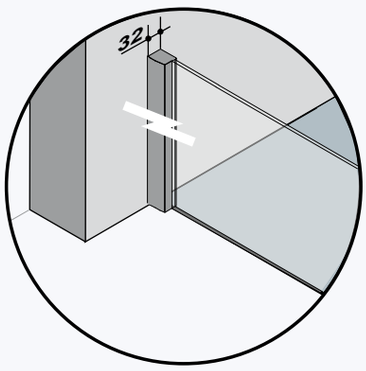

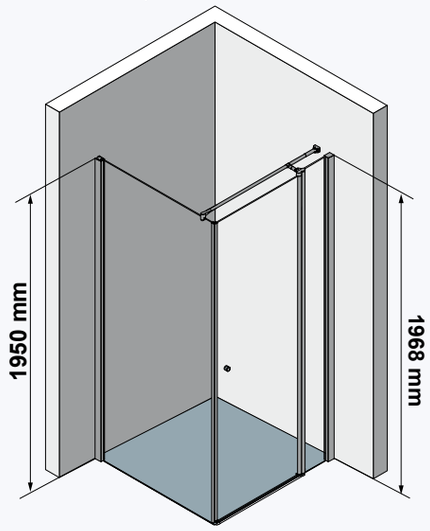

position profil mur
pour montage au sol milieu de verre

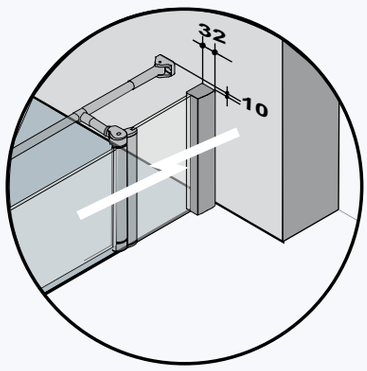

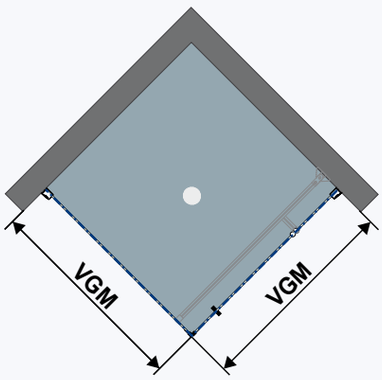

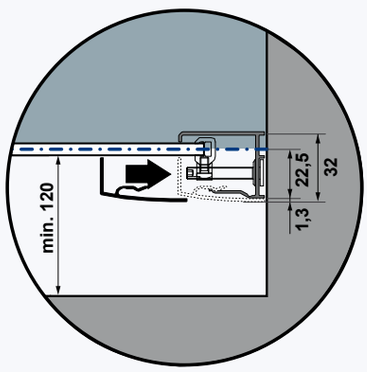

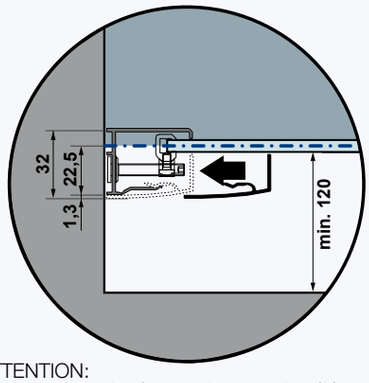

position profil d'arrêt
et profil paroi latérale raccourcie
pour montage au sol milieu de verre
PORTE POUR NICHE

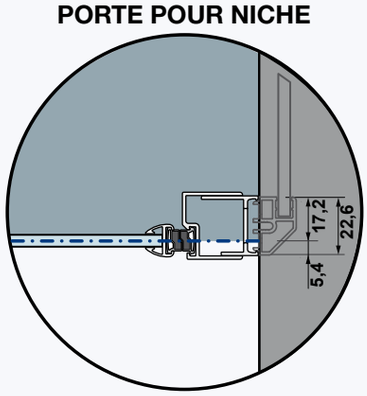

ATTENTION:
Le montage et le réglage du verre des éléments fixes et des parois latérales est effectué au bord extérieur de la séparation de douche.
Pour cette raison, il est idéal d'avoir un espace d'environ 120mm entre le bord extérieur du receveur de douche et un éventuel maçonnage / installation.

indication de mesure milieu de verre

Possibilité de mesure spéciale

◆ possible ◇ pas possible

article		Largeur min	Largeur max	Hauteur max	Découpe oblique	Découpe interne
GPT2N - GPT2W		500	1600	2000	◇	◇
GPT1N - GPT1W		500	1000	2000	◆①	◇
GFTN - GFTW	porte élément fixe	400 120	800 1000	2000 2000	◆① ◆②	◇ ◆
GPT1SN	porte paroi latérale	600 150	1000 1100	2000 2000	◆① ◆②	◇ ◆
GFTPN	porte élément fixe	600 120	1200 900	2000 2000	◇	◇
GFTFN	porte élément fixe paroi latérale	600 120 150	900 600 600	2000 2000 2000	◆① ◆② ◆②	◇ ◆ ◆
GFT2N	porte élément fixe	600 120	1000 600	2000 2000	◇ ◆②	◇ ◆
GPWV-GFWV-GPW-GFW		150	1250	2000	◆	◆
GFT EK - GFT E/K	porte élément fixe	380 120	800 1000	2000 2000	◇ ◆②	◇ ◆
GPT1 EK - GPT1 E/K		300	1000	2000	◇	◇
GF2 - GF1S L/R	porte élément fixe	400150	800 800	2000 2000	◇ ◆②	◇ ◆
GR2		◇	◇	◇	◇	◇
GFRP4	porte élément fixe	◇ 120	◇ 800	2000 ③ 2000	◇ ◆②	◇ ◆
GRX L/R - GLX L/R	portes élément fixe	250 120	800 800	2000 2000	◇ ◆②	◇ ◆
GFPN L/R - GFPW L/R		530	1500	2000	◆①	◇
GFPN 2		1000	2400	2000	◇	◇
GFP E/K		500	1500	2000	◇	◇
GFPMR		◇	◇	◇	◇	◇
GFFPU		700	900/1000	2000	◇	◇

Note

① Découpes obliques ne sont possibles seulement sur le côté fermeture/ du profil magnétique.
② Découpe oblique possible seulement du côté du mur ou de la fixation.
③ L´art. GFRP4 en les mesures spéciales en hauteur est disponible seulement pour le tube de douche avec un rayon de 500-520-550 avec verre trempé A10. Délai de livrasion 4 - 5 semaines.
④ Pour l'art GFTW avec découpe oblique à l'élément fixe il sera fourni, comme pour la paroi latérale art. GFW, des supports spéciales.

Indications pour Mesures spéciales

Delai de livraison de l'usine 2-3 semaines .
Veuillez s'il vous-plaît joindre le dessin précis de la situation en utilisant nos formulaires.
Les parois latérales au-dessous des 120 mm de largeur peuvent être réalisées seulement avec profils. Pour les parois latérales avec des découpes comprise entre 120 à 250 mm, il y'a un verre séparé.
La séparation est réalisée selon votre situation - l'ajustement nécessaire sera calculée en usine.
Constructions en "U" sont seulement possibles sur requête. Voir rubrique „cabines en U".

natura 4000





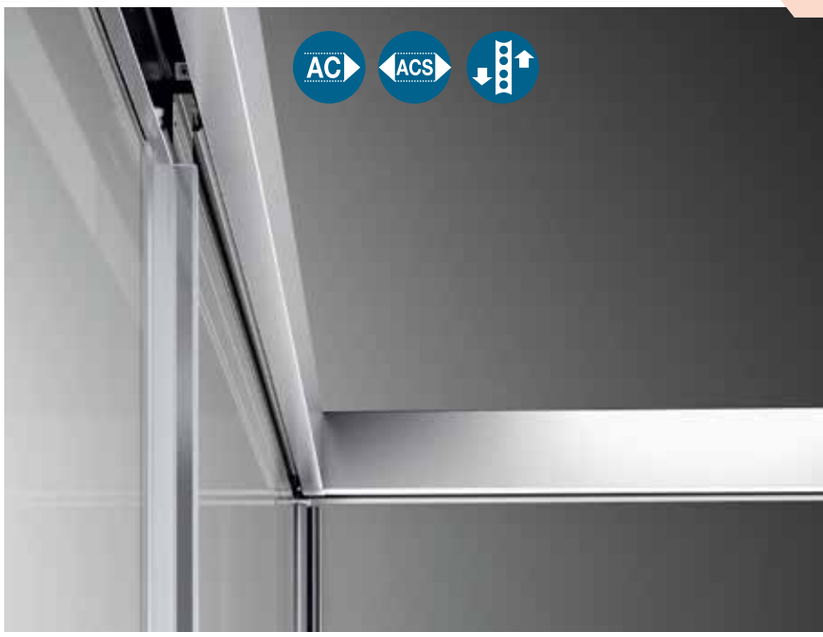











Porte pivotante

avec cadre

pour niche ou avec paroi latérale raccourcie

1 élément battant avec point de pivotement déplacé

AR-DTN L
charnière à gauche

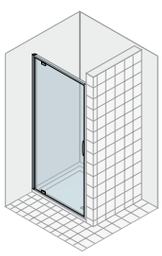

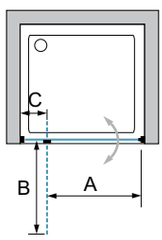

AR-DTN R
charnière à droite

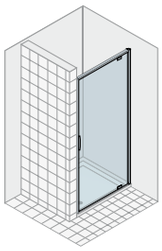

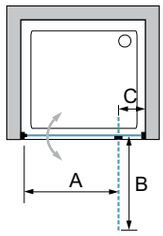

Paroi latérale raccourcie

cadre partiel

/+

A-SV R
charnière à droite

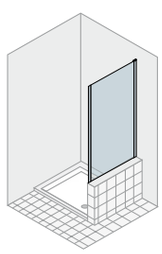

/+

A-SV L
charnière à gauche

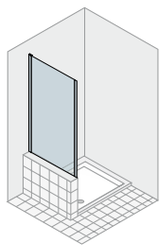

Informations produit
Ouverture vers l'extérieur et l'intérieur.
Avec profil horizontal en haut.
La porte est livrée avec une extensibilté de -10 / +25 mm.

La paroi latérale est livrée avec une extensibilté de -10 / +15 mm.

Cet article sera seulement fourni sur mesure.
Une prise de mesure est indispensable.
Veuillez utiliser nos feuilles de mesures spéciales ou contactez notre service de prise de mesures.

Couleur

SIL SHL

Épaisseur du verre

6 mm

Verres

Verre „Sekurit"

	Protect	ProCare
A10	•	•
AG10	•	
CSG10	•	
ST10	•	
TS10	•	•
VM10	•	•

Porte pivotante

AR-DTN L ... AR-DTN R ...	extensibilité largeur		largeur entrée	rayon d´ouverture	axe pivotant	verre de sécurité 6 mm	avec cadre Hauteur: 1950 mm Couleur	
	adaptable à niche de... à...		A	B	C		SIL	SHL
ARTICLE STANDARD								
... 700 **... 750**	671 - 705 721 - 755		504 554	504 554	137-162	A10	**883**	**971**
... 800	771 - 805		604	604	137-162	A10	**910**	**1.001**
... 900	871 - 905		704	704	137-162	A10	**958**	**1.054**
... 1000	971 - 1005		804	804	137-162	A10	**1.015**	**1.117**
MESURE SPÉCIALE	**largeur spéciale**	**hauteur standard**						
... SB1	de 600 à 800	1950	423 - 623	423 - 623	137-162	A10	**969**	**1.066**
... SB2	de 801 à 900	1950	624 - 723	624 - 723	137-162	A10	**1.020**	**1.122**
... SB3	de 901 à 1000	1950	724 - 823	724 - 823	137-162	A10	**1.081**	**1.189**
MESURE SPÉCIALE	**largeur spéciale**	**hauteur spéciale**						
... SH1 •	de 600 à 800	jusqu'a 2050	423 - 623	423 - 623	137-162	A10	**1.095**	**1.205**
... SH2 •	de 801 à 900	jusqu'a 2050	624 - 723	624 - 723	137-162	A10	**1.143**	**1.257**
... SH3 •	de 901 à 1000	jusqu'a 2050	724 - 823	724 - 823	137-162	A10	**1.200**	**1.320**
DÉCOUPE OBLIQUE/ INTERNE	découpe oblique et interne non disponibles pour cet article. Compensation de pente du sol jusqu'à 8 mm possible. C'est applique le prix de la dimension spéciale de référence (largeur ou hauteur).						-	

Paroi latérale raccourcie

A-SV R ... A-SV L ...	MONTAGE BAC DE DOUCHE mesures situation		verre de sécurité 6 mm	cadre partiel Hauteur: - mm Couleur	
				SIL	SHL
MESURE SPÉCIALE	**largeur spéciale**	**hauteur standard**			
... SB1	de 178 à 800	jusqu'a 1700	A10	**563**	**631**
... SB2	de 801 à 900	jusqu'a 1700	A10	**608**	**681**
... SB3	de 901 à 1050	jusqu'a 1700	A10	**644**	**721**
... SB4 •	de 1051 à 1250	jusqu'a 1700	A10	**689**	**772**
MESURE SPÉCIALE	**largeur spéciale**	**hauteur spéciale**			
... SH1 •	de 178 à 800	de 1701 à 2050	A10	**696**	**780**
... SH2 •	de 801 à 900	de 1701 à 2050	A10	**721**	**808**
... SH3 •	de 901 à 1050	de 1701 à 2050	A10	**755**	**846**
... SH4 •	de 1051 à 1250	de 1701 à 2050	A10	**798**	**894**
DÉCOUPE OBLIQUE/ INTERNE	La valeur indiquée à droite est ajoutée au prix de l'article de référence.			Prix supplémentaire	
découpe oblique ou interne	Découpe possible uniquement sur le côté de la fixation murale / pour les découpes obliques jusqu'à 8 mm, aucun supplément.			**94**	
découpe oblique et interne	Découpe possible uniquement sur le côté de la fixation murale / pour les découpes obliques jusqu'à 8 mm, aucun supplément.			**131**	

VERRES		porte	paroi latérale raccourcie
A10	verre clair	**0**	**0**
TS10 | VM10	Privé | Nebula	**103**	**103**
AG10	Parsol gris	**103**	**103**
ST10	verre satiné	**195**	**195**
CSG10	verre chromé-miroir	**326**	**326**

TRAITEMENT DU VERRE	Traitement de surface du verre (il est impossible d'appliquer les deux traitements sur un seul verre)	porte	paroi latérale raccourcie
Protect	Protection de la surface du verre avec effet anti-gouttes (glissement de l'eau plus rapide).	**134**	**134**
ProCare	Protection de la surface du verre anticorrosion (TIMELESS).	**151**	**151**

Pour l'article „mesure spéciale en largeur" ou „ mesure spéciale en largeur et/ou hauteur" entrer la mesure souhaitée.
Pour indications spéciales ou restrictions, voir détails à la fin de la gamme de produit.

Note pour montage au sol
Comme il s'agit d'une porte pour niche, elle est aussi adaptée pour le montage au sol - moitié verre. Attention, la position des profilés au mur est modifiée.
Voir indications détaillées à la fin de la collection ou sur la feuille pour montage.



Porte pivotante

cadre partiel

pour niche

1 élément battant avec point de pivotement déplacé

A-DTN L

charnière à gauche

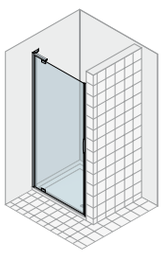

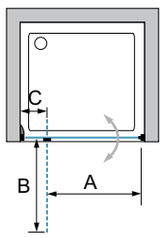

A-DTN R

charnière à droite

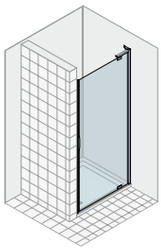

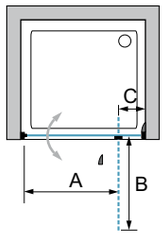

Informations produit

Ouverture vers l'extérieur et l'intérieur.
Sans profil horizontal en haut.
La porte est livrée avec une extensibilté de -10 / +25 mm.

Couleur

SIL SHL

Épaisseur du verre

6 mm

Verres

Verre „Sekurit"

	Protect	ProCare
A10	•	•
AG10	•	
CSG10	•	
ST10	•	
TS10	•	•
VM10	•	•

Porte pivotante

A-DTN L ... A-DTN R ...	extensibilité largeur		largeur entrée	rayon d´ouverture	axe pivotant	verre de sécurité 6 mm	cadre partiel Hauteur: 2000 mm Couleur	
	adaptable à niche de… à…		A	B	C		SIL	SHL
ARTICLE STANDARD								
… 700 **… 750**	671 - 705 721 - 755		504 554	504	137-162	A10	**901**	**991**
… 800	771 - 805		604	604	137-162	A10	**930**	**1.023**
… 900	871 - 905		704	704	137-162	A10	**976**	**1.074**
… 1000	971 - 1005		804	804	137-162	A10	**1.026**	**1.129**
MESURE SPÉCIALE	**largeur spéciale**	**hauteur standard**						
… SB1	de 600 à 800	2000	423 - 623	423 - 623	137-162	A10	**990**	**1.089**
… SB2	de 801 à 900	2000	624 - 723	624 - 723	137-162	A10	**1.040**	**1.144**
… SB3	de 901 à 1000	2000	724 - 823	724 - 823	137-162	A10	**1.093**	**1.202**
MESURE SPÉCIALE	**largeur spéciale**	**hauteur spéciale**						
… SH1 •	de 600 à 800	jusqu'a 2050	423 - 623	423 - 623	137-162	A10	**1.115**	**1.227**
… SH2 •	de 801 à 900	jusqu'a 2050	624 - 723	624 - 723	137-162	A10	**1.161**	**1.277**
… SH3 •	de 901 à 1000	jusqu'a 2050	724 - 823	724 - 823	137-162	A10	**1.211**	**1.332**
DÉCOUPE OBLIQUE/ INTERNE	découpe oblique et interne non disponibles pour cet article. Compensation de pente du sol jusqu'à 8 mm possible. C'est applique le prix de la dimension spéciale de référence (largeur ou hauteur).						-	

VERRES		A-DTN	A-FPN
A10	verre clair	**0**	**0**
TS10 | VM10	Privé | Nebula	**103**	**129**
AG10	Parsol gris	**103**	**168**
ST10	verre satiné	**195**	**231**
CSG10	verre chromé-miroir	**326**	**399**

TRAITEMENT DU VERRE	Traitement de surface du verre (il est impossible d'appliquer les deux traitements sur un seul verre)	A-DTN	A-FPN
Protect	Protection de la surface du verre avec effet anti-gouttes (glissement de l'eau plus rapide).	**134**	**134**
ProCare	Protection de la surface du verre anticorrosion (TIMELESS).	**151**	**151**

Pour l'article „mesure spéciale en largeur" ou „ mesure spéciale en largeur et/ou hauteur" entrer la mesure souhaitée.
Pour indications spéciales ou restrictions, voir détails à la fin de la gamme de produit.

Note pour montage au sol
Comme il s'agit d'une porte pour niche, elle est aussi adaptée pour le montage au sol - moitié verre. Attention, la position des profilés au mur est modifiée.
Voir indications détaillées à la fin de la collection ou sur la feuille pour montage.



Porte pliante

cadre partiel

pour niche

2 éléments pliants avec point de pivotement déplacé

A-FPN L

charnière à gauche

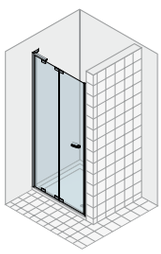

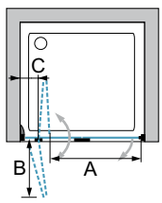

A-FPN R

charnière à droite

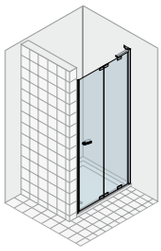

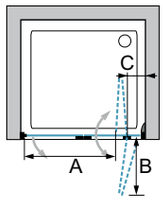

Informations produit

Ouverture vers l'extérieur et l'intérieur.
Sans profil horizontal en haut.
La porte est livrée avec une extensibilté de -10 / +25 mm.

Couleur

SIL SHL

Épaisseur du verre

6 mm

Verres

Verre „Sekurit"

	Protect	ProCare
A10	•	•
AG10	•	
CSG10	•	
ST10	•	
TS10	•	•
VM10	•	•

Porte pliante

A-FPN L ... A-FPN R ...	extensibilité largeur		largeur entrée	rayon d´ouverture	axe pivotant	verre de sécurité 6 mm	cadre partiel Hauteur: 2000 mm Couleur	
	adaptable à niche de… à…		A	B	C		SIL	SHL
ARTICLE STANDARD								
… 700 **… 750**	670 - 705 720 - 755		449 500	231 256	137-162	A10	**1.109**	**1.220**
… 800	770 - 805		549	281	137-162	A10	**1.109**	**1.220**
… 900	870 - 905		649	331	137-162	A10	**1.161**	**1.277**
… 1000	970 - 1005		750	381	137-162	A10	**1.220**	**1.342**
… 1200 •	1170 - 1205		950	481	137-162	A10	**1.300**	**1.430**
MESURE SPÉCIALE	**largeur spéciale**	**hauteur standard**						
… SB1	de 600 à 800	2000	368 - 569	191 - 291	137-162	A10	**1.175**	**1.293**
… SB2	de 801 à 900	2000	571 - 670	292 - 341	137-162	A10	**1.231**	**1.354**
… SB3	de 901 à 1000	2000	671 - 770	342 - 391	137-162	A10	**1.294**	**1.423**
… SB4 •	de 1001 à 1200	2000	771 - 970	392 - 491	137-162	A10	**1.378**	**1.516**
MESURE SPÉCIALE	**largeur spéciale**	**hauteur spéciale**						
… SH1 •	de 600 à 800	jusqu'a 2050	368 - 569	191 - 291	137-162	A10	**1.340**	**1.474**
… SH2 •	de 801 à 900	jusqu'a 2050	571 - 670	292 - 341	137-162	A10	**1.393**	**1.532**
… SH3 •	de 901 à 1000	jusqu'a 2050	671 - 770	342 - 391	137-162	A10	**1.451**	**1.596**
… SH4 •	de 1001 à 1200	jusqu'a 2050	771 - 970	392 - 491	137-162	A10	**1.531**	**1.684**
DÉCOUPE OBLIQUE/ INTERNE	découpe oblique et interne non disponibles pour cet article. Compensation de pente du sol jusqu'à 8 mm possible. C'est applique le prix de la dimension spéciale de référence (largeur ou hauteur).						-	

VERRES		A-FPN	A-FPN
A10	verre clair	**0**	**0**
TS10 | VM10	Privé | Nebula	**129**	**129**
AG10	Parsol gris	**168**	**168**
ST10	verre satiné	**231**	**231**
CSG10	verre chromé-miroir	**399**	**399**

TRAITEMENT DU VERRE	Traitement de surface du verre (il est impossible d'appliquer les deux traitements sur un seul verre)	A-FPN	A-FPN
Protect	Protection de la surface du verre avec effet anti-gouttes (glissement de l'eau plus rapide).	**134**	**134**
ProCare	Protection de la surface du verre anticorrosion (TIMELESS).	**151**	**151**

Pour l'article „mesure spéciale en largeur" ou „ mesure spéciale en largeur et/ou hauteur" entrer la mesure souhaitée.
Pour indications spéciales ou restrictions, voir détails à la fin de la gamme de produit.

Note pour montage au sol
Comme il s'agit d'une porte pour niche, elle est aussi adaptée pour le montage au sol - moitié verre. Attention, la position des profilés au mur est modifiée.
Voir indications détaillées à la fin de la collection ou sur la feuille pour montage.





Porte pliante

avec cadre

pour niche ou avec paroi latérale raccourcie

2 éléments pliants avec point de pivotement sur le profil au mur

AR-FPN L
charnière à gauche

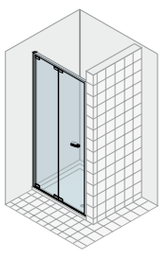

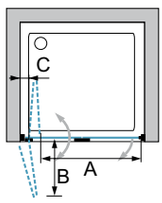

AR-FPN R
charnière à droite

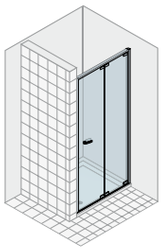

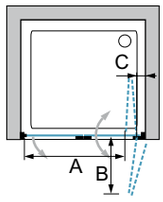

Paroi latérale raccourcie

cadre partiel

/+

A-SV R
charnière à droite

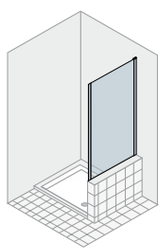

A-SV L
charnière à gauche

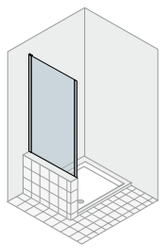

Informations produit

Ouverture vers l'extérieur et l'intérieur.
Avec profil horizontal en haut.
La porte est livrée avec une extensibilté de -10 / +25 mm.

La paroi latérale est livrée avec une extensibilté de -10 / +15 mm.

Cet article sera seulement fourni sur mesure.

Une prise de mesure est indispensable.
Veuillez utiliser nos feuilles de mesures spéciales ou contactez notre service de prise de mesures.

Couleur

SIL SHL

Épaisseur du verre

6 mm

Verres

Verre „Sekurit"

	Protect	ProCare
A10	•	•
AG10	•	
CSG10	•	
ST10	•	
TS10	•	•
VM10	•	•

duka

Porte pliante

AR-FPN L ... AR-FPN R ...	extensibilité largeur		largeur entrée	rayon d´ouverture	axe pivotant	verre de sécurité 6 mm	avec cadre Hauteur: 1950 mm Couleur	
	adaptable à niche de... à...		A	B	C		SIL	SHL
ARTICLE STANDARD								
... 700 **... 750**	670 - 705 720 - 755		533 583	307 331	63-88	A10	**1.083**	**1.191**
... 800	770 - 805		632	356	63-88	A10	**1.083**	**1.191**
... 900	870 - 905		731	406	63-88	A10	**1.139**	**1.253**
... 1000	970 - 1005		831	456	63-88	A10	**1.203**	**1.323**
... 1200 •	1170 - 1205		1029	556	63-88	A10	**1.289**	**1.418**
MESURE SPÉCIALE	**largeur spéciale**	**hauteur standard**						
... SB1	de 600 à 800	1950	451 - 651	265 - 365	63-88	A10	**1.148**	**1.263**
... SB2	de 801 à 900	1950	652 - 750	366 - 415	63-88	A10	**1.208**	**1.329**
... SB3	de 901 à 1000	1950	751 - 850	416 - 465	63-88	A10	**1.275**	**1.403**
... SB4 •	de 1001 à 1200	1950	851 - 1048	466 - 565	63-88	A10	**1.366**	**1.503**
MESURE SPÉCIALE	**largeur spéciale**	**hauteur spéciale**						
... SH1 •	de 600 à 800	jusqu'a 2050	451 - 651	265 - 365	63-88	A10	**1.314**	**1.445**
... SH2 •	de 801 à 900	jusqu'a 2050	652 - 750	366 - 415	63-88	A10	**1.370**	**1.507**
... SH3 •	de 901 à 1000	jusqu'a 2050	751 - 850	416 - 465	63-88	A10	**1.434**	**1.577**
... SH4 •	de 1001 à 1200	jusqu'a 2050	851 - 1048	466 - 565	63-88	A10	**1.520**	**1.672**
DÉCOUPE OBLIQUE/ INTERNE	découpe oblique et interne non disponibles pour cet article. Compensation de pente du sol jusqu'à 8 mm possible. C'est applique le prix de la dimension spéciale de référence (largeur ou hauteur).						-	

Paroi latérale raccourcie

A-SV R ... A-SV L ...	MONTAGE BAC DE DOUCHE mesures situation		verre de sécurité 6 mm	cadre partiel Hauteur: - mm Couleur	
				SIL	SHL
MESURE SPÉCIALE	**largeur spéciale**	**hauteur standard**			
... SB1	de 178 à 800	jusqu'a 1700	A10	**563**	**631**
... SB2	de 801 à 900	jusqu'a 1700	A10	**608**	**681**
... SB3	de 901 à 1050	jusqu'a 1700	A10	**644**	**721**
... SB4 •	de 1051 à 1250	jusqu'a 1700	A10	**689**	**772**
MESURE SPÉCIALE	**largeur spéciale**	**hauteur spéciale**			
... SH1 •	de 178 à 800	de 1701 à 2050	A10	**696**	**780**
... SH2 •	de 801 à 900	de 1701 à 2050	A10	**721**	**808**
... SH3 •	de 901 à 1050	de 1701 à 2050	A10	**755**	**846**
... SH4 •	de 1051 à 1250	de 1701 à 2050	A10	**798**	**894**
DÉCOUPE OBLIQUE/ INTERNE	La valeur indiquée à droite est ajoutée au prix de l'article de référence.			Prix supplémentaire	
découpe oblique ou interne	Découpe possible uniquement sur le côté de la fixation murale / pour les découpes obliques jusqu'à 8 mm, aucun supplément.			**94**	
découpe oblique et interne	Découpe possible uniquement sur le côté de la fixation murale / pour les découpes obliques jusqu'à 8 mm, aucun supplément.			**131**	

VERRES		porte	paroi latérale raccourcie
A10	verre clair	**0**	**0**
TS10 | VM10	Privé | Nebula	**129**	**103**
AG10	Parsol gris	**168**	**103**
ST10	verre satiné	**231**	**195**
CSG10	verre chromé-miroir	**399**	**326**

TRAITEMENT DU VERRE	Traitement de surface du verre (il est impossible d'appliquer les deux traitements sur un seul verre)	porte	paroi latérale raccourcie
Protect	Protection de la surface du verre avec effet anti-gouttes (glissement de l'eau plus rapide).	**134**	**134**
ProCare	Protection de la surface du verre anticorrosion (TIMELESS).	**151**	**151**

Pour l'article „mesure spéciale en largeur" ou „ mesure spéciale en largeur et/ou hauteur" entrer la mesure souhaitée.
Pour indications spéciales ou restrictions, voir détails à la fin de la gamme de produit.

Note pour montage au sol
Comme il s'agit d'une porte pour niche, elle est aussi adaptée pour le montage au sol - moitié verre. Attention, la position des profilés au mur est modifiée.
Voir indications détaillées à la fin de la collection ou sur la feuille pour montage.





Porte battante 1 élément

avec cadre

pour niche ou avec paroi latérale raccourcie

1 élément battant avec point de pivotement sur le profil au mur

AR-PTN L
charnière à gauche

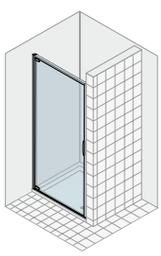

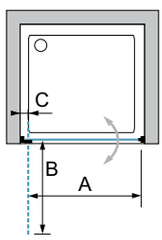

AR-PTN R
charnière à droite

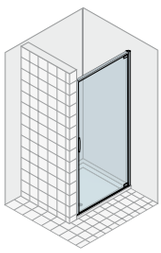

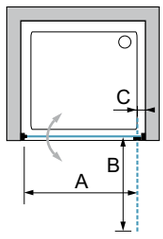

Paroi latérale raccourcie

cadre partiel

/+

A-SV R
charnière à droite

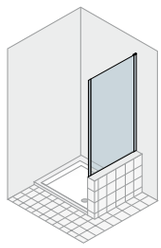

/+

A-SV L
charnière à gauche

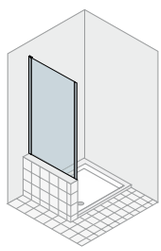

Informations produit
Ouverture vers l'extérieur et l'intérieur.
Avec profil horizontal en haut.
La porte est livrée avec une extensibilté de -10 / +25 mm.

La paroi latérale est livrée avec une extensibilté de -10 / +15 mm.

Cet article sera seulement fourni sur mesure.
Une prise de mesure est indispensable.
Veuillez utiliser nos feuilles de mesures spéciales ou contactez notre service de prise de mesures.

Couleur

SIL SHL

Épaisseur du verre

6 mm

Verres

Verre „Sekurit"

	Protect	ProCare
A10	•	•
AG10	•	
CSG10	•	
ST10	•	
TS10	•	•
VM10	•	•

Porte battante 1 élément

AR-PTN L ... AR-PTN R ...	extensibilité largeur		largeur entrée	rayon d´ouverture	axe pivotant	verre de sécurité 6 mm	avec cadre Hauteur: 1950 mm Couleur	
	adaptable à niche de... à...		A	B	C		SIL	SHL
ARTICLE STANDARD								
... 700 **... 750**	671 - 705 721 - 755		579 629	579 629	63-88	A10	**850**	**935**
... 800	771 - 805		679	679	63-88	A10	**876**	**964**
... 900	871 - 905		779	779	63-88	A10	**921**	**1.013**
... 1000	971 - 1005		879	879	63-88	A10	**976**	**1.074**
MESURE SPÉCIALE	**largeur spéciale**	**hauteur standard**						
... SB1	de 550 à 800	1950	448 - 698	448 - 698	63-88	A10	**934**	**1.027**
... SB2	de 801 à 900	1950	699 - 798	699 - 798	63-88	A10	**981**	**1.079**
... SB3	de 901 à 1000	1950	799 - 898	799 - 898	63-88	A10	**1.040**	**1.144**
MESURE SPÉCIALE	**largeur spéciale**	**hauteur spéciale**						
... SH1 •	de 550 à 800	jusqu'a 2050	448 - 698	448 - 698	63-88	A10	**1.061**	**1.167**
... SH2 •	de 801 à 900	jusqu'a 2050	699 - 798	699 - 798	63-88	A10	**1.106**	**1.217**
... SH3 •	de 901 à 1000	jusqu'a 2050	799 - 898	799 - 898	63-88	A10	**1.161**	**1.277**
DÉCOUPE OBLIQUE/ INTERNE	découpe oblique et interne non disponibles pour cet article. Compensation de pente du sol jusqu'à 8 mm possible. C'est applique le prix de la dimension spéciale de référence (largeur ou hauteur).						-	

Paroi latérale raccourcie

A-SV R ... A-SV L ...	MONTAGE BAC DE DOUCHE mesures situation		verre de sécurité 6 mm	cadre partiel Hauteur: - mm Couleur	
				SIL	SHL
MESURE SPÉCIALE	**largeur spéciale**	**hauteur standard**			
... SB1	de 178 à 800	jusqu'a 1700	A10	**563**	**631**
... SB2	de 801 à 900	jusqu'a 1700	A10	**608**	**681**
... SB3	de 901 à 1050	jusqu'a 1700	A10	**644**	**721**
... SB4 •	de 1051 à 1250	jusqu'a 1700	A10	**689**	**772**
MESURE SPÉCIALE	**largeur spéciale**	**hauteur spéciale**			
... SH1 •	de 178 à 800	de 1701 à 2050	A10	**696**	**780**
... SH2 •	de 801 à 900	de 1701 à 2050	A10	**721**	**808**
... SH3 •	de 901 à 1050	de 1701 à 2050	A10	**755**	**846**
... SH4 •	de 1051 à 1250	de 1701 à 2050	A10	**798**	**894**
DÉCOUPE OBLIQUE/ INTERNE	La valeur indiquée à droite est ajoutée au prix de l'article de référence.			Prix supplémentaire	
découpe oblique ou interne	Découpe possible uniquement sur le côté de la fixation murale / pour les découpes obliques jusqu'à 8 mm, aucun supplément.			**94**	
découpe oblique et interne	Découpe possible uniquement sur le côté de la fixation murale / pour les découpes obliques jusqu'à 8 mm, aucun supplément.			**131**	

VERRES		porte	paroi latérale raccourcie
A10	verre clair	**0**	**0**
TS10 | VM10	Privé | Nebula	**103**	**103**
AG10	Parsol gris	**103**	**103**
ST10	verre satiné	**195**	**195**
CSG10	verre chromé-miroir	**326**	**326**

TRAITEMENT DU VERRE	Traitement de surface du verre (il est impossible d'appliquer les deux traitements sur un seul verre)	porte	paroi latérale raccourcie
Protect	Protection de la surface du verre avec effet anti-gouttes (glissement de l'eau plus rapide).	**134**	**134**
ProCare	Protection de la surface du verre anticorrosion (TIMELESS).	**151**	**151**

Pour l'article „mesure spéciale en largeur" ou „ mesure spéciale en largeur et/ou hauteur" entrer la mesure souhaitée.
Pour indications spéciales ou restrictions, voir détails à la fin de la gamme de produit.

Note pour montage au sol
Comme il s'agit d'une porte pour niche, elle est aussi adaptée pour le montage au sol - moitié verre. Attention, la position des profilés au mur est modifiée.
Voir indications détaillées à la fin de la collection ou sur la feuille pour montage.





Porte coulissante à 2 éléments

pour niche ou avec paroi latérale raccourcie

1 élément coulissant, 1 paroi fixe

avec cadre

ACS · girofix · AC · 4★

A-ST2N L
AR-ST2N L
élément fixe gauche

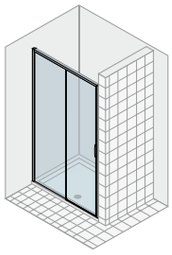

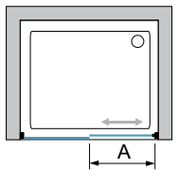

A-ST2N R
AR-ST2N R
élément fixe droit

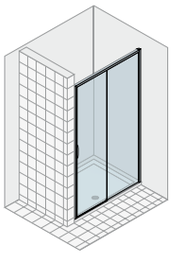

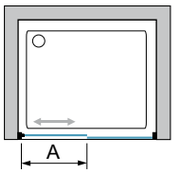

Informations produit

Sans profil horizontal sur l'élément fixe en bas.
À partir de 1400 mm (article standard)/1182 mm (mesures spéciales) de largeur 2 emballages:
V1A: élément coulissant
V1B: élément fixe
La porte est livrée avec une extensibilté de -10 / +24 mm.

Paroi latérale raccourcie

cadre partiel

girofix

/+

A-SV R
charnière à droite

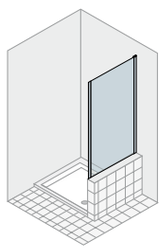

/+

A-SV L
charnière à gauche

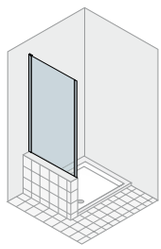

La paroi latérale est livrée avec une extensibilté de -10 / +15 mm.

Cet article sera seulement fourni sur mesure.
Une prise de mesure est indispensable.
Veuillez utiliser nos feuilles de mesures spéciales ou contactez notre service de prise de mesures.

Couleur

SIL SHL

Épaisseur du verre

6 mm

Verres

Verre „Sekurit"

	Protect	ProCare
A10	•	•
AG10	•	
CSG10	•	
ST10	•	
TS10	•	•
VM10	•	•

duka

Porte coulissante à 2 éléments

A-ST2N L ... AR-ST2N L ... A-ST2N R ... AR-ST2N R ...	extensibilité largeur		largeur entrée	verre de sécurité 6 mm	avec cadre Hauteur: 1950 mm Couleur	
	adaptable à niche de... à...		A		SIL	SHL
ARTICLE STANDARD						
... 1000	971 - 1005		426	A10	**1.051**	**1.156**
... 1200	1171 - 1205		526	A10	**1.120**	**1.232**
... 1400	1371 - 1405		626	A10	**1.194**	**1.313**
... 1500 **... 1600**	1471 - 1505 1571 - 1605		676 726	A10	**1.289**	**1.418**
... 1700	1671 - 1705		776	A10	**1.341**	**1.475**
MESURE SPÉCIALE	**largeur spéciale**	**hauteur standard**				
... SB1	de 870 à 1200	1950	371 - 535	A10	**1.188**	**1.307**
... SB2	de 1201 à 1400	1950	536 - 635	A10	**1.265**	**1.392**
... SB3	de 1401 à 1600	1950	636 - 735	A10	**1.366**	**1.503**
... SB4	de 1601 à 1800	1950	736 - 835	A10	**1.463**	**1.609**
MESURE SPÉCIALE	**largeur spéciale**	**hauteur spéciale**				
... SH1 •	de 870 à 1200	jusqu'a 2050	371 - 535	A10	**1.351**	**1.486**
... SH2 •	de 1201 à 1400	jusqu'a 2050	536 - 635	A10	**1.425**	**1.568**
... SH3 •	de 1401 à 1600	jusqu'a 2050	636 - 735	A10	**1.520**	**1.672**
... SH4 •	de 1601 à 1800	jusqu'a 2050	736 - 835	A10	**1.573**	**1.730**
DÉCOUPE OBLIQUE/ INTERNE	découpe oblique et interne non disponibles pour cet article. Compensation de pente du sol jusqu'à 8 mm possible. C'est applique le prix de la dimension spéciale de référence (largeur ou hauteur).				-	
ACS	automatic close & stop				**105**	
AC	automatic close				**70**	

Paroi latérale raccourcie

A-SV R ... A-SV L ...	MONTAGE BAC DE DOUCHE mesures situation		verre de sécurité 6 mm	cadre partiel Hauteur: - mm Couleur	
				SIL	SHL
MESURE SPÉCIALE	**largeur spéciale**	**hauteur standard**			
... SB1	de 178 à 800	jusqu'a 1700	A10	**563**	**631**
... SB2	de 801 à 900	jusqu'a 1700	A10	**608**	**681**
... SB3	de 901 à 1050	jusqu'a 1700	A10	**644**	**721**
... SB4 •	de 1051 à 1250	jusqu'a 1700	A10	**689**	**772**
MESURE SPÉCIALE	**largeur spéciale**	**hauteur spéciale**			
... SH1 •	de 178 à 800	de 1701 à 2050	A10	**696**	**780**
... SH2 •	de 801 à 900	de 1701 à 2050	A10	**721**	**808**
... SH3 •	de 901 à 1050	de 1701 à 2050	A10	**755**	**846**
... SH4 •	de 1051 à 1250	de 1701 à 2050	A10	**798**	**894**
DÉCOUPE OBLIQUE/ INTERNE	La valeur indiquée à droite est ajoutée au prix de l'article de référence.			Prix supplémentaire	
découpe oblique ou interne	Découpe possible uniquement sur le côté de la fixation murale / pour les découpes obliques jusqu'à 8 mm, aucun supplément.			**94**	
découpe oblique et interne	Découpe possible uniquement sur le côté de la fixation murale / pour les découpes obliques jusqu'à 8 mm, aucun supplément.			**131**	

VERRES		porte	paroi latérale raccourcie
A10	verre clair	**0**	**0**
TS10 | VM10	Privé | Nebula	**129**	**103**
AG10	Parsol gris	**168**	**103**
ST10	verre satiné	**296**	**195**
CSG10	verre chromé-miroir	**455**	**326**

TRAITEMENT DU VERRE	Traitement de surface du verre (il est impossible d'appliquer les deux traitements sur un seul verre)	porte	paroi latérale raccourcie
Protect	Protection de la surface du verre avec effet anti-gouttes (glissement de l'eau plus rapide).	**134**	**134**
ProCare	Protection de la surface du verre anticorrosion (TIMELESS).	**151**	**151**

Pour l'article „mesure spéciale en largeur" ou „ mesure spéciale en largeur et/ou hauteur" entrer la mesure souhaitée.
Pour indications spéciales ou restrictions, voir détails à la fin de la gamme de produit.

Note pour montage au sol
Comme il s'agit d'une porte pour niche, elle est aussi adaptée pour le montage au sol - moitié verre. Attention, la position des profilés au mur est modifiée.
Voir indications détaillées à la fin de la collection ou sur la feuille pour montage.



A - sans profilé horizontal sur la partie fixe en bas

AR - avec profil horizontal sur la partie fixe en bas.





Porte coulissante à 4 éléments

avec cadre

pour montage dans niche, avec paroi latérale ou avec paroi latérale raccourcie

2 éléments coulissants, 2 parois fixes

ACS

AC

girofix

4★

A-ST4
AR-ST4

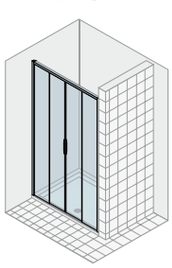

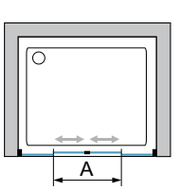

Informations produit

Sans profil horizontal sur l'élément fixe en bas.
Entrée centrale.
unités d'emballage: 2
V1: éléments coulissants
V2: éléments fixe
La porte est livrée avec la plage de réglage suivante: pour niche ou avec paroi latérale courte -25/+25 mm / porte avec paroi latérale -5/ +45 mm.

Paroi latérale

cadre partiel

A-S4

girofix

/+

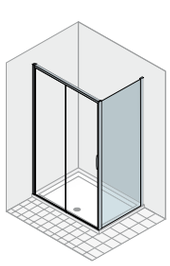

Informations produit
réversible
La paroi latérale est livrée avec une extensibilté de -10 / +15 mm.

Paroi latérale raccourcie

cadre partiel

A-SV R
charnière à droite

A-SV L
charnière à gauche

girofix

/+

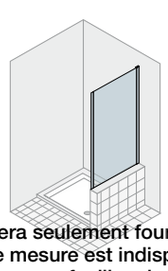

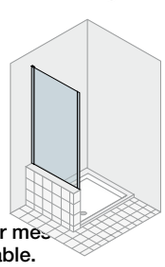

Cet article sera seulement fourni sur me
Une prise de mesure est indispensable.
Veuillez utiliser nos feuilles de mesures spéciales ou contactez notre service de prise de mesures.
La paroi latérale est livrée avec une extensibilté de -10 / +15 mm.

Couleur

SIL SHL

Épaisseur du verre

6 mm

Verres

Verre „Sekurit"

	Protect	ProCare
A10	•	•
AG10	•	
CSG10	•	
ST10	•	
TS10	•	•
VM10	•	•

Porte coulissante à 4 éléments

A-ST4 ... AR-ST4 ...	MONTAGE BAC DE DOUCHE VWM extensibilité largeur		largeur entrée	verre de sécurité 6 mm	avec cadre Hauteur: 1950 mm Couleur	
	pour montage en niche / élém. latérale courte	pour montage avec paroi latérale	A		SIL	SHL
ARTICLE STANDARD						
... 1400	1356 - 1406	1376 - 1426	586	A10	**1.436**	**1.580**
... 1500 **... 1600**	1456 - 1506 1556 - 1606	1476 - 1526 1576 - 1626	636 686	A10	**1.553**	**1.708**
... 1700	1656 - 1706	1676 - 1726	736	A10	**1.693**	**1.862**
... 1800	1756 - 1806	1776 - 1826	786	A10	**1.828**	**2.011**
MESURE SPÉCIALE	**largeur spéciale**	**hauteur standard**				
... SB1	de 1315 à 1400	1950	553 - 595	A10	**1.494**	**1.643**
... SB2	de 1401 à 1600	1950	596 - 695	A10	**1.615**	**1.777**
... SB3	de 1601 à 1800	1950	696 - 795	A10	**1.760**	**1.936**
... SB4	de 1801 à 2000	1950	796 - 895	A10	**1.900**	**2.090**
MESURE SPÉCIALE	**largeur spéciale**	**hauteur spéciale**				
... SH1 •	de 1315 à 1400	jusqu'a 2050	553 - 595	A10	**1.768**	**1.945**
... SH2 •	de 1401 à 1600	jusqu'a 2050	596 - 695	A10	**1.884**	**2.072**
... SH3 •	de 1601 à 1800	jusqu'a 2050	696 - 795	A10	**2.024**	**2.226**
... SH4 •	de 1801 à 2000	jusqu'a 2050	796 - 895	A10	**2.159**	**2.375**
DÉCOUPE OBLIQUE/ INTERNE	découpe oblique et interne non disponibles pour cet article. Compensation de pente du sol jusqu'à 8 mm possible. C'est applique le prix de la dimension spéciale de référence (largeur ou hauteur).				-	
ACS	automatic close & stop				**185**	
AC	automatic close				**126**	

Paroi latérale

A-S4 ...	MONTAGE BAC DE DOUCHE VWM extensibilité largeur		verre de sécurité 6 mm	cadre partiel Hauteur: 1950 mm Couleur	
	adaptable sur un tub de douche de… à…			SIL	SHL
ARTICLE STANDARD					
... 700 **... 750**	677 - 702 727 - 752		A10	**536**	**600**
... 800	777 - 802		A10	**551**	**617**
... 900	877 - 902		A10	**576**	**645**
... 1000	977 - 1002		A10	**610**	**683**
... 1200 •	1177 - 1202		A10	**653**	**731**
MESURE SPÉCIALE	**largeur spéciale**	**hauteur standard**			
... SB1	de 178 à 800	1950	A10	**563**	**631**
... SB2	de 801 à 900	1950	A10	**608**	**681**
... SB3	de 901 à 1050	1950	A10	**644**	**721**
... SB4 •	de 1051 à 1250	1950	A10	**689**	**772**
MESURE SPÉCIALE	**largeur spéciale**	**hauteur spéciale**			
... SH1 •	de 178 à 800	jusqu'a 2050	A10	**696**	**780**
... SH2 •	de 801 à 900	jusqu'a 2050	A10	**721**	**808**
... SH3 •	de 901 à 1050	jusqu'a 2050	A10	**755**	**846**
... SH4 •	de 1051 à 1250	jusqu'a 2050	A10	**798**	**894**
DÉCOUPE OBLIQUE/ INTERNE	En cas de coupes en biseau et encoches, on applique principalement le prix de la dimension spéciale de référence (largeur ou hauteur). La valeur indiquée à droite est ajoutée au prix de l'article spécial de référence.			Prix supplémentaire	
découpe oblique ou interne	Découpe possible uniquement sur le côté de la fixation murale / pour les découpes obliques jusqu'à 8 mm, aucun supplément.			**94**	
découpe oblique et interne	Découpe possible uniquement sur le côté de la fixation murale / pour les découpes obliques jusqu'à 8 mm, aucun supplément.			**131**	

VERRES		porte	paroi latérale
A10	verre clair	**0**	**0**
TS10 | VM10	Privé | Nebula	**181**	**103**
AG10	Parsol gris	**291**	**103**
ST10	verre satiné	**415**	**195**
CSG10	verre chromé-miroir	**618**	**326**

TRAITEMENT DU VERRE	Traitement de surface du verre (il est impossible d'appliquer les deux traitements sur un seul verre)	porte	paroi latérale
Protect	Protection de la surface du verre avec effet anti-gouttes (glissement de l'eau plus rapide).	**204**	**134**
ProCare	Protection de la surface du verre anticorrosion (TIMELESS).	**232**	**151**

Pour l'article „mesure spéciale en largeur" ou „ mesure spéciale en largeur et/ou hauteur" entrer la mesure souhaitée.
Pour indications spéciales ou restrictions, voir détails à la fin de la gamme de produit.

Note pour montage au sol
Si cette cabine est installée dans une niche ou avec une paroi latérale courte, elle est aussi adaptée pour un montage au sol, moitié du verre. Attention, la position des profilés au mur est modifiée.
Voir indications détaillées à la fin de la collection ou sur la feuille pour montage.
Pour porte avec paroi latérale, montage au sol, voir article spécifique.



A - sans profilé horizontal sur la partie fixe en bas

AR - avec profil horizontal sur la partie fixe en bas.

Porte coulissante à 4 éléments

pour combinaison avec paroi latérale

2 éléments coulissants, 2 parois fixes

avec cadre

ACS

AC

girofix

4★

A-ST4
AR-ST4

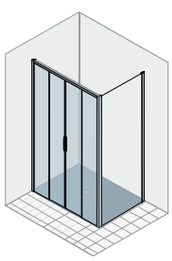

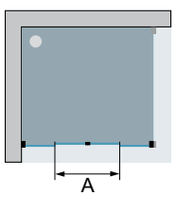

Paroi latérale

cadre partiel

girofix

A-S4

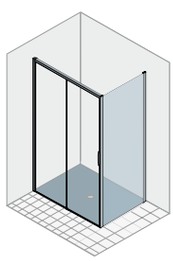

Informations produit

Sans profil horizontal sur l'élément fixe en bas.
Entrée centrale.
unités d'emballage: 2
V1: éléments coulissants
V2: éléments fixe
La porte est livrée avec une extensibilté de -10 / +40 mm.

Informations produit

réversible
La paroi latérale est livrée avec une extensibilté de -10 / +15 mm.

Couleur

SIL SHL

Épaisseur du verre

6 mm

Verres

Verre „Sekurit"

	Protect	ProCare
A10	•	•
AG10	•	
CSG10	•	
ST10	•	
TS10	•	•
VM10	•	•

duka

Porte coulissante à 4 éléments

A-ST4 ... AR-ST4 ...	MONTAGE RAS DU SOL - moitié du verre VGM extensibilité largeur adaptable su mesure installation de... à...		largeur entrée A	verre de sécurité 6 mm	avec cadre Hauteur: 1950 mm Couleur SIL	 SHL
ARTICLE STANDARD						
... BM 1400	1386 - 1436		598	A10	**1.436**	**1.580**
... BM 1500 **... BM 1600**	1486 - 1536 1586 - 1636		648 698	A10	**1.553**	**1.708**
... BM 1700	1686 - 1736		748	A10	**1.693**	**1.862**
... BM 1800	1786 - 1836		798	A10	**1.828**	**2.011**
MESURE SPÉCIALE	**largeur spéciale**	**hauteur standard**				
... XB1	de 1306 à 1400	1950	553 - 595	A10	**1.494**	**1.643**
... XB2	de 1401 à 1600	1950	596 - 695	A10	**1.615**	**1.777**
... XB3	de 1601 à 1800	1950	696 - 795	A10	**1.760**	**1.936**
... XB4	de 1801 à 2000	1950	796 - 895	A10	**1.900**	**2.090**
MESURE SPÉCIALE	**largeur spéciale**	**hauteur spéciale**				
... XH1 •	de 1306 à 1400	jusqu'a 2050	553 - 595	A10	**1.768**	**1.945**
... XH2 •	de 1401 à 1600	jusqu'a 2050	596 - 695	A10	**1.884**	**2.072**
... XH3 •	de 1601 à 1800	jusqu'a 2050	696 - 795	A10	**2.024**	**2.226**
... XH4 •	de 1801 à 2000	jusqu'a 2050	796 - 895	A10	**2.159**	**2.375**
DÉCOUPE OBLIQUE/ INTERNE	découpe oblique et interne non disponibles pour cet article. Compensation de pente du sol jusqu'à 8 mm possible. C'est applique le prix de la dimension spéciale de référence (largeur ou hauteur).				-	
ACS	automatic close & stop				**185**	
AC	automatic close				**126**	

Paroi latérale

A-S4 ... A-SF ...	MONTAGE RAS DU SOL - moitié du verre VGM extensibilité largeur adaptable su mesure installation de... à...		verre de sécurité 6 mm	cadre partiel Hauteur: 1950 mm Couleur SIL	 SHL
ARTICLE STANDARD					
... BM 700 **... BM 750**	690 - 715 740 - 765		A10	**536**	**600**
... BM 800	790 - 815		A10	**551**	**617**
... BM 900	890 - 915		A10	**576**	**645**
... BM 1000	990 - 1015		A10	**610**	**683**
... BM 1200 •	1190 - 1215		A10	**653**	**731**
MESURE SPÉCIALE	**largeur spéciale**	**hauteur standard**			
... XB1	de 178 à 800	1950	A10	**563**	**631**
... XB2	de 801 à 900	1950	A10	**608**	**681**
... XB3	de 901 à 1050	1950	A10	**644**	**721**
... XB4 •	de 1051 à 1250	1950	A10	**689**	**772**
MESURE SPÉCIALE	**largeur spéciale**	**hauteur spéciale**			
... XH1 •	de 178 à 800	jusqu'a 2050	A10	**696**	**780**
... XH2 •	de 801 à 900	jusqu'a 2050	A10	**721**	**808**
... XH3 •	de 901 à 1050	jusqu'a 2050	A10	**755**	**846**
... XH4 •	de 1051 à 1250	jusqu'a 2050	A10	**798**	**894**
DÉCOUPE OBLIQUE/ INTERNE	En cas de coupes en biseau et encoches, on applique principalement le prix de la dimension spéciale de référence (largeur ou hauteur). La valeur indiquée à droite est ajoutée au prix de l'article spécial de référence.			Prix supplémentaire	
découpe oblique ou interne	Découpe possible uniquement sur le côté de la fixation murale / pour les découpes obliques jusqu'à 8 mm, aucun supplément.			**94**	
découpe oblique et interne	Découpe possible uniquement sur le côté de la fixation murale / pour les découpes obliques jusqu'à 8 mm, aucun supplément.			**131**	

VERRES		porte	paroi latérale
A10	verre clair	**0**	**0**
TS10 | VM10	Privé | Nebula	**181**	**103**
AG10	Parsol gris	**291**	**103**
ST10	verre satiné	**415**	**195**
CSG10	verre chromé-miroir	**618**	**326**

TRAITEMENT DU VERRE	Traitement de surface du verre (il est impossible d'appliquer les deux traitements sur un seul verre)	porte	paroi latérale
Protect	Protection de la surface du verre avec effet anti-gouttes (glissement de l'eau plus rapide).	**204**	**134**
ProCare	Protection de la surface du verre anticorrosion (TIMELESS).	**232**	**151**

Pour l'article „mesure spéciale en largeur" ou „ mesure spéciale en largeur et/ou hauteur" entrer la mesure souhaitée.
Ces articles sont adaptés pour montage au sol, moitié du verre.
Pour indications spéciales, restrictions ou INFORMATIONS SUR LA MONTAGE pour montage au sol - moitié du verre, voir détails à la fin de la gamme de produit.







Porte battante
1 élément - élément fixe

avec cadre

pour montage dans niche, avec paroi latérale ou avec paroi latérale raccourcie | 1 élément battant avec point de pivotement sur le profil au mur, 1 paroi fixe

AR-PTF L
charnière à gauche

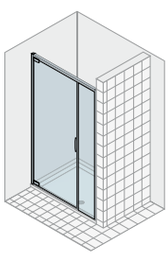

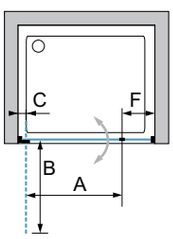

AR-PTF R
charnière à droite

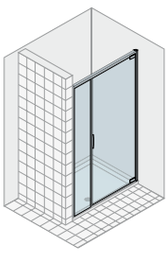

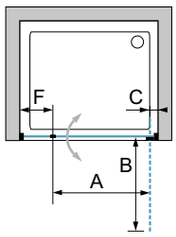

Informations produit
Ouverture vers l'extérieur et l'intérieur.
Avec profil horizontal en haut.
unités d'emballage: 2
V1: porte
V2: élément fixe
La porte est livrée avec la plage de réglage suivante: pour niche ou avec paroi latérale courte -25/+24 mm / porte avec paroi latérale -5/ +34 mm. largeur min-max en détail: élément fixe min. 300 mm - max. 700 mm / porte min. 592 mm - max. 892 mm (verremaß).

Paroi latérale

cadre partiel

A-S4

/+

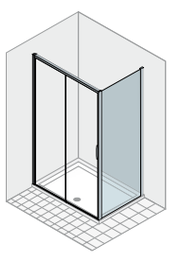

Informations produit
réversible
La paroi latérale est livrée avec une extensibilté de -10 / +15 mm.

Paroi latérale raccourcie

cadre partiel

A-SV R
charnière à droite

A-SV L
charnière à gauche

/+

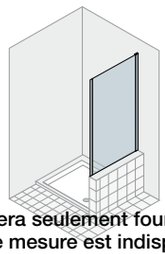

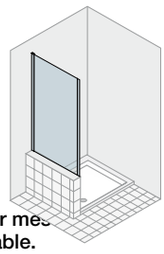

Cet article sera seulement fourni sur me
Une prise de mesure est indispensable.
Veuillez utiliser nos feuilles de mesures spéciales ou contactez notre service de prise de mesures.
La paroi latérale est livrée avec une extensibilté de -10 / +15 mm.

Couleur
SIL SHL

Épaisseur du verre
6 mm

Verres

Verre „Sekurit“

	Protect	ProCare
A10	•	•
AG10	•	
CSG10	•	
ST10	•	
TS10	•	•
VM10	•	•

Porte battante 1 élément - élément fixe

AR-PTF L ... AR-PTF R ...	MONTAGE BAC DE DOUCHE VWM extensibilité largeur		largeur entrée	rayon d'ouverture	axe pivo-tant	mesures élément fixe a - niche b - porte/paroi latérale	verre de sécurité 6 mm	avec cadre Hauteur: 1950 mm Couleur	
	pour montage en niche / élém. latéra-le courte	pour montage avec paroi latérale	A	B	C	F		SIL	SHL
ARTICLE STANDARD									
... 1000	959 - 1003	979 - 1013	579	579	63-88	a- 314 - 334 b- 314 - 324	A10	**1.061**	**1.167**
... 1100 **... 1200**	1059 - 1103 1159 - 1203	1079 - 1113 1179 - 1213	629 679	629 679	63-88	a- 364 - 384 a- 414 - 434	A10	**1.138**	**1.252**
... 1400	1359 - 1403	1379 - 1413	779	779	63-88	a- 514 - 534 b- 514 - 524	A10	**1.214**	**1.335**
... 1500 **... 1600**	1459 - 1503 1559 - 1603	1479 - 1513 1579 - 1613	779 879	779 879	63-88	a- 614 - 634 b- 614 - 624	A10	**1.311**	**1.442**
MESURE SPÉCIALE	**largeur spéciale**	**hauteur standard**							
... SB1	de 959 à 1200	1950	de 959 à 1000 = 579 de 1001 à 1150 = 629 de 1151 à 1200 = 679	579 629 679	63-88	sur mesure	A10	**1.195**	**1.315**
... SB2	de 1201 à 1400	1950	de 1201 à 1300 = 679 de 1301 à 1400 = 779	679 779	63-88	sur mesure	A10	**1.275**	**1.403**
... SB3	de 1401 à 1600	1950	de 1401 à 1550 = 779 de 1551 à 1600 = 879	779 879	63-88	sur mesure	A10	**1.376**	**1.514**
... SB4	de 1601 à 1800	1950	de 1601 à 1800 = 879	879	63-88	sur mesure	A10	**1.455**	**1.601**
MESURE SPÉCIALE	**largeur spéciale**	**hauteur spéciale**							
... SH1 •	de 959 à 1200	jusqu'a 2050	de 959 à 1000 = 579 de 1001 à 1150 = 629 de 1151 à 1200 = 679	579 629 679	63-88	sur mesure	A10	**1.369**	**1.506**
... SH2 •	de 1201 à 1400	jusqu'a 2050	de 1201 à 1300 = 679 de 1301 à 1400 = 779	679 779	63-88	sur mesure	A10	**1.445**	**1.590**
... SH3 •	de 1401 à 1600	jusqu'a 2050	de 1401 à 1550 = 779 de 1551 à 1600 = 879	779 879	63-88	sur mesure	A10	**1.543**	**1.697**
... SH4 •	de 1601 à 1800	jusqu'a 2050	de 1601 à 1800 = 879	879	63-88	sur mesure	A10	**1.608**	**1.769**
DÉCOUPE OBLIQUE/ INTERNE	découpe oblique et interne non disponibles pour cet article. Compensation de pente du sol jusqu'à 8 mm possible. C'est applique le prix de la dimension spéciale de référence (largeur ou hauteur).							-	

Paroi latérale

article	MONTAGE BAC DE DOUCHE VWM extensibilité largeur		verre de sécurité 6 mm	cadre partiel Hauteur: 1950 mm Couleur	
	adaptable sur un tub de douche de... à...			SIL	SHL
ARTICLE STANDARD					
... 700 **... 750**	677 - 702 727 - 752		A10	**536**	**600**
... 800	777 - 802		A10	**551**	**617**
... 900	877 - 902		A10	**576**	**645**
... 1000	977 - 1002		A10	**610**	**683**
... 1200 •	1177 - 1202		A10	**653**	**731**
MESURE SPÉCIALE	**largeur spéciale**	**hauteur standard**			
... SB1	de 178 à 800	1950	A10	**563**	**631**
... SB2	de 801 à 900	1950	A10	**608**	**681**
... SB3	de 901 à 1050	1950	A10	**644**	**721**
... SB4 •	de 1051 à 1250	1950	A10	**689**	**772**
MESURE SPÉCIALE	**largeur spéciale**	**hauteur spéciale**			
... SH1 •	de 178 à 800	jusqu'a 2050	A10	**696**	**780**
... SH2 •	de 801 à 900	jusqu'a 2050	A10	**721**	**808**
... SH3 •	de 901 à 1050	jusqu'a 2050	A10	**755**	**846**
... SH4 •	de 1051 à 1250	jusqu'a 2050	A10	**798**	**894**
DÉCOUPE OBLIQUE/ INTERNE	En cas de coupes en biseau et encoches, on applique principalement le prix de la dimension spéciale de référence (largeur ou hauteur). La valeur indiquée à droite est ajoutée au prix de l'article spécial de référence.			Prix supplémentaire	
découpe oblique ou interne	Découpe possible uniquement sur le côté de la fixation murale / pour les découpes obliques jusqu'à 8 mm, aucun supplément.			**94**	
découpe oblique et interne	Découpe possible uniquement sur le côté de la fixation murale / pour les découpes obliques jusqu'à 8 mm, aucun supplément.			**131**	

VERRES		porte	paroi lat. paroi lat. raccourcie
A10	verre clair	**0**	**0**
TS10 | VM10	Privé | Nebula	**129**	**103**
AG10	Parsol gris	**168**	**103**
ST10	verre satiné	**231**	**195**
CSG10	verre chromé-miroir	**399**	**326**

TRAITEMENT DU VERRE	Traitement de surface du verre (il est impossible d'appliquer les deux traitements sur un seul verre)	porte	paroi lat. paroi lat. raccourcie
Protect	Protection de la surface du verre avec effet anti-gouttes (glissement de l'eau plus rapide).	**134**	**134**
ProCare	Protection de la surface du verre anticorrosion (TIMELESS).	**151**	**151**

Pour l'article „mesure spéciale en largeur" ou „ mesure spéciale en largeur et/ou hauteur" entrer la mesure souhaitée. Pour indications spéciales ou restrictions, voir détails à la fin de la gamme de produit. Attention, sans indication spéciale, la porte sera fournie avec la largeur d'entrée ci-dessus.

Note pour montage au sol : Si cette cabine est installée dans une niche ou avec une paroi latérale courte, elle est aussi adaptée pour un montage au sol, moitié du verre. Attention, la position des profilés au mur est modifiée. Voir indications détaillées à la fin de la collection ou sur la feuille pour montage. Pour porte avec paroi latérale, montage au sol, voir article spécifique.



Porte battante
1 élément - élément fixe

avec cadre

pour combinaison avec paroi latérale

1 élément battant avec point de pivotement sur le profil au mur, 1 paroi fixe

AR-PTF L
charnière à gauche

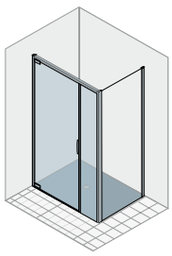

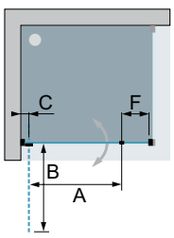

AR-PTF R
charnière à droite

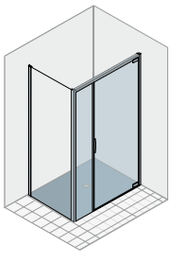

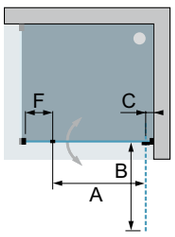

Informations produit

Ouverture vers l'extérieur et l'intérieur.
Avec profil horizontal en haut.
unités d'emballage: 2
V1: porte
V2: élément fixe
La porte est livrée avec une extensibilté de -10 / +24 mm.
largeur min-max en détail: élément fixe min. 300 mm - max. 700 mm / porte min. 627 mm - max. 927 mm (verremaß).

Paroi latérale

cadre partiel

A-SF

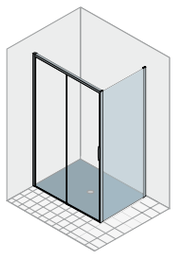

Informations produit

réversible
La paroi latérale est livrée avec une extensibilté de -10 / +15 mm.

Couleur

SIL SHL

Épaisseur du verre

6 mm

Verres

Verre „Sekurit"

	Protect	ProCare
A10	•	•
AG10	•	
CSG10	•	
ST10	•	
TS10	•	•
VM10	•	•

Porte battante 1 élément - élément fixe

AR-PTF L ... AR-PTF R ...	MONTAGE RAS DU SOL - moitié du verre VGM extensibilité largeur		largeur entrée	rayon d'ouverture	axe pivotant	mesures élément fixe	verre de sécurité 6 mm	avec cadre Hauteur: 1950 mm Couleur	
	adaptable su mesure installation de... à...		A	B	C	F		SIL	SHL
ARTICLE STANDARD									
... BM 1000	990 - 1024		614	614	63-88	304 - 314	A10	**1.061**	**1.167**
... BM 1100 **... BM 1200**	1090 - 1124 1190 - 1224		664 714	664 714	63-88	354 - 364 404 - 414	A10	**1.138**	**1.252**
... BM 1400	1390 - 1424		814	814	63-88	504 - 514	A10	**1.214**	**1.335**
... BM 1500 **... BM 1600**	1490 - 1524 1590 - 1624		814 914	814 914	63-88	604 - 614	A10	**1.311**	**1.442**
MESURE SPÉCIALE	**largeur spéciale**	**hauteur standard**							
... XB1	de 950 à 1200	1950	de 950 à 1000 = 614 de 1001 à 1150 = 664 de 1151 à 1200 = 714	614 664 714	63-88	sur mesure	A10	**1.195**	**1.315**
... XB2	de 1201 à 1400	1950	de 1201 à 1300 = 714 de 1301 à 1400 = 814	714 814	63-88	sur mesure	A10	**1.275**	**1.403**
... XB3	de 1401 à 1600	1950	de 1401 à 1550 = 814 de 1551 à 1600 = 914	814 914	63-88	sur mesure	A10	**1.376**	**1.514**
... XB4	de 1601 à 1800	1950	de 1601 à 1800 = 914	914	63-88	sur mesure	A10	**1.455**	**1.601**
MESURE SPÉCIALE	**largeur spéciale**	**hauteur spéciale**							
... XH1 •	de 950 à 1200	jusqu'a 2050	de 950 à 1000 = 614 de 1001 à 1150 = 664 de 1151 à 1200 = 714	614 664 714	63-88	sur mesure	A10	**1.369**	**1.506**
... XH2 •	de 1201 à 1400	jusqu'a 2050	de 1201 à 1300 = 714 de 1301 à 1400 = 814	714 814	63-88	sur mesure	A10	**1.445**	**1.590**
... XH3 •	de 1401 à 1600	jusqu'a 2050	de 1401 à 1550 = 814 de 1551 à 1600 = 914	814 914	63-88	sur mesure	A10	**1.543**	**1.697**
... XH4 •	de 1601 à 1800	jusqu'a 2050	de 1601 à 1800 = 914	914	63-88	sur mesure	A10	**1.608**	**1.769**
DÉCOUPE OBLIQUE/ INTERNE	découpe oblique et interne non disponibles pour cet article. Compensation de pente du sol jusqu'à 8 mm possible. C'est applique le prix de la dimension spéciale de référence (largeur ou hauteur).							-	

Paroi latérale

A-SF ...	MONTAGE RAS DU SOL - moitié du verre VGM extensibilité largeur		verre de sécurité 6 mm	cadre partiel Hauteur: 1950 mm Couleur	
	adaptable su mesure installation de... à...			SIL	SHL
ARTICLE STANDARD					
... BM 700 **... BM 750**	689 - 714 739 - 764		A10	**536**	**600**
... BM 800	789 - 814		A10	**551**	**617**
... BM 900	889 - 914		A10	**576**	**645**
... BM 1000	989 - 1014		A10	**610**	**683**
... BM 1200 •	1189 - 1214		A10	**653**	**731**
MESURE SPÉCIALE	**largeur spéciale**	**hauteur standard**			
... XB1	de 178 à 800	1950	A10	**563**	**631**
... XB2	de 801 à 900	1950	A10	**608**	**681**
... XB3	de 901 à 1050	1950	A10	**644**	**721**
... XB4 •	de 1051 à 1250	1950	A10	**689**	**772**
MESURE SPÉCIALE	**largeur spéciale**	**hauteur spéciale**			
... XH1 •	de 178 à 800	jusqu'a 2050	A10	**696**	**780**
... XH2 •	de 801 à 900	jusqu'a 2050	A10	**721**	**808**
... XH3 •	de 901 à 1050	jusqu'a 2050	A10	**755**	**846**
... XH4 •	de 1051 à 1250	jusqu'a 2050	A10	**798**	**894**
DÉCOUPE OBLIQUE/ INTERNE	En cas de coupes en biseau et encoches, on applique principalement le prix de la dimension spéciale de référence (largeur ou hauteur). La valeur indiquée à droite est ajoutée au prix de l'article spécial de référence.			Prix supplémentaire	
découpe oblique ou interne	Découpe possible uniquement sur le côté de la fixation murale / pour les découpes obliques jusqu'à 8 mm, aucun supplément.			**94**	
découpe oblique et interne	Découpe possible uniquement sur le côté de la fixation murale / pour les découpes obliques jusqu'à 8 mm, aucun supplément.			**131**	

VERRES		porte	paroi lat.
A10	verre clair	**0**	**0**
TS10 | VM10	Privé | Nebula	**129**	**103**
AG10	Parsol gris	**168**	**103**
ST10	verre satiné	**231**	**195**
CSG10	verre chromé-miroir	**399**	**326**

TRAITEMENT DU VERRE	Traitement de surface du verre (il est impossible d'appliquer les deux traitements sur un seul verre)	porte	paroi lat.
Protect	Protection de la surface du verre avec effet anti-gouttes (glissement de l'eau plus rapide).	**134**	**134**
ProCare	Protection de la surface du verre anticorrosion (TIMELESS).	**151**	**151**

Pour l'article „mesure spéciale en largeur" ou „ mesure spéciale en largeur et/ou hauteur" entrer la mesure souhaitée.
Ces articles sont adaptés pour montage au sol, moitié du verre.
Pour indications spéciales, restrictions ou INFORMATIONS SUR LA MONTAGE pour montage au sol - moitié du verre, voir détails à la fin de la gamme de produit.
Attention, sans indication spéciale, la porte sera fournie avec la largeur d'entrée ci-dessus.



Porte pivotante

avec cadre

pour combinaison avec paroi latérale

1 élément battant avec point de pivotement déplacé

AR-DTW L
charnière à gauche

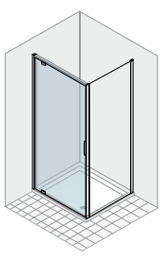

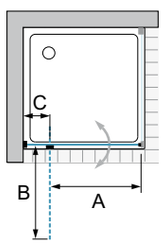

Paroi latérale

cadre partiel

A-S DT R
charnière à droite

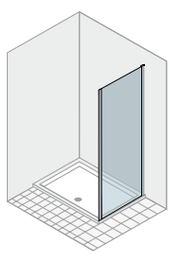

AR-DTW R
charnière à droite

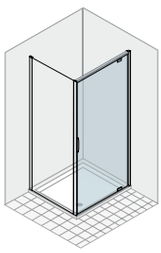

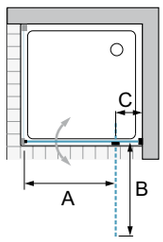

A-S DT L
charnière à gauche

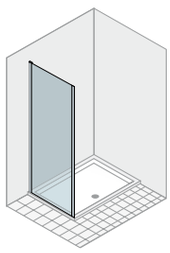

Informations produit

Ouverture vers l'extérieur et l'intérieur.
Avec profil horizontal en haut.
La porte est livrée avec une extensibilté de -10 / +15 mm.

La paroi latérale est livrée avec une extensibilté de -10 / +15 mm.

Couleur

SIL SHL

Épaisseur du verre

6 mm

Verres

Verre „Sekurit"

	Protect	ProCare
A10	•	•
AG10	•	
CSG10	•	
ST10	•	
TS10	•	•
VM10	•	•

Porte pivotante

AR-DTW L ... AR-DTW R ...	MONTAGE BAC DE DOUCHE VWM extensibilité largeur		largeur entrée	rayon d´ouverture	axe pivotant	verre de sécurité 6 mm	avec cadre Hauteur: 1950 mm Couleur	
	adaptable sur un tub de douche de… à…		A	B	C		SIL	SHL
ARTICLE STANDARD								
... 700 **... 750**	678 - 703 728 - 753		513 563	513 563	137-162	A10	**868**	**955**
... 800	778 - 803		613	613	137-162	A10	**894**	**983**
... 900	878 - 903		713	713	137-162	A10	**940**	**1.034**
... 1000	978 - 1003		813	813	137-162	A10	**995**	**1.095**
MESURE SPÉCIALE	**largeur spéciale**	**hauteur standard**						
... SB1	de 600 à 800	1950	425 - 625	425 - 625	137-162	A10	**951**	**1.046**
... SB2	de 801 à 900	1950	626 - 725	626 - 725	137-162	A10	**1.001**	**1.101**
... SB3	de 901 à 1000	1950	726 - 825	726 - 825	137-162	A10	**1.060**	**1.166**
MESURE SPÉCIALE	**largeur spéciale**	**hauteur spéciale**						
... SH1 •	de 600 à 800	jusqu'a 2050	425 - 625	425 - 625	137-162	A10	**1.079**	**1.187**
... SH2 •	de 801 à 900	jusqu'a 2050	626 - 725	626 - 725	137-162	A10	**1.125**	**1.238**
... SH3 •	de 901 à 1000	jusqu'a 2050	726 - 825	726 - 825	137-162	A10	**1.180**	**1.298**
DÉCOUPE OBLIQUE/ INTERNE	découpe oblique et interne non disponibles pour cet article. Compensation de pente du sol jusqu'à 8 mm possible. C'est applique le prix de la dimension spéciale de référence (largeur ou hauteur).						-	

Paroi latérale

A-S DT R ... A-S DT L ...	MONTAGE BAC DE DOUCHE VWM extensibilité largeur		verre de sécurité 6 mm	cadre partiel Hauteur: 1950 mm Couleur	
	adaptable sur un tub de douche de… à…			SIL	SHL
ARTICLE STANDARD					
... 700 **... 750**	677 - 702 727 - 752		A10	**536**	**600**
... 800	777 - 802		A10	**551**	**617**
... 900	877 - 902		A10	**576**	**645**
... 1000	977 - 1002		A10	**610**	**683**
... 1200 •	1177 - 1202		A10	**653**	**731**
MESURE SPÉCIALE	**largeur spéciale**	**hauteur standard**			
... SB1	de 178 à 800	1950	A10	**563**	**631**
... SB2	de 801 à 900	1950	A10	**608**	**681**
... SB3	de 901 à 1050	1950	A10	**644**	**721**
... SB4 •	de 1051 à 1250	1950	A10	**689**	**772**
MESURE SPÉCIALE	**largeur spéciale**	**hauteur spéciale**			
... SH1 •	de 178 à 800	jusqu'a 2050	A10	**696**	**780**
... SH2 •	de 801 à 900	jusqu'a 2050	A10	**721**	**808**
... SH3 •	de 901 à 1050	jusqu'a 2050	A10	**755**	**846**
... SH4 •	de 1051 à 1250	jusqu'a 2050	A10	**798**	**894**
DÉCOUPE OBLIQUE/ INTERNE	En cas de coupes en biseau et encoches, on applique principalement le prix de la dimension spéciale de référence (largeur ou hauteur). La valeur indiquée à droite est ajoutée au prix de l'article spécial de référence.			Prix supplémentaire	
découpe oblique ou interne	Découpe possible uniquement sur le côté de la fixation murale / pour les découpes obliques jusqu'à 8 mm, aucun supplément.			**94**	
découpe oblique et interne	Découpe possible uniquement sur le côté de la fixation murale / pour les découpes obliques jusqu'à 8 mm, aucun supplément.			**131**	

VERRES		porte	paroi latérale
A10	verre clair	**0**	**0**
TS10 | VM10	Privé | Nebula	**103**	**103**
AG10	Parsol gris	**103**	**103**
ST10	verre satiné	**195**	**195**
CSG10	verre chromé-miroir	**326**	**326**

TRAITEMENT DU VERRE	Traitement de surface du verre (il est impossible d'appliquer les deux traitements sur un seul verre)	porte	paroi latérale
Protect	Protection de la surface du verre avec effet anti-gouttes (glissement de l'eau plus rapide).	**134**	**134**
ProCare	Protection de la surface du verre anticorrosion (TIMELESS).	**151**	**151**

Pour l'article „mesure spéciale en largeur" ou „ mesure spéciale en largeur et/ou hauteur" entrer la mesure souhaitée.
Ces articles sont adaptés seulement pour un montage sur receveur. Pour indications spéciales ou restrictions, voir détails à la fin de la gamme de produit.



Porte pivotante

avec cadre

pour combinaison avec paroi latérale

1 élément battant avec point de pivotement déplacé

AR-DTW L
charnière à gauche

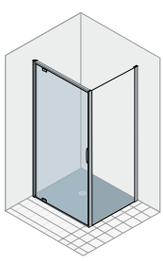

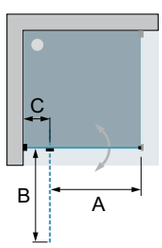

Paroi latérale

cadre partiel

A-S DT R
charnière à droite

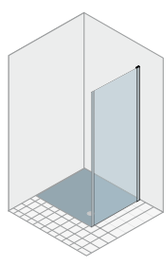

AR-DTW R
charnière à droite

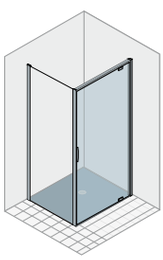

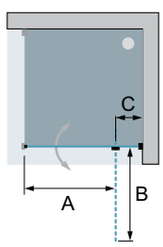

A-S DT L
charnière à gauche

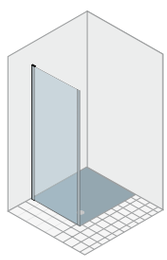

Informations produit

Ouverture vers l'extérieur et l'intérieur.
Avec profil horizontal en haut.
La porte est livrée avec une extensibilté de -10 / +15 mm.

La paroi latérale est livrée avec une extensibilté de -10 / +15 mm.

Couleur

SIL SHL

Épaisseur du verre

6 mm

Verres

Verre „Sekurit"

	Protect	ProCare
A10	•	•
AG10	•	
CSG10	•	
ST10	•	
TS10	•	•
VM10	•	•

Porte pivotante

AR-DTW L ... AR-DTW R ...	MONTAGE RAS DU SOL - moitié du verre VGM extensibilité largeur		largeur entrée	rayon d'ouverture	axe pivotant	verre de sécurité 6 mm	avec cadre Hauteur: 1950 mm Couleur	
	adaptable su mesure installation de... à...		A	B	C		SIL	SHL
ARTICLE STANDARD								
... BM 700 **... BM 750**	690 - 715 740 - 765		539 589	539 589	137-162	A10	**868**	**955**
... BM 800	790 - 815		639	639	137-162	A10	**894**	**983**
... BM 900	890 - 915		739	739	137-162	A10	**940**	**1.034**
... BM 1000	990 - 1015		839	839	137-162	A10	**995**	**1.095**
MESURE SPÉCIALE	**largeur spéciale**	**hauteur standard**						
... XB1	de 600 à 800	1950	439 - 639	439 - 639	137-162	A10	**951**	**1.046**
... XB2	de 801 à 900	1950	640 - 739	640 - 739	137-162	A10	**1.001**	**1.101**
... XB3	de 901 à 1000	1950	740 - 839	740 - 839	137-162	A10	**1.060**	**1.166**
MESURE SPÉCIALE	**largeur spéciale**	**hauteur spéciale**						
... XH1 •	de 600 à 800	jusqu'a 2050	439 - 639	439 - 639	137-162	A10	**1.079**	**1.187**
... XH2 •	de 801 à 900	jusqu'a 2050	640 - 739	640 - 739	137-162	A10	**1.125**	**1.238**
... XH3 •	de 901 à 1000	jusqu'a 2050	740 - 839	740 - 839	137-162	A10	**1.180**	**1.298**
DÉCOUPE OBLIQUE/ INTERNE	découpe oblique et interne non disponibles pour cet article. Compensation de pente du sol jusqu'à 8 mm possible. C'est applique le prix de la dimension spéciale de référence (largeur ou hauteur).						-	

Paroi latérale

A-S DT R ... A-S DT L ...	MONTAGE RAS DU SOL - moitié du verre VGM extensibilité largeur		verre de sécurité 6 mm	cadre partiel Hauteur: 1950 mm Couleur	
	adaptable su mesure installation de... à...			SIL	SHL
ARTICLE STANDARD					
... BM 700 **... BM 750**	689 - 714 739 - 764		A10	**536**	**600**
... BM 800	789 - 814		A10	**551**	**617**
... BM 900	889 - 914		A10	**576**	**645**
... BM 1000	989 - 1014		A10	**610**	**683**
... BM 1200 •	1189 - 1214		A10	**653**	**731**
MESURE SPÉCIALE	**largeur spéciale**	**hauteur standard**			
... XB1	de 178 à 800	1950	A10	**563**	**631**
... XB2	de 801 à 900	1950	A10	**608**	**681**
... XB3	de 901 à 1050	1950	A10	**644**	**721**
... XB4 •	de 1051 à 1250	1950	A10	**689**	**772**
MESURE SPÉCIALE	**largeur spéciale**	**hauteur spéciale**			
... XH1 •	de 178 à 800	jusqu'a 2050	A10	**696**	**780**
... XH2 •	de 801 à 900	jusqu'a 2050	A10	**721**	**808**
... XH3 •	de 901 à 1050	jusqu'a 2050	A10	**755**	**846**
... XH4 •	de 1051 à 1250	jusqu'a 2050	A10	**798**	**894**
DÉCOUPE OBLIQUE/ INTERNE	En cas de coupes en biseau et encoches, on applique principalement le prix de la dimension spéciale de référence (largeur ou hauteur). La valeur indiquée à droite est ajoutée au prix de l'article spécial de référence.			Prix supplémentaire	
découpe oblique ou interne	Découpe possible uniquement sur le côté de la fixation murale / pour les découpes obliques jusqu'à 8 mm, aucun supplément.			**94**	
découpe oblique et interne	Découpe possible uniquement sur le côté de la fixation murale / pour les découpes obliques jusqu'à 8 mm, aucun supplément.			**131**	

VERRES		porte	paroi latérale
A10	verre clair	**0**	**0**
TS10 | VM10	Privé | Nebula	**103**	**103**
AG10	Parsol gris	**103**	**103**
ST10	verre satiné	**195**	**195**
CSG10	verre chromé-miroir	**326**	**326**

TRAITEMENT DU VERRE	Traitement de surface du verre (il est impossible d'appliquer les deux traitements sur un seul verre)	porte	paroi latérale
Protect	Protection de la surface du verre avec effet anti-gouttes (glissement de l'eau plus rapide).	**134**	**134**
ProCare	Protection de la surface du verre anticorrosion (TIMELESS).	**151**	**151**

Pour l'article „mesure spéciale en largeur" ou „ mesure spéciale en largeur et/ou hauteur" entrer la mesure souhaitée.
Ces articles sont adaptés pour montage au sol, moitié du verre. Pour indications spéciales, restrictions ou INFORMATIONS SUR LA MONTAGE pour montage au sol - moitié du verre, voir détails à la fin de la gamme de produit.



Porte battante 1 élément

avec cadre

pour combinaison avec paroi latérale

1 élément battant avec point de pivotement sur le profil au mur

AR-PTW L
charnière à gauche

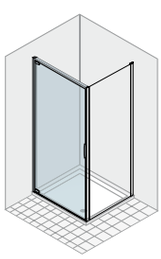

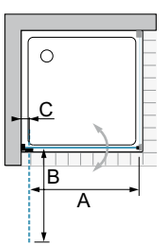

AR-PTW R
charnière à droite

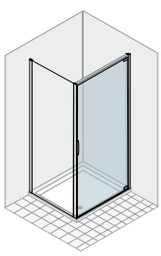

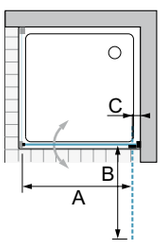

Paroi latérale

cadre partiel

A-S DT R
charnière à droite

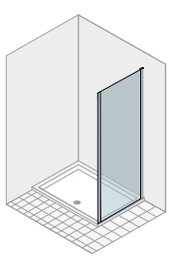

A-S DT L
charnière à gauche

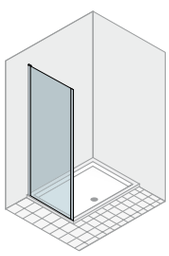

Informations produit

Ouverture vers l'extérieur et l'intérieur.
Avec profil horizontal en haut.
La porte est livrée avec une extensibilté de -10 / +15 mm.

La paroi latérale est livrée avec une extensibilté de -10 / +15 mm.

Couleur

SIL SHL

Épaisseur du verre

6 mm

Verres

Verre „Sekurit"

	Protect	ProCare
A10	•	•
AG10	•	
CSG10	•	
ST10	•	
TS10	•	•
VM10	•	•

Porte battante 1 élément

AR-PTW L ... AR-PTW R ...	MONTAGE BAC DE DOUCHE VWM extensibilité largeur		largeur entrée	rayon d´ouverture	axe pivotant	verre de sécurité 6 mm	avec cadre Hauteur: 1950 mm Couleur	
	adaptable sur un tub de douche de… à…		A	B	C		SIL	SHL
ARTICLE STANDARD								
… 700 **… 750**	678 - 703 728 - 753		588 638	588 638	63-88	A10	**834**	**917**
… 800	778 - 803		688	688	63-88	A10	**859**	**945**
… 900	878 - 903		788	788	63-88	A10	**903**	**993**
… 1000	978 - 1003		888	888	63-88	A10	**958**	**1.054**
MESURE SPÉCIALE	**largeur spéciale**	**hauteur standard**						
… SB1	de 550 à 800	1950	450 - 700	450 - 700	63-88	A10	**915**	**1.007**
… SB2	de 801 à 900	1950	701 - 800	701 - 800	63-88	A10	**961**	**1.057**
… SB3	de 901 à 1000	1950	801 - 900	801 - 900	63-88	A10	**1.020**	**1.122**
MESURE SPÉCIALE	**largeur spéciale**	**hauteur spéciale**						
… SH1 •	de 550 à 800	jusqu'a 2050	450 - 700	450 - 700	63-88	A10	**1.044**	**1.148**
… SH2 •	de 801 à 900	jusqu'a 2050	701 - 800	701 - 800	63-88	A10	**1.088**	**1.197**
… SH3 •	de 901 à 1000	jusqu'a 2050	801 - 900	801 - 900	63-88	A10	**1.143**	**1.257**
DÉCOUPE OBLIQUE/ INTERNE	découpe oblique et interne non disponibles pour cet article. Compensation de pente du sol jusqu'à 8 mm possible. C'est applique le prix de la dimension spéciale de référence (largeur ou hauteur).						-	

Paroi latérale

A-S DT R ... A-S DT L ...	MONTAGE BAC DE DOUCHE VWM extensibilité largeur		verre de sécurité 6 mm	cadre partiel Hauteur: 1950 mm Couleur	
	adaptable sur un tub de douche de… à…			SIL	SHL
ARTICLE STANDARD					
… 700 **… 750**	677 - 702 727 - 752		A10	**536**	**600**
… 800	777 - 802		A10	**551**	**617**
… 900	877 - 902		A10	**576**	**645**
… 1000	977 - 1002		A10	**610**	**683**
… 1200 •	1177 - 1202		A10	**653**	**731**
MESURE SPÉCIALE	**largeur spéciale**	**hauteur standard**			
… SB1	de 178 à 800	1950	A10	**563**	**631**
… SB2	de 801 à 900	1950	A10	**608**	**681**
… SB3	de 901 à 1050	1950	A10	**644**	**721**
… SB4 •	de 1051 à 1250	1950	A10	**689**	**772**
MESURE SPÉCIALE	**largeur spéciale**	**hauteur spéciale**			
… SH1 •	de 178 à 800	jusqu'a 2050	A10	**696**	**780**
… SH2 •	de 801 à 900	jusqu'a 2050	A10	**721**	**808**
… SH3 •	de 901 à 1050	jusqu'a 2050	A10	**755**	**846**
… SH4 •	de 1051 à 1250	jusqu'a 2050	A10	**798**	**894**
DÉCOUPE OBLIQUE/ INTERNE	En cas de coupes en biseau et encoches, on applique principalement le prix de la dimension spéciale de référence (largeur ou hauteur). La valeur indiquée à droite est ajoutée au prix de l'article spécial de référence.			Prix supplémentaire	
découpe oblique ou interne	Découpe possible uniquement sur le côté de la fixation murale / pour les découpes obliques jusqu'à 8 mm, aucun supplément.			**94**	
découpe oblique et interne	Découpe possible uniquement sur le côté de la fixation murale / pour les découpes obliques jusqu'à 8 mm, aucun supplément.			**131**	

VERRES		porte	paroi latérale
A10	verre clair	**0**	**0**
TS10 | VM10	Privé | Nebula	**103**	**103**
AG10	Parsol gris	**103**	**103**
ST10	verre satiné	**195**	**195**
CSG10	verre chromé-miroir	**326**	**326**

TRAITEMENT DU VERRE	Traitement de surface du verre (il est impossible d'appliquer les deux traitements sur un seul verre)	porte	paroi latérale
Protect	Protection de la surface du verre avec effet anti-gouttes (glissement de l'eau plus rapide).	**134**	**134**
ProCare	Protection de la surface du verre anticorrosion (TIMELESS).	**151**	**151**

Pour l'article „mesure spéciale en largeur" ou „ mesure spéciale en largeur et/ou hauteur" entrer la mesure souhaitée.
Ces articles sont adaptés seulement pour un montage sur receveur. Pour indications spéciales ou restrictions, voir détails à la fin de la gamme de produit.



Porte battante 1 élément

avec cadre

pour combinaison avec paroi latérale

1 élément battant avec point de pivotement sur le profil au mur

AR-PTW L
charnière à gauche

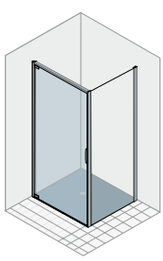

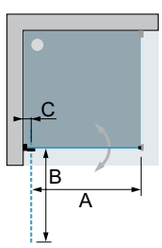

AR-PTW R
charnière à droite

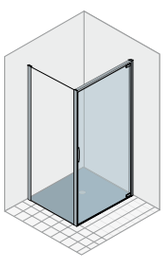

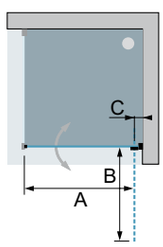

Paroi latérale

cadre partiel

A-S DT R
charnière à droite

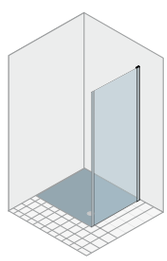

A-S DT L
charnière à gauche

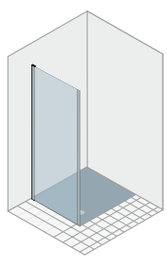

girofix

Informations produit

Ouverture vers l'extérieur et l'intérieur.
Avec profil horizontal en haut.
La porte est livrée avec une extensibilté de -10 / +15 mm.

La paroi latérale est livrée avec une extensibilté de -10 / +15 mm.

Couleur

SIL SHL

Épaisseur du verre

6 mm

Verres

Verre „Sekurit“

	Protect	ProCare
A10	•	•
AG10	•	
CSG10	•	
ST10	•	
TS10	•	•
VM10	•	•

Porte battante 1 élément

AR-PTW L ... AR-PTW R ...	MONTAGE RAS DU SOL - moitié du verre VGM extensibilité largeur adaptable su mesure installation de... à...		largeur entrée A	rayon d'ouverture B	axe pivotant C	verre de sécurité 6 mm	avec cadre Hauteur: 1950 mm Couleur SIL	 SHL
ARTICLE STANDARD								
... BM 700 **... BM 750**	690 - 715 740 - 765		614 664	614 664	63-88	A10	**834**	**917**
... BM 800	790 - 815		714	714	63-88	A10	**859**	**945**
... BM 900	890 - 915		814	814	63-88	A10	**903**	**993**
... BM 1000	990 - 1015		914	914	63-88	A10	**958**	**1.054**
MESURE SPÉCIALE	**largeur spéciale**	**hauteur standard**						
... XB1	de 550 à 800	1950	464 - 714	464 - 714	63-88	A10	**915**	**1.007**
... XB2	de 801 à 900	1950	715 - 814	715 - 814	63-88	A10	**961**	**1.057**
... XB3	de 901 à 1000	1950	815 - 914	815 - 914	63-88	A10	**1.020**	**1.122**
MESURE SPÉCIALE	**largeur spéciale**	**hauteur spéciale**						
... XH1 •	de 550 à 800	jusqu'a 2050	464 - 714	464 - 714	63-88	A10	**1.044**	**1.148**
... XH2 •	de 801 à 900	jusqu'a 2050	715 - 814	715 - 814	63-88	A10	**1.088**	**1.197**
... XH3 •	de 901 à 1000	jusqu'a 2050	815 - 914	815 - 914	63-88	A10	**1.143**	**1.257**
DÉCOUPE OBLIQUE/ INTERNE	découpe oblique et interne non disponibles pour cet article. Compensation de pente du sol jusqu'à 8 mm possible. C'est applique le prix de la dimension spéciale de référence (largeur ou hauteur).						-	

Paroi latérale

A-S DT R ... A-S DT L ...	MONTAGE RAS DU SOL - moitié du verre VGM extensibilité largeur adaptable su mesure installation de... à...		verre de sécurité 6 mm	cadre partiel Hauteur: 1950 mm Couleur SIL	 SHL
ARTICLE STANDARD					
... BM 700 **... BM 750**	689 - 714 739 - 764		A10	**536**	**600**
... BM 800	789 - 814		A10	**551**	**617**
... BM 900	889 - 914		A10	**576**	**645**
... BM 1000	989 - 1014		A10	**610**	**683**
... BM 1200 •	1189 - 1214		A10	**653**	**731**
MESURE SPÉCIALE	**largeur spéciale**	**hauteur standard**			
... XB1	de 178 à 800	1950	A10	**563**	**631**
... XB2	de 801 à 900	1950	A10	**608**	**681**
... XB3	de 901 à 1050	1950	A10	**644**	**721**
... XB4 •	de 1051 à 1250	1950	A10	**689**	**772**
MESURE SPÉCIALE	**largeur spéciale**	**hauteur spéciale**			
... XH1 •	de 178 à 800	jusqu'a 2050	A10	**696**	**780**
... XH2 •	de 801 à 900	jusqu'a 2050	A10	**721**	**808**
... XH3 •	de 901 à 1050	jusqu'a 2050	A10	**755**	**846**
... XH4 •	de 1051 à 1250	jusqu'a 2050	A10	**798**	**894**
DÉCOUPE OBLIQUE/ INTERNE	En cas de coupes en biseau et encoches, on applique principalement le prix de la dimension spéciale de référence (largeur ou hauteur). La valeur indiquée à droite est ajoutée au prix de l'article spécial de référence.			Prix supplémentaire	
découpe oblique ou interne	Découpe possible uniquement sur le côté de la fixation murale / pour les découpes obliques jusqu'à 8 mm, aucun supplément.			**94**	
découpe oblique et interne	Découpe possible uniquement sur le côté de la fixation murale / pour les découpes obliques jusqu'à 8 mm, aucun supplément.			**131**	

VERRES		porte	paroi latérale
A10	verre clair	**0**	**0**
TS10 | VM10	Privé | Nebula	**103**	**103**
AG10	Parsol gris	**103**	**103**
ST10	verre satiné	**195**	**195**
CSG10	verre chromé-miroir	**326**	**326**

TRAITEMENT DU VERRE	Traitement de surface du verre (il est impossible d'appliquer les deux traitements sur un seul verre)	porte	paroi latérale
Protect	Protection de la surface du verre avec effet anti-gouttes (glissement de l'eau plus rapide).	**134**	**134**
ProCare	Protection de la surface du verre anticorrosion (TIMELESS).	**151**	**151**

Pour l'article „mesure spéciale en largeur" ou „ mesure spéciale en largeur et/ou hauteur" entrer la mesure souhaitée.
Ces articles sont adaptés pour montage au sol, moitié du verre. Pour indications spéciales, restrictions ou INFORMATIONS SUR LA MONTAGE pour montage au sol - moitié du verre, voir détails à la fin de la gamme de produit.



Porte pliante

avec cadre

pour combinaison avec paroi latérale

2 éléments pliants avec point de pivotement sur le profil au mur

AR-FPW L
charnière à gauche

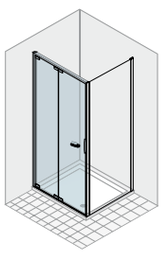

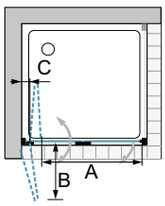

AR-FPW R
charnière à droite

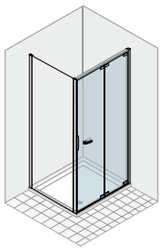

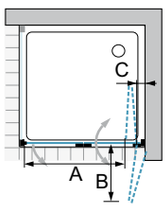

Paroi latérale

cadre partiel

A-S DT R
charnière à droite

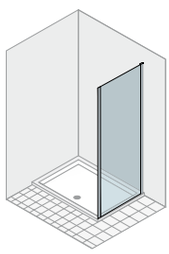

A-S DT L
charnière à gauche

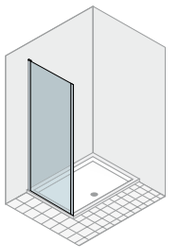

Informations produit

Ouverture vers l'extérieur et l'intérieur.
Avec profil horizontal en haut.
La porte est livrée avec une extensibilté de -10 / +15 mm.

La paroi latérale est livrée avec une extensibilté de -10 / +15 mm.

Couleur

SIL SHL

Épaisseur du verre

6 mm

Verres

Verre „Sekurit“

	Protect	ProCare
A10	•	•
AG10	•	
CSG10	•	
ST10	•	
TS10	•	•
VM10	•	•

Porte pliante

AR-FPW L ... AR-FPW R ...	MONTAGE BAC DE DOUCHE VWM extensibilité largeur		largeur entrée	rayon d´ouverture	axe pivotant	verre de sécurité 6 mm	avec cadre Hauteur: 1950 mm Couleur	
	adaptable sur un tub de douche de... à...		A	B	C		SIL	SHL
ARTICLE STANDARD								
... 700 **... 750**	679 - 704 729 - 754		543 592	312 336	63-88	A10	**1.073**	**1.180**
... 800	779 - 804		641	361	63-88	A10	**1.073**	**1.180**
... 900	879 - 904		740	411	63-88	A10	**1.129**	**1.242**
... 1000	979 - 1004		839	462	63-88	A10	**1.193**	**1.312**
... 1200 •	1179 - 1204		1038	561	63-88	A10	**1.275**	**1.403**
MESURE SPÉCIALE	**largeur spéciale**	**hauteur standard**						
... SB1	de 600 à 800	1950	453 - 653	266 - 366	63-88	A10	**1.136**	**1.250**
... SB2	de 801 à 900	1950	654 - 752	367 - 416	63-88	A10	**1.196**	**1.316**
... SB3	de 901 à 1000	1950	753 - 852	417 - 466	63-88	A10	**1.264**	**1.390**
... SB4 •	de 1001 à 1200	1950	853 - 1050	467 - 566	63-88	A10	**1.351**	**1.486**
MESURE SPÉCIALE	**largeur spéciale**	**hauteur spéciale**						
... SH1 •	de 600 à 800	jusqu'a 2050	453 - 653	266 - 366	63-88	A10	**1.304**	**1.434**
... SH2 •	de 801 à 900	jusqu'a 2050	654 - 752	367 - 416	63-88	A10	**1.360**	**1.496**
... SH3 •	de 901 à 1000	jusqu'a 2050	753 - 852	417 - 466	63-88	A10	**1.424**	**1.566**
... SH4 •	de 1001 à 1200	jusqu'a 2050	853 - 1050	467 - 566	63-88	A10	**1.506**	**1.657**
DÉCOUPE OBLIQUE/ INTERNE	découpe oblique et interne non disponibles pour cet article. Compensation de pente du sol jusqu'à 8 mm possible. C'est applique le prix de la dimension spéciale de référence (largeur ou hauteur).						-	

Paroi latérale

A-S DT R ... A-S DT L ...	MONTAGE BAC DE DOUCHE VWM extensibilité largeur		verre de sécurité 6 mm	cadre partiel Hauteur: 1950 mm Couleur	
	adaptable sur un tub de douche de... à...			SIL	SHL
ARTICLE STANDARD					
... 700 **... 750**	677 - 702 727 - 752		A10	**536**	**600**
... 800	777 - 802		A10	**551**	**617**
... 900	877 - 902		A10	**576**	**645**
... 1000	977 - 1002		A10	**610**	**683**
... 1200 •	1177 - 1202		A10	**653**	**731**
MESURE SPÉCIALE	**largeur spéciale**	**hauteur standard**			
... SB1	de 178 à 800	1950	A10	**563**	**631**
... SB2	de 801 à 900	1950	A10	**608**	**681**
... SB3	de 901 à 1050	1950	A10	**644**	**721**
... SB4 •	de 1051 à 1250	1950	A10	**689**	**772**
MESURE SPÉCIALE	**largeur spéciale**	**hauteur spéciale**			
... SH1 •	de 178 à 800	jusqu'a 2050	A10	**696**	**780**
... SH2 •	de 801 à 900	jusqu'a 2050	A10	**721**	**808**
... SH3 •	de 901 à 1050	jusqu'a 2050	A10	**755**	**846**
... SH4 •	de 1051 à 1250	jusqu'a 2050	A10	**798**	**894**
DÉCOUPE OBLIQUE/ INTERNE	En cas de coupes en biseau et encoches, on applique principalement le prix de la dimension spéciale de référence (largeur ou hauteur). La valeur indiquée à droite est ajoutée au prix de l'article spécial de référence.			Prix supplémentaire	
découpe oblique ou interne	Découpe possible uniquement sur le côté de la fixation murale / pour les découpes obliques jusqu'à 8 mm, aucun supplément.			**94**	
découpe oblique et interne	Découpe possible uniquement sur le côté de la fixation murale / pour les découpes obliques jusqu'à 8 mm, aucun supplément.			**131**	

VERRES		porte	paroi latérale
A10	verre clair	**0**	**0**
TS10 | VM10	Privé | Nebula	**129**	**103**
AG10	Parsol gris	**168**	**103**
ST10	verre satiné	**231**	**195**
CSG10	verre chromé-miroir	**399**	**326**

TRAITEMENT DU VERRE	Traitement de surface du verre (il est impossible d'appliquer les deux traitements sur un seul verre)	porte	paroi latérale
Protect	Protection de la surface du verre avec effet anti-gouttes (glissement de l'eau plus rapide).	**134**	**134**
ProCare	Protection de la surface du verre anticorrosion (TIMELESS).	**151**	**151**

Pour l'article „mesure spéciale en largeur" ou „ mesure spéciale en largeur et/ou hauteur" entrer la mesure souhaitée.
Ces articles sont adaptés seulement pour un montage sur receveur. Pour indications spéciales ou restrictions, voir détails à la fin de la gamme de produit.



Porte pliante

avec cadre

pour combinaison avec paroi latérale

2 éléments pliants avec point de pivotement sur le profil au mur

AR-FPW L
charnière à gauche

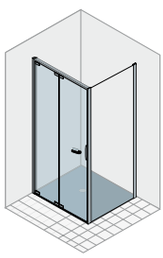

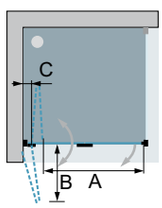

AR-FPW R
charnière à droite

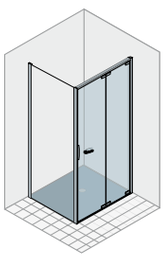

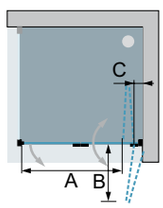

Paroi latérale

cadre partiel

girofix

A-S DT R
charnière à droite

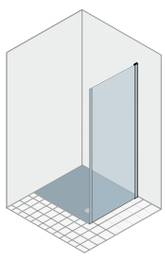

A-S DT L
charnière à gauche

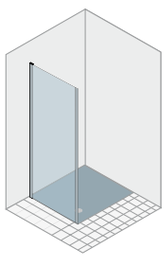

Informations produit

Ouverture vers l'extérieur et l'intérieur.
Avec profil horizontal en haut.
La porte est livrée avec une extensibilté de -10 / +15 mm.

La paroi latérale est livrée avec une extensibilté de -10 / +15 mm.

Couleur

SIL SHL

Épaisseur du verre

6 mm

Verres

Verre „Sekurit“

	Protect	ProCare
A10	•	•
AG10	•	
CSG10	•	
ST10	•	
TS10	•	•
VM10	•	•

duka

Porte pliante

AR-FPW L ... AR-FPW R ...	MONTAGE RAS DU SOL - moitié du verre VGM extensibilité largeur		largeur entrée	rayon d'ouverture	axe pivotant	verre de sécurité 6 mm	avec cadre Hauteur: 1950 mm Couleur	
	adaptable su mesure installation de... à...		A	B	C		SIL	SHL
ARTICLE STANDARD								
... BM 700 **... BM 750** **... BM 800**	691 - 716 741 - 766 791 - 816		567 617 666	323 348 372	63-88	A10	**1.073**	**1.180**
... BM 900	891 - 916		765	421	63-88	A10	**1.129**	**1.242**
... BM 1000	991 - 1016		864	471	63-88	A10	**1.193**	**1.312**
... BM 1200 •	1191 - 1216		1063	569	63-88	A10	**1.275**	**1.403**
MESURE SPÉCIALE	**largeur spéciale**	**hauteur standard**						
... XB1	de 600 à 800	1950	469 - 666	275 - 372	63-88	A10	**1.136**	**1.250**
... XB2	de 801 à 900	1950	667 - 765	373 - 421	63-88	A10	**1.196**	**1.316**
... XB3	de 901 à 1000	1950	766 - 864	422 - 471	63-88	A10	**1.264**	**1.390**
... XB4 •	de 1001 à 1200	1950	865 - 1063	472 - 569	63-88	A10	**1.351**	**1.486**
MESURE SPÉCIALE	**largeur spéciale**	**hauteur spéciale**						
... XH1 •	de 600 à 800	jusqu'a 2050	469 - 666	275 - 372	63-88	A10	**1.304**	**1.434**
... XH2 •	de 801 à 900	jusqu'a 2050	667 - 765	373 - 421	63-88	A10	**1.360**	**1.496**
... XH3 •	de 901 à 1000	jusqu'a 2050	766 - 864	422 - 471	63-88	A10	**1.424**	**1.566**
... XH4 •	de 1001 à 1200	jusqu'a 2050	865 - 1063	472 - 569	63-88	A10	**1.506**	**1.657**
DÉCOUPE OBLIQUE/ INTERNE	découpe oblique et interne non disponibles pour cet article. Compensation de pente du sol jusqu'à 8 mm possible. C'est applique le prix de la dimension spéciale de référence (largeur ou hauteur).						-	

Paroi latérale

A-S DT R ... A-S DT L ...	MONTAGE RAS DU SOL - moitié du verre VGM extensibilité largeur		verre de sécurité 6 mm	cadre partiel Hauteur: 1950 mm Couleur	
	adaptable su mesure installation de... à...			SIL	SHL
ARTICLE STANDARD					
... BM 700 **... BM 750**	689 - 714 739 - 764		A10	**536**	**600**
... BM 800	789 - 814		A10	**551**	**617**
... BM 900	889 - 914		A10	**576**	**645**
... BM 1000	989 - 1014		A10	**610**	**683**
... BM 1200 •	1189 - 1214		A10	**653**	**731**
MESURE SPÉCIALE	**largeur spéciale**	**hauteur standard**			
... XB1	de 178 à 800	1950	A10	**563**	**631**
... XB2	de 801 à 900	1950	A10	**608**	**681**
... XB3	de 901 à 1050	1950	A10	**644**	**721**
... XB4 •	de 1051 à 1250	1950	A10	**689**	**772**
MESURE SPÉCIALE	**largeur spéciale**	**hauteur spéciale**			
... XH1 •	de 178 à 800	jusqu'a 2050	A10	**696**	**780**
... XH2 •	de 801 à 900	jusqu'a 2050	A10	**721**	**808**
... XH3 •	de 901 à 1050	jusqu'a 2050	A10	**755**	**846**
... XH4 •	de 1051 à 1250	jusqu'a 2050	A10	**798**	**894**
DÉCOUPE OBLIQUE/ INTERNE	En cas de coupes en biseau et encoches, on applique principalement le prix de la dimension spéciale de référence (largeur ou hauteur). La valeur indiquée à droite est ajoutée au prix de l'article spécial de référence.			Prix supplémentaire	
découpe oblique ou interne	Découpe possible uniquement sur le côté de la fixation murale / pour les découpes obliques jusqu'à 8 mm, aucun supplément.			**94**	
découpe oblique et interne	Découpe possible uniquement sur le côté de la fixation murale / pour les découpes obliques jusqu'à 8 mm, aucun supplément.			**131**	

VERRES		porte	paroi latérale
A10	verre clair	**0**	**0**
TS10 | VM10	Privé | Nebula	**129**	**103**
AG10	Parsol gris	**168**	**103**
ST10	verre satiné	**231**	**195**
CSG10	verre chromé-miroir	**399**	**326**

TRAITEMENT DU VERRE	Traitement de surface du verre (il est impossible d'appliquer les deux traitements sur un seul verre)	porte	paroi latérale
Protect	Protection de la surface du verre avec effet anti-gouttes (glissement de l'eau plus rapide).	**134**	**134**
ProCare	Protection de la surface du verre anticorrosion (TIMELESS).	**151**	**151**

Pour l'article „mesure spéciale en largeur" ou „ mesure spéciale en largeur et/ou hauteur" entrer la mesure souhaitée.
Ces articles sont adaptés pour montage au sol, moitié du verre. Pour indications spéciales, restrictions ou INFORMATIONS SUR LA MONTAGE pour montage au sol - moitié du verre, voir détails à la fin de la gamme de produit.



A - sans profilé horizontal sur la partie fixe en bas

AR - avec profil horizontal sur la partie fixe en bas.

Porte coulissante à 2 éléments

pour combinaison avec paroi latérale

1 élément coulissant, 1 paroi fixe

avec cadre

ACS · AC · girofix · 4★

A-ST2W L
AR-ST2W L
élément fixe gauche

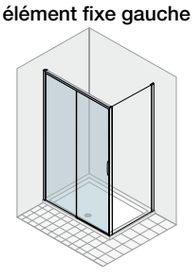

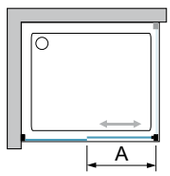

A-ST2W R
AR-ST2W R
élément fixe droit

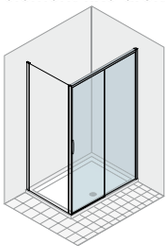

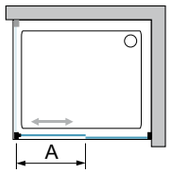

Paroi latérale

cadre partiel

A-S ST R
charnière à droite

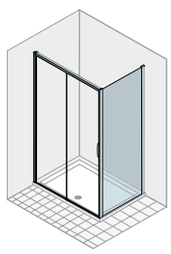

A-S ST L
charnière à gauche

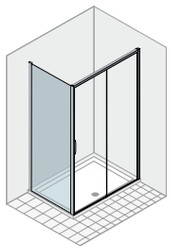

girofix

Informations produit

Sans profil horizontal sur l'élément fixe en bas.
À partir de 1400 mm (article standard)/1188 mm (mesures spéciales) de largeur 2 emballages:
V1A: élément coulissant
V1B: élément fixe
La porte est livrée avec une extensibilté de -10 / +15 mm.

La paroi latérale est livrée avec une extensibilté de -10 / +15 mm.

Couleur

SIL SHL

Épaisseur du verre

6 mm

Verres

Verre „Sekurit"

	Protect	ProCare
A10	•	•
AG10	•	
CSG10	•	
ST10	•	
TS10	•	•
VM10	•	•

duka

Porte coulissante à 2 éléments

A-ST2W L ... AR-ST2W L ... A-ST2W R ... AR-ST2W R ...	MONTAGE BAC DE DOUCHE VWM extensibilité largeur		largeur entrée	verre de sécurité 6 mm	avec cadre Hauteur: 1950 mm Couleur	
	adaptable sur un tub de douche de... à...		A		SIL	SHL
ARTICLE STANDARD						
... 1000	977 - 1002		430	A10	**1.036**	**1.140**
... 1200	1177 - 1202		530	A10	**1.105**	**1.216**
... 1400	1377 - 1402		630	A10	**1.176**	**1.294**
... 1500 **... 1600**	1477 - 1502 1577 - 1602		680 730	A10	**1.271**	**1.398**
... 1700	1677 - 1702		780	A10	**1.321**	**1.453**
MESURE SPÉCIALE	**largeur spéciale**	**hauteur standard**				
... SB1	de 870 à 1200	1950	371 - 536	A10	**1.171**	**1.288**
... SB2	de 1201 à 1400	1950	537 - 636	A10	**1.246**	**1.371**
... SB3	de 1401 à 1600	1950	637 - 736	A10	**1.348**	**1.483**
... SB4	de 1601 à 1800	1950	737 - 836	A10	**1.440**	**1.584**
MESURE SPÉCIALE	**largeur spéciale**	**hauteur spéciale**				
... SH1 •	de 870 à 1200	jusqu'a 2050	371 - 536	A10	**1.336**	**1.470**
... SH2 •	de 1201 à 1400	jusqu'a 2050	537 - 636	A10	**1.408**	**1.549**
... SH3 •	de 1401 à 1600	jusqu'a 2050	637 - 736	A10	**1.503**	**1.653**
... SH4 •	de 1601 à 1800	jusqu'a 2050	737 - 836	A10	**1.553**	**1.708**
DÉCOUPE OBLIQUE/ INTERNE	découpe oblique et interne non disponibles pour cet article. Compensation de pente du sol jusqu'à 8 mm possible. C'est applique le prix de la dimension spéciale de référence (largeur ou hauteur).				-	
ACS	automatic close & stop				**105**	
AC	automatic close				**70**	

Paroi latérale

A-S ST R ... A-S ST L ...	MONTAGE BAC DE DOUCHE VWM extensibilité largeur		verre de sécurité 6 mm	cadre partiel Hauteur: 1950 mm Couleur	
	adaptable sur un tub de douche de... à...			SIL	SHL
ARTICLE STANDARD					
... 700 **... 750**	677 - 702 727 - 752		A10	**536**	**600**
... 800	777 - 802		A10	**551**	**617**
... 900	877 - 902		A10	**576**	**645**
... 1000	977 - 1002		A10	**610**	**683**
... 1200 •	1177 - 1202		A10	**653**	**731**
MESURE SPÉCIALE	**largeur spéciale**	**hauteur standard**			
... SB1	de 178 à 800	1950	A10	**563**	**631**
... SB2	de 801 à 900	1950	A10	**608**	**681**
... SB3	de 901 à 1050	1950	A10	**644**	**721**
... SB4 •	de 1051 à 1250	1950	A10	**689**	**772**
MESURE SPÉCIALE	**largeur spéciale**	**hauteur spéciale**			
... SH1 •	de 178 à 800	jusqu'a 2050	A10	**696**	**780**
... SH2 •	de 801 à 900	jusqu'a 2050	A10	**721**	**808**
... SH3 •	de 901 à 1050	jusqu'a 2050	A10	**755**	**846**
... SH4 •	de 1051 à 1250	jusqu'a 2050	A10	**798**	**894**
DÉCOUPE OBLIQUE/ INTERNE	En cas de coupes en biseau et encoches, on applique principalement le prix de la dimension spéciale de référence (largeur ou hauteur). La valeur indiquée à droite est ajoutée au prix de l'article spécial de référence.			Prix supplémentaire	
découpe oblique ou interne	Découpe possible uniquement sur le côté de la fixation murale / pour les découpes obliques jusqu'à 8 mm, aucun supplément.			**94**	
découpe oblique et interne	Découpe possible uniquement sur le côté de la fixation murale / pour les découpes obliques jusqu'à 8 mm, aucun supplément.			**131**	

VERRES		porte	paroi latérale
A10	verre clair	**0**	**0**
TS10 | VM10	Privé | Nebula	**129**	**103**
AG10	Parsol gris	**168**	**103**
ST10	verre satiné	**296**	**195**
CSG10	verre chromé-miroir	**455**	**326**

TRAITEMENT DU VERRE	Traitement de surface du verre (il est impossible d'appliquer les deux traitements sur un seul verre)	porte	paroi latérale
Protect	Protection de la surface du verre avec effet anti-gouttes (glissement de l'eau plus rapide).	**134**	**134**
ProCare	Protection de la surface du verre anticorrosion (TIMELESS).	**151**	**151**

Pour l'article „mesure spéciale en largeur" ou „ mesure spéciale en largeur et/ou hauteur" entrer la mesure souhaitée.
Ces articles sont adaptés seulement pour un montage sur receveur. Pour indications spéciales ou restrictions, voir détails à la fin de la gamme de produit.



A - sans profilé horizontal sur la partie fixe en bas

AR - avec profil horizontal sur la partie fixe en bas.

Porte coulissante à 2 éléments

avec cadre

pour combinaison avec paroi latérale

1 élément coulissant, 1 paroi fixe

A-ST2W L
AR-ST2W L
élément fixe gauche

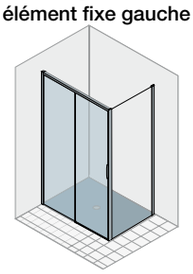

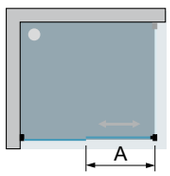

Paroi latérale

cadre partiel

A-S ST R
charnière à droite

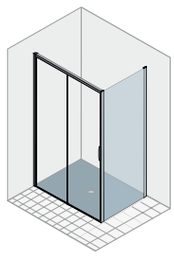

A-ST2W R
AR-ST2W R
élément fixe droit

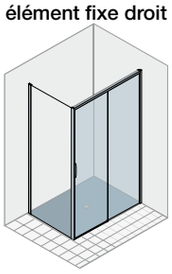

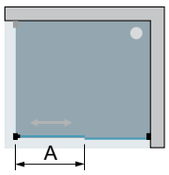

A-S ST L
charnière à gauche

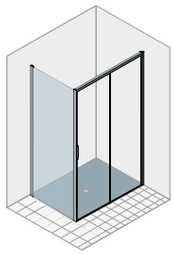

Informations produit

Sans profil horizontal sur l'élément fixe en bas.
À partir de 1400 mm (article standard)/1200 mm (mesures spéciales) de largeur 2 emballages:
V1A: élément coulissant
V1B: élément fixe
La porte est livrée avec une extensibilté de -10 / +15 mm.

La paroi latérale est livrée avec une extensibilté de -10 / +15 mm.

Couleur

SIL SHL

Épaisseur du verre

6 mm

Verres

Verre „Sekurit"

	Protect	ProCare
A10	•	•
AG10	•	
CSG10	•	
ST10	•	
TS10	•	•
VM10	•	•

duka

Porte coulissante à 2 éléments

A-ST2W L ... AR-ST2W L ... A-ST2W R ... AR-ST2W R ...	MONTAGE RAS DU SOL - moitié du verre VGM extensibilité largeur		largeur entrée	verre de sécurité 6 mm	avec cadre Hauteur: 1950 mm Couleur	
	adaptable su mesure installation de... à...		A		SIL	SHL
ARTICLE STANDARD						
... BM 1000	989 - 1014		443	A10	**1.036**	**1.140**
... BM 1200	1189 - 1214		543	A10	**1.105**	**1.216**
... BM 1400	1389 - 1414		643	A10	**1.176**	**1.294**
... BM 1500 **... BM 1600**	1489 - 1514 1589 - 1614		693 743	A10	**1.271**	**1.398**
... BM 1700	1689 - 1714		793	A10	**1.321**	**1.453**
MESURE SPÉCIALE	**largeur spéciale**	**hauteur standard**				
... XB1	de 870 à 1200	1950	378 - 543	A10	**1.171**	**1.288**
... XB2	de 1201 à 1400	1950	544 - 643	A10	**1.246**	**1.371**
... XB3	de 1401 à 1600	1950	644 - 743	A10	**1.348**	**1.483**
... XB4	de 1601 à 1800	1950	744 - 843	A10	**1.440**	**1.584**
MESURE SPÉCIALE	**largeur spéciale**	**hauteur spéciale**				
... XH1 •	de 870 à 1200	jusqu'a 2050	378 - 543	A10	**1.336**	**1.470**
... XH2 •	de 1201 à 1400	jusqu'a 2050	544 - 643	A10	**1.408**	**1.549**
... XH3 •	de 1401 à 1600	jusqu'a 2050	644 - 743	A10	**1.503**	**1.653**
... XH4 •	de 1601 à 1800	jusqu'a 2050	744 - 843	A10	**1.553**	**1.708**
DÉCOUPE OBLIQUE/ INTERNE	découpe oblique et interne non disponibles pour cet article. Compensation de pente du sol jusqu'à 8 mm possible. C'est applique le prix de la dimension spéciale de référence (largeur ou hauteur).				-	
ACS	automatic close & stop				**105**	
AC	automatic close				**70**	

Paroi latérale

A-S ST R ... A-S ST L ...	MONTAGE RAS DU SOL - moitié du verre VGM extensibilité largeur		verre de sécurité 6 mm	cadre partiel Hauteur: 1950 mm Couleur	
	adaptable su mesure installation de... à...			SIL	SHL
ARTICLE STANDARD					
... BM 700 **... BM 750**	690 - 715 740 - 765		A10	**536**	**600**
... BM 800	790 - 815		A10	**551**	**617**
... BM 900	890 - 915		A10	**576**	**645**
... BM 1000	990 - 1015		A10	**610**	**683**
... BM 1200 •	1190 - 1215		A10	**653**	**731**
MESURE SPÉCIALE	**largeur spéciale**	**hauteur standard**			
... XB1	de 178 à 800	1950	A10	**563**	**631**
... XB2	de 801 à 900	1950	A10	**608**	**681**
... XB3	de 901 à 1050	1950	A10	**644**	**721**
... XB4 •	de 1051 à 1250	1950	A10	**689**	**772**
MESURE SPÉCIALE	**largeur spéciale**	**hauteur spéciale**			
... XH1 •	de 178 à 800	jusqu'a 2050	A10	**696**	**780**
... XH2 •	de 801 à 900	jusqu'a 2050	A10	**721**	**808**
... XH3 •	de 901 à 1050	jusqu'a 2050	A10	**755**	**846**
... XH4 •	de 1051 à 1250	jusqu'a 2050	A10	**798**	**894**
DÉCOUPE OBLIQUE/ INTERNE	En cas de coupes en biseau et encoches, on applique principalement le prix de la dimension spéciale de référence (largeur ou hauteur). La valeur indiquée à droite est ajoutée au prix de l'article spécial de référence.			Prix supplémentaire	
découpe oblique ou interne	Découpe possible uniquement sur le côté de la fixation murale / pour les découpes obliques jusqu'à 8 mm, aucun supplément.			**94**	
découpe oblique et interne	Découpe possible uniquement sur le côté de la fixation murale / pour les découpes obliques jusqu'à 8 mm, aucun supplément.			**131**	

VERRES		porte	paroi latérale
A10	verre clair	**0**	**0**
TS10 | VM10	Privé | Nebula	**129**	**103**
AG10	Parsol gris	**168**	**103**
ST10	verre satiné	**296**	**195**
CSG10	verre chromé-miroir	**455**	**326**

TRAITEMENT DU VERRE	Traitement de surface du verre (il est impossible d'appliquer les deux traitements sur un seul verre)	porte	paroi latérale
Protect	Protection de la surface du verre avec effet anti-gouttes (glissement de l'eau plus rapide).	**134**	**134**
ProCare	Protection de la surface du verre anticorrosion (TIMELESS).	**151**	**151**

Pour l'article „mesure spéciale en largeur" ou „ mesure spéciale en largeur et/ou hauteur" entrer la mesure souhaitée.
Ces articles sont adaptés pour montage au sol, moitié du verre. Pour indications spéciales, restrictions ou INFORMATIONS SUR LA MONTAGE pour montage au sol - moitié du verre, voir détails à la fin de la gamme de produit.



Cabine d'angle à 2 éléments, côtés séparés

avec cadre

Le côté gauche doit être combiné avec le côté droit

1 paroi fixe, 1 élément coulissant

ACS AC girofix 4★

A-E2 L
AR-E2 L
côté gauche

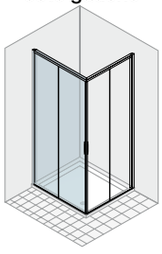

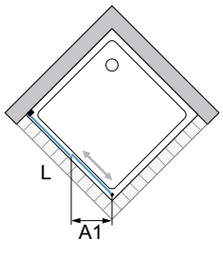

A-E2 R
AR-E2 R
côté droit

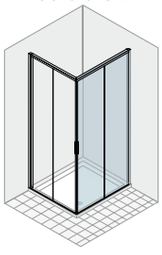

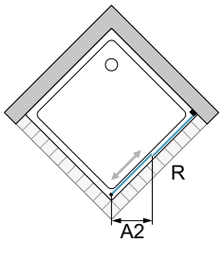

Informations produit

Sans profil horizontal sur l'élément fixe en bas.

* Pour calculer la largeur de l'entrée, veuillez additionner les mesures A1 + A2 de l'article choisi.
La porte est livrée avec une extensibilté de -10 / +15 mm.

Cabine d'angle à 2 éléments, côtés séparés

avec cadre

Le côté gauche doit être combiné avec le côté droit

1 paroi fixe, 1 élément coulissant

ACS AC girofix 4★

A-E2 L
AR-E2 L
côté gauche

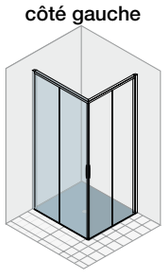

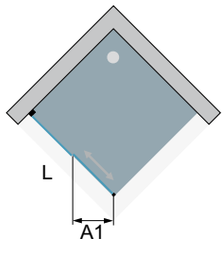

A-E2 R
AR-E2 R
côté droit

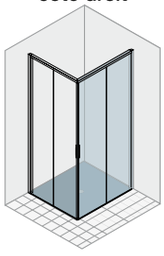

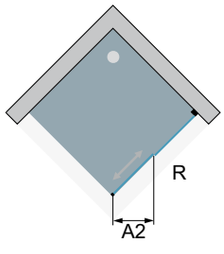

Informations produit

Sans profil horizontal sur l'élément fixe en bas.

* Pour calculer la largeur de l'entrée, veuillez additionner les mesures A1 + A2 de l'article choisi.
La porte est livrée avec une extensibilté de -10 / +15 mm.

Couleur

SIL SHL

Épaisseur du verre

6 mm

Verres

Verre „Sekurit"

	Protect	ProCare
A10	•	•
AG10	•	
CSG10	•	
ST10	•	
TS10	•	•
VM10	•	•

duka

Cabine d'angle à 2 éléments, côtés séparés

A-E2 L ... AR-E2 L ... A-E2 R ... AR-E2 R ...	MONTAGE BAC DE DOUCHE VWM extensibilité largeur		largeur entrée	verre de sécurité 6 mm	avec cadre Hauteur: 1950 mm Couleur	
	adaptable sur un tub de douche de… à…		(moitié) A1/A2*		SIL	SHL
ARTICLE STANDARD						
... 700 **... 750**	677 - 702 727 - 752		197 215	A10	**661**	**727**
... 800	777 - 802		233	A10	**681**	**749**
... 900	877 - 902		268	A10	**729**	**802**
... 1000	977 - 1002		303	A10	**783**	**861**
... 1200	1177 - 1202		374	A10	**846**	**931**
MESURE SPÉCIALE	**largeur spéciale**	**hauteur standard**				
... SB1	de 550 à 800	1950	148 - 237	A10	**715**	**787**
... SB2	de 801 à 900	1950	238 - 273	A10	**765**	**842**
... SB3	de 901 à 1000	1950	274 - 308	A10	**821**	**903**
... SB4	de 1001 à 1200	1950	309 - 379	A10	**889**	**978**
MESURE SPÉCIALE	**largeur spéciale**	**hauteur spéciale**				
... SH1 •	de 550 à 800	jusqu'a 2050	148 - 237	A10	**866**	**953**
... SH2 •	de 801 à 900	jusqu'a 2050	238 - 273	A10	**914**	**1.005**
... SH3 •	de 901 à 1000	jusqu'a 2050	274 - 308	A10	**968**	**1.065**
... SH4 •	de 1001 à 1200	jusqu'a 2050	309 - 379	A10	**1.031**	**1.134**
DÉCOUPE OBLIQUE/ INTERNE	découpe oblique et interne non disponibles pour cet article. Compensation de pente du sol jusqu'à 8 mm possible. C'est applique le prix de la dimension spéciale de référence (largeur ou hauteur).				-	
ACS	automatic close & stop - disponible à partir d'une largeur de 691 mm				**91**	
AC	automatic close				**63**	

Cabine d'angle à 2 éléments, côtés séparés

A-E2 L ... AR-E2 L ... A-E2 R ... AR-E2 R ...	MONTAGE RAS DU SOL - moitié du verre VGM extensibilité largeur		largeur entrée	verre de sécurité 6 mm	avec cadre Hauteur: 1950 mm Couleur	
	adaptable su mesure installation de… à…		(moitié) A1/A2*		SIL	SHL
ARTICLE STANDARD						
... BM 700 **... BM 750**	690 - 715 740 - 765		206 223	A10	**661**	**727**
... BM 800	790 - 815		241	A10	**681**	**749**
... BM 900	890 - 915		276	A10	**729**	**802**
... BM 1000	990 - 1015		312	A10	**783**	**861**
... BM 1200	1190 - 1215		383	A10	**846**	**931**
MESURE SPÉCIALE	**largeur spéciale**	**hauteur standard**				
... XB1	de 550 à 800	1950	153 - 241	A10	**715**	**787**
... XB2	de 801 à 900	1950	242 - 276	A10	**765**	**842**
... XB3	de 901 à 1000	1950	277 - 312	A10	**821**	**903**
... XB4	de 1001 à 1200	1950	313 - 383	A10	**889**	**978**
MESURE SPÉCIALE	**largeur spéciale**	**hauteur spéciale**				
... XH1 •	de 550 à 800	jusqu'a 2050	153 - 241	A10	**866**	**953**
... XH2 •	de 801 à 900	jusqu'a 2050	242 - 276	A10	**914**	**1.005**
... XH3 •	de 901 à 1000	jusqu'a 2050	277 - 312	A10	**968**	**1.065**
... XH4 •	de 1001 à 1200	jusqu'a 2050	313 - 383	A10	**1.031**	**1.134**
DÉCOUPE OBLIQUE/ INTERNE	découpe oblique et interne non disponibles pour cet article. Compensation de pente du sol jusqu'à 8 mm possible. C'est applique le prix de la dimension spéciale de référence (largeur ou hauteur).				-	
ACS	automatic close & stop - disponible à partir d'une largeur de 680 mm				**91**	
AC	automatic close				**63**	

VERRES		demi-angle
A10	verre clair	**0**
TS10 | VM10	Privé | Nebula	**129**
AG10	Parsol gris	**168**
ST10	verre satiné	**231**
CSG10	verre chromé-miroir	**399**

TRAITEMENT DU VERRE	Traitement de surface du verre (il est impossible d'appliquer les deux traitements sur un seul verre)	demi-angle
Protect	Protection de la surface du verre avec effet anti-gouttes (glissement de l'eau plus rapide).	**134**
ProCare	Protection de la surface du verre anticorrosion (TIMELESS).	**151**

Pour l'article „mesure spéciale en largeur" ou „ mesure spéciale en largeur et/ou hauteur" entrer la mesure souhaitée.
Ces articles sont adaptés seulement pour un montage sur receveur. Pour indications spéciales ou restrictions, voir détails à la fin de la gamme de produit.



Cabine d'angle, porte pivotante, côtés séparés

cadre partiel

Le côté gauche doit être combiné avec le côté droit

1 élément battant avec point de pivotement déplacé

A-EDT L
côté gauche

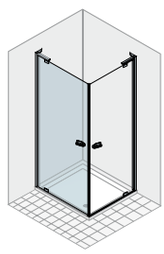

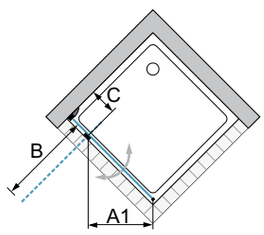

A-EDT R
côté droit



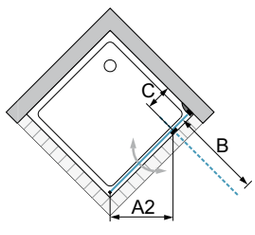

Informations produit

Sans profil horizontal en haut.

Ouverture vers l'extérieur et l'intérieur.
Chaque moitié peut être également combinée avec l'art. A-EFP L/R.
* Pour calculer la largeur de l'entrée, veuillez additionner les mesures A1 + A2 de l'article choisi.
La porte est livrée avec une extensibilté de -10 / +15 mm.

Cabine d'angle, porte pivotante, côtés séparés

cadre partiel

Le côté gauche doit être combiné avec le côté droit

1 élément battant avec point de pivotement déplacé

A-EDT L
côté gauche

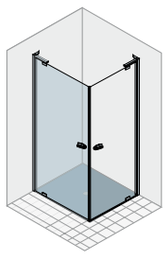

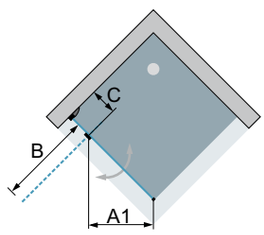

A-EDT R
côté droit



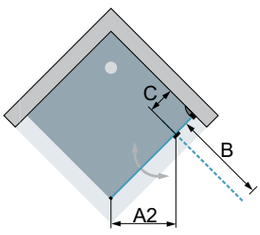

Informations produit

Sans profil horizontal en haut.

Ouverture vers l'extérieur et l'intérieur.
Chaque moitié peut être également combinée avec l'art. A-EFP L/R.
* Pour calculer la largeur de l'entrée, veuillez additionner les mesures A1 + A2 de l'article choisi.
La porte est livrée avec une extensibilté de -10 / +15 mm.

Couleur

SIL SHL

Épaisseur du verre

6 mm

Verres

Verre „Sekurit"

	Protect	ProCare
A10	•	•
AG10	•	
CSG10	•	
ST10	•	
TS10	•	•
VM10	•	•

Cabine d'angle, porte pivotante, côtés séparés

A-EDT L ... A-EDT R ...	MONTAGE BAC DE DOUCHE VWM extensibilité largeur		largeur entrée	rayon d'ouverture	axe pivotant	verre de sécurité 6 mm	cadre partiel Hauteur: 2000 mm Couleur	
	adaptable sur un tub de douche de... à...		(moitié) A1/A2*	B	C		SIL	SHL
ARTICLE STANDARD								
... 700 **... 750**	678 - 703 728 - 753		297 332	508 558	137-162	A10	**878**	**966**
... 800	778 - 803		368	608	137-162	A10	**903**	**993**
... 900	878 - 903		439	708	137-162	A10	**949**	**1.044**
... 1000	978 - 1003		509	808	137-162	A10	**996**	**1.096**
MESURE SPÉCIALE	**largeur spéciale**	**hauteur standard**						
... SB1	de 600 à 800	2000	235 - 376	420 620	137-162	A10	**961**	**1.057**
... SB2	de 801 à 900	2000	377 - 447	621 720	137-162	A10	**1.010**	**1.111**
... SB3	de 901 à 1000	2000	448 - 518	721 821	137-162	A10	**1.061**	**1.167**
MESURE SPÉCIALE	**largeur spéciale**	**hauteur spéciale**						
... SH1 •	de 600 à 800	jusqu'a 2050	235 - 376	420 620	137-162	A10	**1.088**	**1.197**
... SH2 •	de 801 à 900	jusqu'a 2050	377 - 447	621 720	137-162	A10	**1.134**	**1.247**
... SH3 •	de 901 à 1000	jusqu'a 2050	448 - 518	721 821	137-162	A10	**1.181**	**1.299**
DÉCOUPE OBLIQUE/ INTERNE	découpe oblique et interne non disponibles pour cet article. Compensation de pente du sol jusqu'à 8 mm possible. C'est applique le prix de la dimension spéciale de référence (largeur ou hauteur).						-	

Cabine d'angle, porte pivotante, côtés séparés

A-EDT L ... A-EDT R ...	MONTAGE RAS DU SOL - moitié du verre VGM extensibilité largeur		largeur entrée	rayon d'ouverture	axe pivotant	verre de sécurité 6 mm	cadre partiel Hauteur: 2000 mm Couleur	
	adaptable su mesure installation de... à...		(moitié) A1/A2*	B	C		SIL	SHL
ARTICLE STANDARD								
... BM 700 **... BM 750**	690 - 715 740 - 765		323 359	545 595	137-162	A10	**878**	**966**
... BM 800	790 - 815		394	645	137-162	A10	**903**	**993**
... BM 900	890 - 915		465	745	137-162	A10	**949**	**1.044**
... BM 1000	990 - 1015		535	845	137-162	A10	**996**	**1.096**
MESURE SPÉCIALE	**largeur spéciale**	**hauteur standard**						
... XB1	de 600 à 800	2000	253 - 394	445 - 645	137-162	A10	**961**	**1.057**
... XB2	de 801 à 900	2000	395 - 465	646 - 745	137-162	A10	**1.010**	**1.111**
... XB3	de 901 à 1000	2000	466 - 535	746 - 845	137-162	A10	**1.061**	**1.167**
MESURE SPÉCIALE	**largeur spéciale**	**hauteur spéciale**						
... XH1 •	de 600 à 800	jusqu'a 2050	253 - 394	445 - 645	137-162	A10	**1.088**	**1.197**
... XH2 •	de 801 à 900	jusqu'a 2050	395 - 465	646 - 745	137-162	A10	**1.134**	**1.247**
... XH3 •	de 901 à 1000	jusqu'a 2050	466 - 535	746 - 845	137-162	A10	**1.181**	**1.299**
DÉCOUPE OBLIQUE/ INTERNE	découpe oblique et interne non disponibles pour cet article. Compensation de pente du sol jusqu'à 8 mm possible. C'est applique le prix de la dimension spéciale de référence (largeur ou hauteur).						-	

VERRES		demi-angle
A10	verre clair	**0**
TS10 | VM10	Privé | Nebula	**103**
AG10	Parsol gris	**103**
ST10	verre satiné	**195**
CSG10	verre chromé-miroir	**326**

TRAITEMENT DU VERRE	Traitement de surface du verre (il est impossible d'appliquer les deux traitements sur un seul verre)	demi-angle
Protect	Protection de la surface du verre avec effet anti-gouttes (glissement de l'eau plus rapide).	**134**
ProCare	Protection de la surface du verre anticorrosion (TIMELESS).	**151**

Pour l'article „mesure spéciale en largeur" ou „ mesure spéciale en largeur et/ou hauteur" entrer la mesure souhaitée.
Ces articles sont adaptés seulement pour un montage sur receveur. Pour indications spéciales ou restrictions, voir détails à la fin de la gamme de produit.



Cabine d‘angle, porte pliante, côtés séparés

cadre partiel

Le côté gauche doit être combiné avec le côté droit

2 éléments pliants avec point de pivotement déplacé

A-EFP L
côté gauche

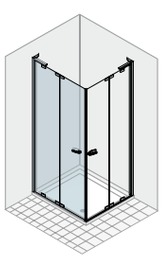

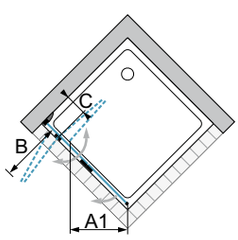

A-EFP R
côté droit

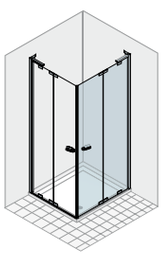

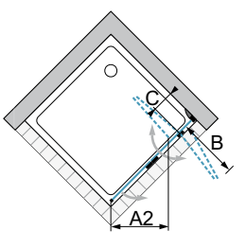

Informations produit

Sans profil horizontal en haut.

Ouverture vers l‘extérieur et l‘intérieur.
Chaque moitié peut être également combinée avec l‘art. A-EDT L/R.
* Pour calculer la largeur de l‘entrée, veuillez additionner les mesures A1 + A2 de l‘article choisi.
La porte est livrée avec une extensibilté de -10 / +15 mm.

Cabine d‘angle, porte pliante, côtés séparés

cadre partiel

Le côté gauche doit être combiné avec le côté droit

2 éléments pliants avec point de pivotement déplacé

A-EFP L
côté gauche

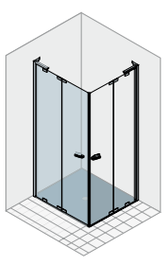

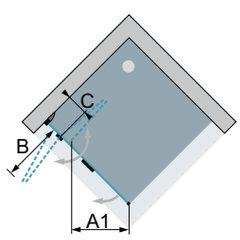

A-EFP R
côté droit

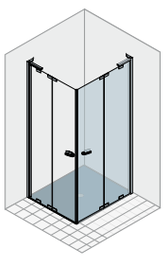

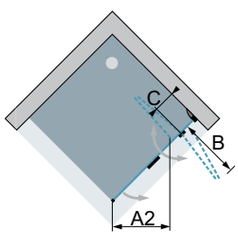

Informations produit

Sans profil horizontal en haut.

Ouverture vers l‘extérieur et l‘intérieur.
Chaque moitié peut être également combinée avec l‘art. A-EDT L/R.
* Pour calculer la largeur de l‘entrée, veuillez additionner les mesures A1 + A2 de l‘article choisi.
La porte est livrée avec une extensibilté de -10 / +15 mm.

Couleur

SIL SHL

Épaisseur du verre

6 mm

Verres

Verre „Sekurit“

	Protect	ProCare
A10	•	•
AG10	•	
CSG10	•	
ST10	•	
TS10	•	•
VM10	•	•

Cabine d'angle, porte pliante, côtés séparés

cadre partiel

A-EFP L ... A-EFP R ...	MONTAGE BAC DE DOUCHE VWM extensibilité largeur		largeur entrée	rayon d´ouverture	axe pivotant	verre de sécurité 6 mm	Hauteur: 2000 mm Couleur	
	adaptable sur un tub de douche de… à…		(moitié) A1/A2*	B	C		SIL	SHL
ARTICLE STANDARD								
... 700 **... 750** **... 800**	678 - 703 728 - 753 778 - 803		287 302 317	233 258 283	137-162	A10	**1.080**	**1.188**
... 900	878 - 903		350	333	137-162	A10	**1.133**	**1.246**
... 1000	978 - 1003		383	383	137-162	A10	**1.190**	**1.309**
... 1200 •	1178 - 1203		452	483	137-162	A10	**1.269**	**1.396**
MESURE SPÉCIALE	**largeur spéciale**	**hauteur standard**						
... SB1	de 600 à 800	2000	239 - 321	189 - 289	137-162	A10	**1.145**	**1.260**
... SB2	de 801 à 900	2000	322 - 354	290 - 339	137-162	A10	**1.200**	**1.320**
... SB3	de 901 à 1000	2000	355 - 387	340 - 389	137-162	A10	**1.261**	**1.387**
... SB4 •	de 1001 à 1200	2000	388 - 456	390 - 489	137-162	A10	**1.345**	**1.480**
MESURE SPÉCIALE	**largeur spéciale**	**hauteur spéciale**						
... SH1 •	de 600 à 800	jusqu'a 2050	239 - 321	189 - 289	137-162	A10	**1.311**	**1.442**
... SH2 •	de 801 à 900	jusqu'a 2050	322 - 354	290 - 339	137-162	A10	**1.364**	**1.500**
... SH3 •	de 901 à 1000	jusqu'a 2050	355 - 387	340 - 389	137-162	A10	**1.421**	**1.563**
... SH4 •	de 1001 à 1200	jusqu'a 2050	388 - 456	390 - 489	137-162	A10	**1.500**	**1.650**
DÉCOUPE OBLIQUE/ INTERNE	découpe oblique et interne non disponibles pour cet article. Compensation de pente du sol jusqu'à 8 mm possible. C'est applique le prix de la dimension spéciale de référence (largeur ou hauteur).						-	

Cabine d'angle, porte pliante, côtés séparés

cadre partiel

A-EFP L ... A-EFP R ...	MONTAGE RAS DU SOL - moitié du verre VGM extensibilité largeur		largeur entrée	rayon d´ouverture	axe pivotant	verre de sécurité 6 mm	Hauteur: 2000 mm Couleur	
	adaptable su mesure installati-on de… à…		(moitié) A1/A2*	B	C		SIL	SHL
ARTICLE STANDARD								
... BM 700 **... BM 750** **... BM 800**	691 - 716 741 - 766 791 - 816		298 313 329	252 277 302	137-162	A10	**1.080**	**1.188**
... BM 900	891 - 916		362	353	137-162	A10	**1.133**	**1.246**
... BM 1000	991 - 1016		396	402	137-162	A10	**1.190**	**1.309**
... BM 1200 •	1191 - 1216		465	502	137-162	A10	**1.269**	**1.396**
MESURE SPÉCIALE	**largeur spéciale**	**hauteur standard**						
... XB1	de 600 à 800	2000		202 - 302	137-162	A10	**1.145**	**1.260**
... XB2	de 801 à 900	2000		303 - 352	137-162	A10	**1.200**	**1.320**
... XB3	de 901 à 1000	2000		353 - 402	137-162	A10	**1.261**	**1.387**
... XB4 •	de 1001 à 1200	2000		403 - 502	137-162	A10	**1.345**	**1.480**
MESURE SPÉCIALE	**largeur spéciale**	**hauteur spéciale**						
... XH1 •	de 600 à 800	jusqu'a 2050		202 - 302	137-162	A10	**1.311**	**1.442**
... XH2 •	de 801 à 900	jusqu'a 2050		303 - 352	137-162	A10	**1.364**	**1.500**
... XH3 •	de 901 à 1000	jusqu'a 2050		353 - 402	137-162	A10	**1.421**	**1.563**
... XH4 •	de 1001 à 1200	jusqu'a 2050		403 - 502	137-162	A10	**1.500**	**1.650**
DÉCOUPE OBLIQUE/ INTERNE	découpe oblique et interne non disponibles pour cet article. Compensation de pente du sol jusqu'à 8 mm possible. C'est applique le prix de la dimension spéciale de référence (largeur ou hauteur).						-	

VERRES		demi-angle
A10	verre clair	**0**
TS10 | VM10	Privé | Nebula	**129**
AG10	Parsol gris	**168**
ST10	verre satiné	**231**
CSG10	verre chromé-miroir	**399**

TRAITEMENT DU VERRE	Traitement de surface du verre (il est impossible d'appliquer les deux traitements sur un seul verre)	demi-angle
Protect	Protection de la surface du verre avec effet anti-gouttes (glissement de l'eau plus rapide).	**134**
ProCare	Protection de la surface du verre anticorrosion (TIMELESS).	**151**

Pour l'article „mesure spéciale en largeur" ou „ mesure spéciale en largeur et/ou hauteur" entrer la mesure souhaitée.
Ces articles sont adaptés seulement pour un montage sur receveur. Pour indications spéciales ou restrictions, voir détails à la fin de la gamme de produit.



Quart de rond à 4 éléments

avec cadre

2 éléments arrondis coulissants, 2 parois fixes

A-VRS

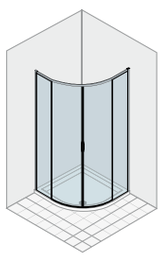

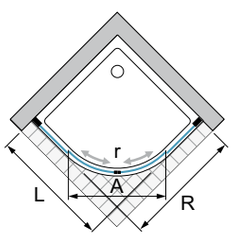

Informations produit
Sans profil horizontal sur l'élément fixe en bas.

L'article indique la mesure du receveur de douche.
unités d'emballage: 2
V1: éléments coulissants
V2: éléments fixe
L'article est livré avec une adaptabilité de -10 / +15 mm.

Couleur

SIL SHL

Épaisseur du verre

6 mm

Verres

	Verre „Sekurit"
	Protect ProCare
A10	•

duka

Quart de rond à 4 éléments

A-VRS article	MONTAGE BAC DE DOUCHE VWM extensibilité largeur	MONTAGE RAS DU SOL - moitié du verre VGM extensibilité largeur	tub de douche - (rayon)	largeur entrée	verre de sécurité 6 mm	avec cadre Hauteur: 1950 mm Couleur	
	adaptable sur un tub de douche de… à…	adaptable su mesure installation de… à…	R	A		SIL	SHL
ARTICLE STANDARD							
… 80R50 **… 80R55** **… 90R50** **… 90R55**	777 - 802 777 - 802 877 - 902 877 - 902	765 - 790 765 - 790 865 - 890 865 - 890	800 (500-520) 800 (550) 900 (500-520) 900 (550)	452 440 602 602	A10	**1.669**	**1.836**
… 10R50 **… 10R55**	977 - 1002	965 - 990	1000 (500-520) 1000 (550)	630 642	A10	**1.769**	**1.946**
… 8090R50 **… 9080R50** **… 8090R55** **… 9080R55**	L = 777 - 802 / R = 877 - 902 L = 877 - 902 / R = 777 - 802 L = 777 - 802 / R = 877 - 902 L = 877 - 902 / R = 777 - 802	L = 765 - 790 / R = 865 - 890 L = 865 - 890 / R = 765 - 790 L = 765 - 790 / R = 865 - 890 L = 865 - 890 / R = 765 - 790	800/900 (500-520) 900/800 (500-520) 800/900 (550) 900/800 (550)	531 531 525 525	A10	**1.669**	**1.836**
… 8010R50 **… 1080R50** **… 8010R55** **… 1080R55**	L = 777 - 802 / R = 977 - 1002 L = 977 - 1002 / R = 777 - 802 L = 777 - 802 / R = 977 - 1002 L = 977 - 1002 / R = 777 - 802	L = 765 - 790 / R = 965 - 990 L = 965 - 990 / R = 765 - 790 L = 765 - 790 / R = 965 - 990 L = 965 - 990 / R = 765 - 790	800/1000 (500-520) 1000/800 (500-520) 800/1000 (550) 1000/800 (550)	547 547 546 546	A10	**1.730**	**1.903**
… 9010R50 **… 1090R50** **… 9010R55** **… 1090R55**	L = 877 - 902 / R = 977 - 1002 L = 977 - 1002 / R = 877 - 902 L = 877 - 902 / R = 977 - 1002 L = 977 - 1002 / R = 877 - 902	L = 865 - 890 / R = 965 - 990 L = 965 - 990 / R = 865 - 890 L = 865 - 890 / R = 965 - 990 L = 965 - 990 / R = 865 - 890	900/1000 (500-520) 1000/900 (500-520) 900/1000 (550) 1000/900 (550)	616 616 622 622	A10	**1.769**	**1.946**
MESURE SPÉCIALE	**largeur spéciale**	**hauteur standard**					
… S1A **… S1C**	de 765 à 950	1950	500-520 550	410 - 630 399 - 642	A10	**1.814**	**1.995**
… S2A **… S2C**	de 951 à 1200	1950	500-520 550	630 642	A10	**1.914**	**2.105**
DÉCOUPE OBLIQUE/ INTERNE	non réalisables pour cet article					-	

VERRES		article complet
A10	verre clair	**0**

TRAITEMENT DU VERRE		article complet
Protect	Protection de la surface du verre avec effet anti-gouttes (glissement de l'eau plus rapide).	**261**
ProCare		**non disponible**

Pour l'article „mesure spéciale" remplacer le (S1A, S1C,...) avec la mesure souhaitée ou veuillez joindre à votre commande un croquis précis avec toutes les cotes respectives. Veuillez utiliser nos feuilles de mesures spéciales.
Ces articles sont adaptés seulement pour un montage sur receveur. Pour indications spéciales ou restrictions, voir détails à la fin de la gamme de produit.

Note pour montage au sol
Les éléments ci-dessus sont conçus et adaptés pour un montage sur receveur. Si vous souhaitez utiliser cet article standard pour une structure au sol, vous trouvez dans la colonne VGM - montage au sol, les dimensions correspondantes et/ou l'adaptabilité. Ces mesures sont adaptées à un montage moitié du verre. Pour indications spéciales , voir à la fin de la collection.
Attention: la mesure diagonale ci-dessus se réfère au receveur de douche - pour un montage au sol, cette mesure est réduite. Pour plus de détails, veuillez consulter l'usine.
Si ces dimensions ne vont pas, une mesure spéciale doit être commandée. Veuillez joindre à votre commande un dessin précis de votre situation et remplir le document pour montage au sol (voir la liste de prix brut duka à la p.297, sous www.duka.net et/ou contacter l'usine).

Profils de compensation	article	code interne	description	Hauteur: 1950/2000 mm Couleur	
				SIL	SHL
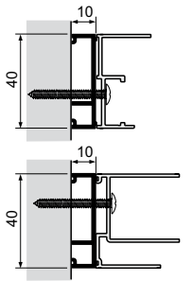	**CA-PR1**	(PRHD349)	élargit l'articleAR-ST2N L/R, A-ST2N L/R, AR-ST4, A-ST4, AR-ST2W L/R, A-ST2W L/R, AR-E2 L/R et A-E2 L/R de 10 mmélargit l'articleAR-DTN L/R, A-DTN L/R, AR-PTN L/R, AR-FPN L/R, A-FPN L/R, AR-ST2N L/R et A-ST2N L/Rsur le côté du profil magnétique de 10 mm	**63**	**79**
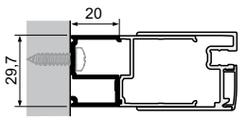	**CA-PR3**	(PRHZ090)	élargit l'article A-SV L/R, A-S4, A-SF, A-S DT, A-S ST et A-VRS de 20 mm	**63**	**79**
Attention:	Les portes pivotantes, battantes et pliantes/battantes en combinaison avec une paroi latérale ne peuvent pas être élargies pour raison de stabilité.				

Possibilité de mesure spéciale

◆ possible ◇ pas possible

		Largeur		Hauteur	Découpe oblique	Découpe interne
articolo		min	max	max		
AR-DTN L/R, A-DTN L/R, AR-DTW L/R		600	1000	2050	◇	◇
AR-PTN L/R, AR-PTW L/R		550	1000	2050	◇	◇
AR-FPN L/R, A-FPN L/R, AR-FPW L/R		600	1200	2050	◇	◇
AR-ST2N L/R, A-ST2N L/R		870	1800	2050	◇	◇
AR-ST4, A-ST4		1315	2000	2050	◇	◇
AR-PTF L/R	porte élément fixe	592 300	892 700	2050	◇ ◇	◇ ◇
A-SV L/R, A-S4, A-S ST L/R, A-S DT L/R, A-S F		178 ①	1250	2050	◆	◆①
AR-ST2W L/R, A-ST2W L/R		870	1800	2050	◇	◇
AR-E2 L/R, A-E2 L/R		550	1200	2050	◇	◇
A-EDT L/R		600	1000	2050	◇	◇
A-EFP L/R		600	1200	2050	◇	◇
A-VRS		765	1200	◇	◇	◇

Note ① Les parois latérales au-dessous des 178 mm de largeur peuvent être réalisées seulement avec profils. Pour les parois latérales avec des découpes comprise entre 178 à 250 mm, il y'a un verre séparé.

Indications pour Mesures spéciales

Delai de livraison de l'usine 2-3 semaines .
Veuillez s'il vous-plaît joindre le dessin précis de la situation en utilisant nos formulaires.
La séparation est réalisée selon votre situation - l'ajustement nécessaire sera calculée en usine.
Constructions en "U" sont seulement possibles sur requête. Voir rubrique „cabines en U".

Informations techniques pour le montage sur bac de douche

Veuillez vérifier le niveau horizontal du receveur de douche.
La cloison de douche pour montage sur receveur est prévue pour le placement sur bac de douche et ne sera pour cette raison pas monteé sur le bord extérieur.
Veuillez respecter les indications pour „montage sur receveur“ dans la notice de montage. Pour les réglages sur les mesures standards (VWM) et les mesures spéciales, voir indications par article.

Ces indications sont valables pour toutes les portes pivotantes, battantes et portes pliantes.

position profil mur
Pour montage sur receveur

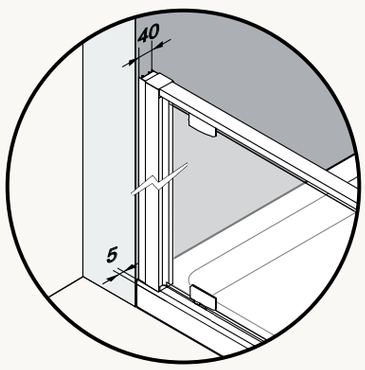

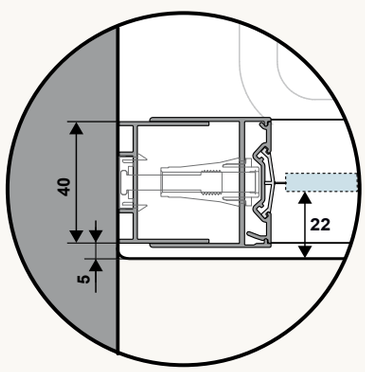

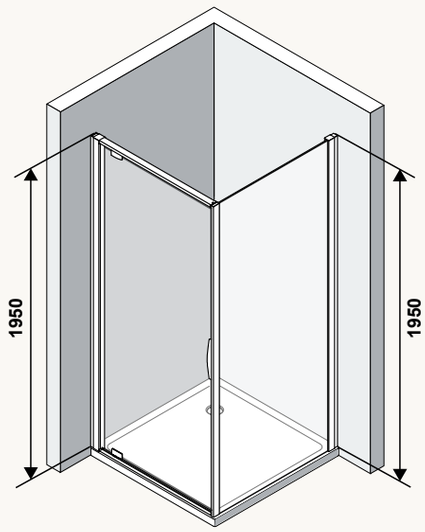

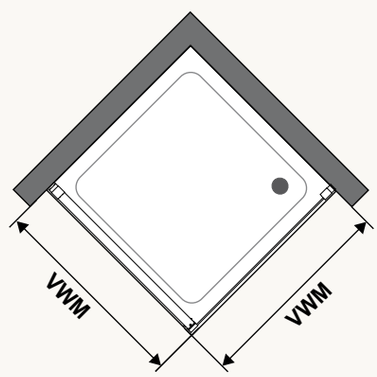

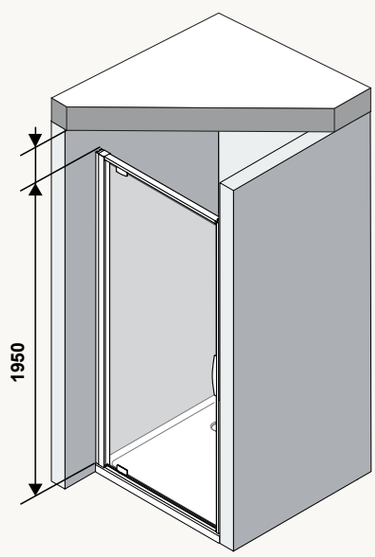

position profil mur
Pour montage sur receveur

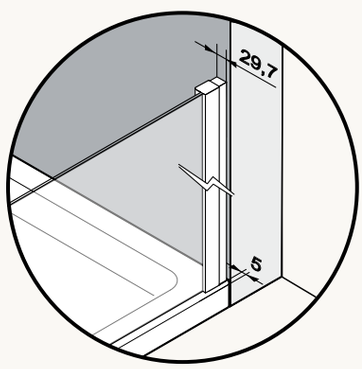

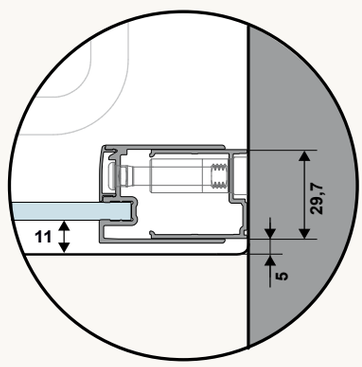

position profil d‘arrêt
Pour montage sur receveur
PORTE POUR NICHE

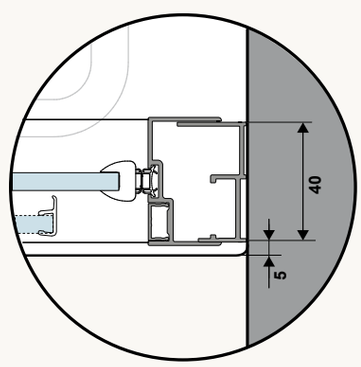

Informations techniques pour le montage sur bac de douche

Veuillez vérifier le niveau horizontal du receveur de douche.
La cloison de douche pour montage sur receveur est prévue pour le placement sur bac de douche et ne sera pour cette raison pas monteé sur le bord extérieur.
Veuillez respecter les indications pour „montage sur receveur“ dans la notice de montage. Pour les réglages sur les mesures standards (VWM) et les mesures spéciales, voir indications par article.

Ces indications sont valables pour toutes les portes pivotantes et portes pliantes (sans profil horizontal supérieur).

position profil mur
Pour montage sur receveur

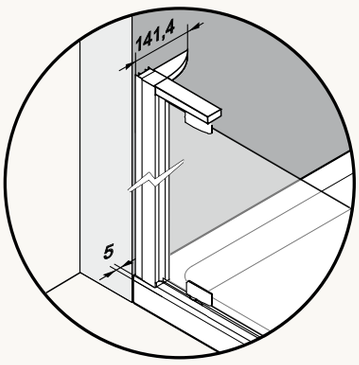

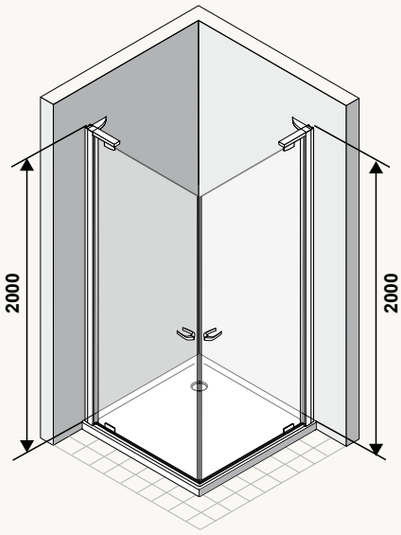

position profil mur
Pour montage sur receveur

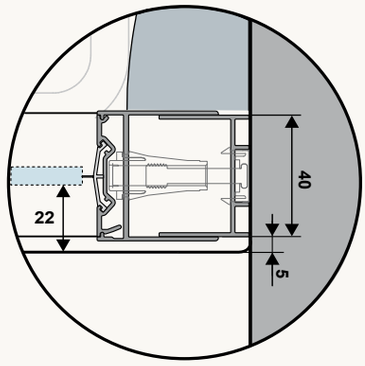

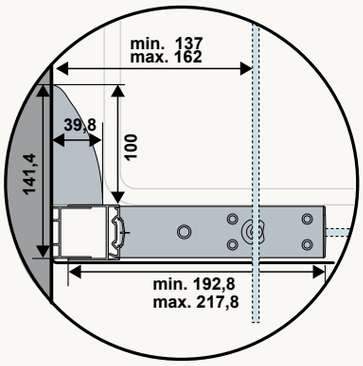

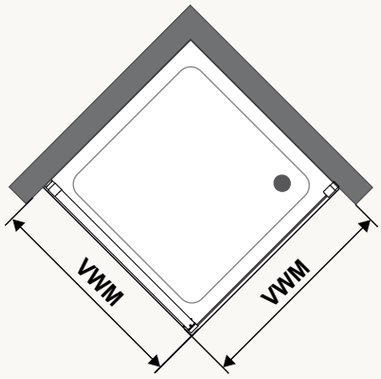

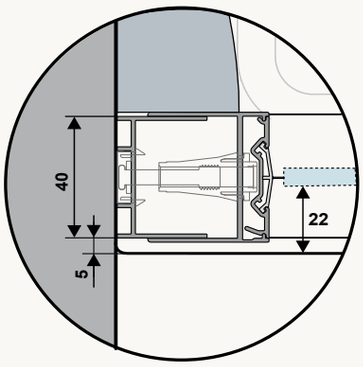

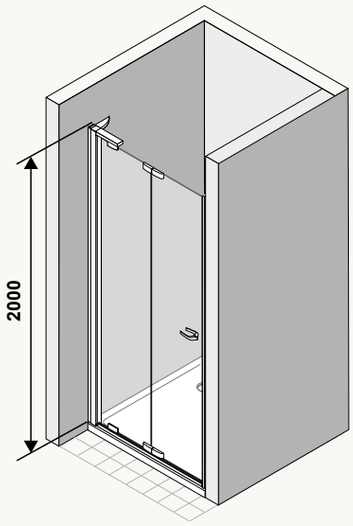

position profil d‘arrêt
Pour montage sur receveur
PORTE POUR NICHE

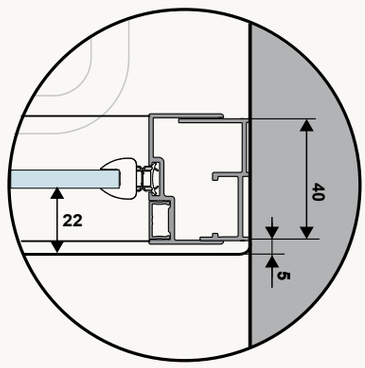

Informations techniques pour le montage sur bac de douche

Veuillez vérifier le niveau horizontal du receveur de douche.
La cloison de douche pour montage sur receveur est prévue pour le placement sur bac de douche et ne sera pour cette raison pas monteé sur le bord extérieur.
Veuillez respecter les indications pour „montage sur receveur“ dans la notice de montage. Pour les réglages sur les mesures standards (VWM) et les mesures spéciales, voir indications par article.

Ces indications sont valables pour la cabine d´angle.

position profil mur
Pour montage sur receveur

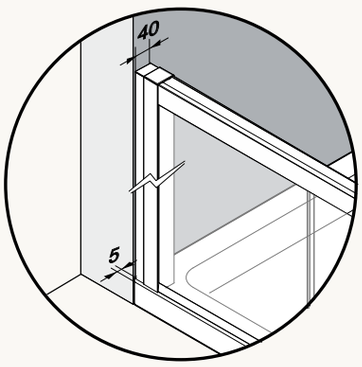

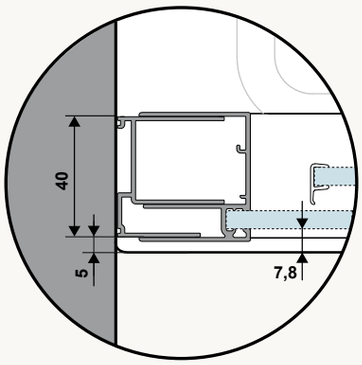

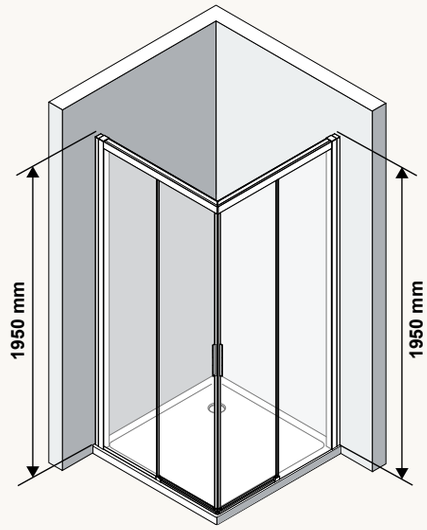

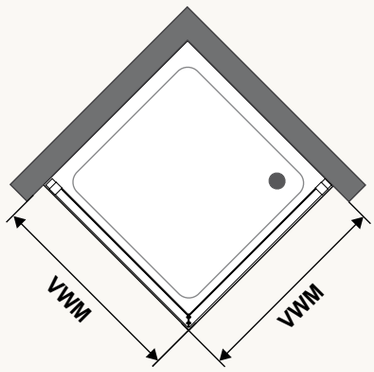

position profil mur
Pour montage sur receveur

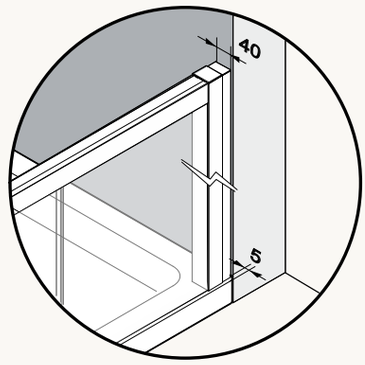

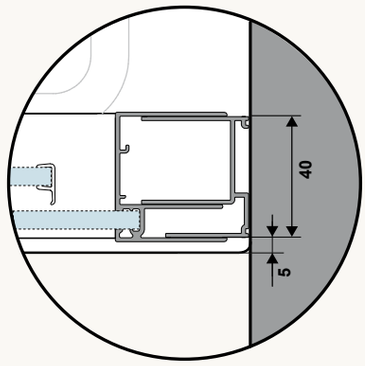

Cabine quart de rond
Les systèmes de portes et parois latérales sont présentés dans le tarif en version pour montage sur bac de douche ainsi que montage au sol - milieu de verre.
La cabine quart de rond est seulement proposée dans un version pour montage sur bac mais vous trouverez dans la colonne „VGM- Montage au sol-milieu de verre“ les plages de réglage pour un éventuel montage au sol - milieu de verre. Si vous construisez votre installation sur base des mesures indiquées, nous vous conseillons de prendre une mesure intermédiare, afin d'avoir assez de réglage possible vers le haut comme vers le bas.
ATTENTION: le rayon indiqué diminue - Pour plus de détails, veuillez vous adresser à l'usine.
Si ces mesures ne devaient pas convenir, une sur-mesure devra être commandée. Joindre impérativement à la commande la feuille de mesure remplie pour le montage au sol. (Voir à la fin de la liste de prix ou sur www.duka.it, ou appelez votre représentant).

Informations techniques pour le montage sur bac de douche

Veuillez vérifier le niveau horizontal du receveur de douche.
La cloison de douche pour montage sur receveur est prévue pour le placement sur bac de douche et ne sera pour cette raison pas monteé sur le bord extérieur.
Veuillez respecter les indications pour „montage sur receveur“ dans la notice de montage. Pour les réglages sur les mesures standards (VWM) et les mesures spéciales, voir indications par article.

Ces indications sont valables pour toutes les portes coulissantes.

position profil mur
Pour montage sur receveur

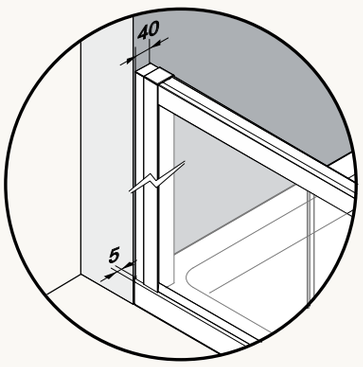

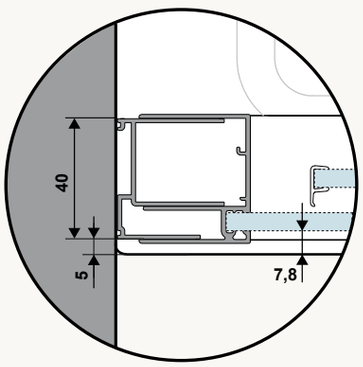

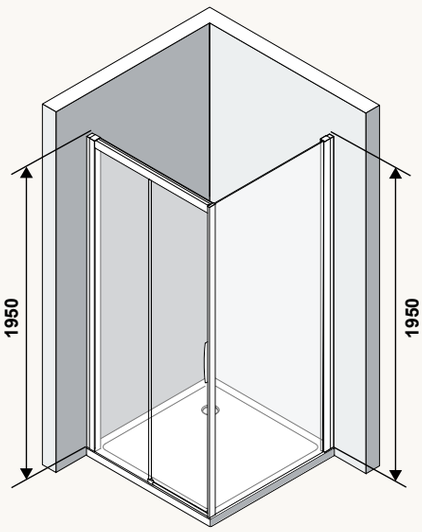

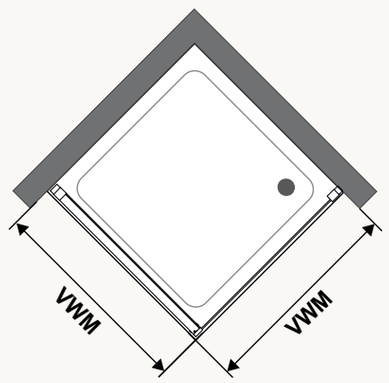

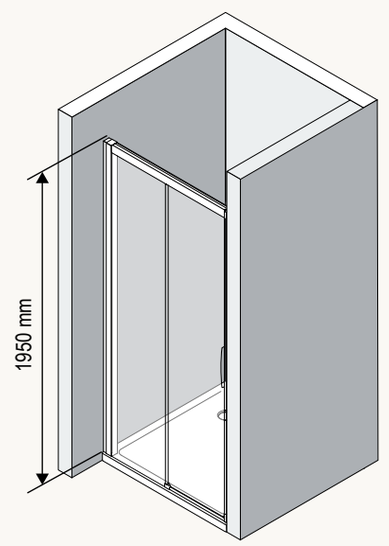

position profil mur
Pour montage sur receveur

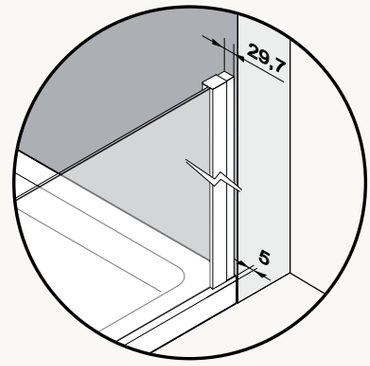

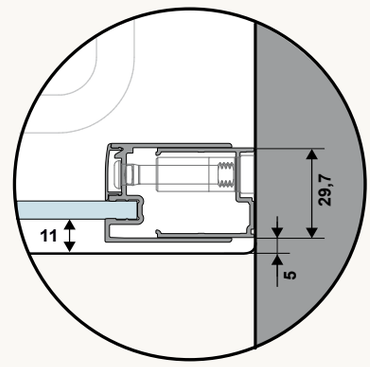

position profil d‘arrêt
Pour montage sur receveur
PORTE POUR NICHE

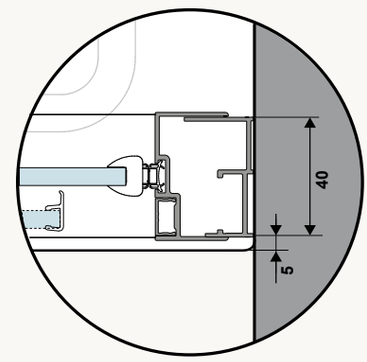

Informations techniques pour les articles spécialement prévus pour le montage au sol - milieu de verre

Veuillez vérifier la niveau horizontal du sol.
Si vous voulez un montage au sol - milieu de verre, veuillez commander les références spéciales pour montage au sol - par ex. AR-DTW L XB1.... - Seulement disponibles sur mesure.
Le verre est exactement centré sur les dimensions désirées -/ commandés. Pour les réglages sur les mesures standards (VGM) et les mesures spéciales, voir indications par article. Pour le montage veuillez suivre les indications pour montage au sol - milieu de verre dans la notice de montage. Si une autre position est souhaitéé, ceci doit être communiqué à la commande. Veuillez utiliser pour ceci nos fiches spéciales - feuilles de mesures que vous trouverez sur www.duka.it „download area“.
Pour un montage au sol, où le verre est placé au milieu du joint, il faut être certain qu'il s'agit d'un joint étanche qui ne nécessite aucun entretien.

Ces indications sont valables pour toutes les portes pivotantes, battantes et portes pliantes avec paroi latéral.

**position profil mur
pour montage au sol milieu de verre**

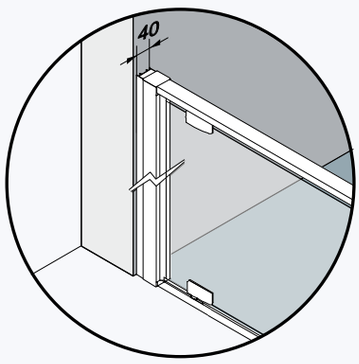

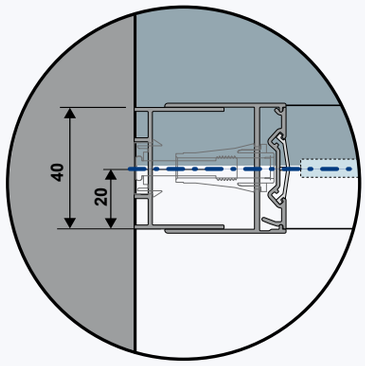

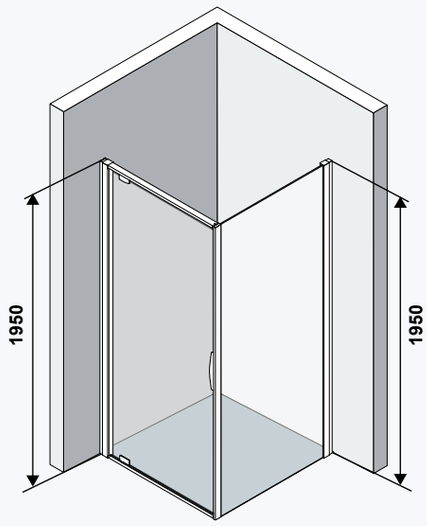

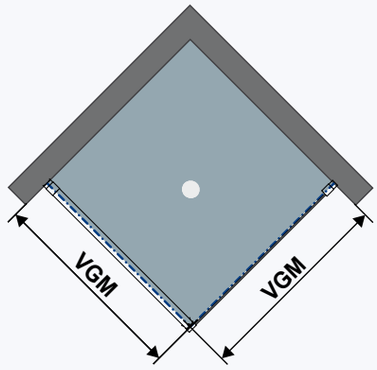

**position profil mur
pour montage au sol milieu de verre**

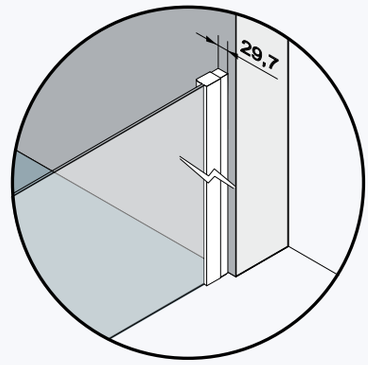

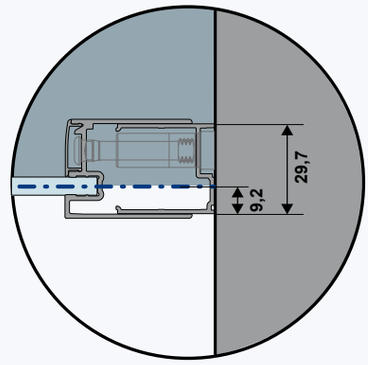

indication de mesure milieu de verre

Informations techniques pour les articles spécialement prévus pour le montage au sol - milieu de verre

Veuillez vérifier la niveau horizontal du sol.
Si vous voulez un montage au sol - milieu de verre, veuillez commander les références spéciales pour montage au sol - par ex. A-EDT L XB1.... - Seulement disponibles sur mesure. Le verre est exactement centré sur les dimensions désirées -/ commandés. Pour les réglages sur les mesures standards (VGM) et les mesures spéciales, voir indications par article. Pour le montage veuillez suivre les indications pour montage au sol - milieu de verre dans la notice de montage. Si une autre position est souhaitéé, ceci doit être communiqué à la commande. Veuillez utiliser pour ceci nos fiches spéciales - feuilles de mesures que vous trouverez sur www.duka.it „download area“.
Pour un montage au sol, où le verre est placé au milieu du joint, il faut être certain qu'il s'agit d'un joint étanche qui ne nécessite aucun entretien.

Ces indications sont valables pour toutes les portes pivotantes et portes pliantes (sans profil horizontal supérieur).

position profil mur pour montage au sol milieu de verre

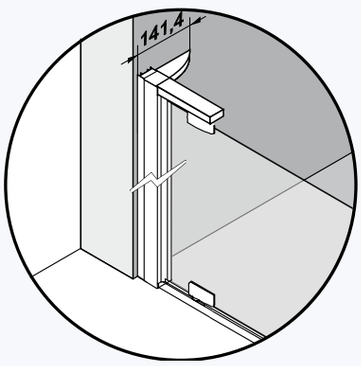

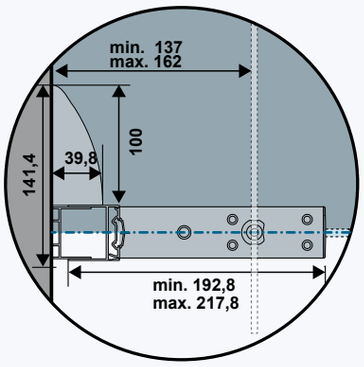

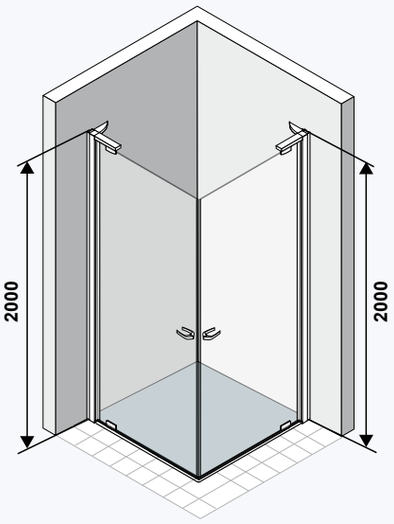

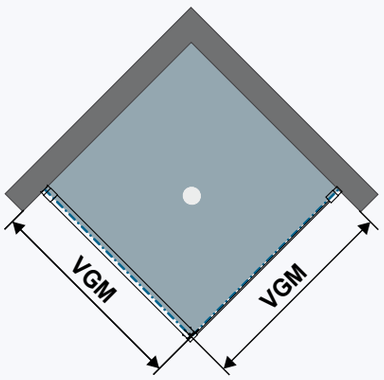

position profil mur pour montage au sol milieu de verre

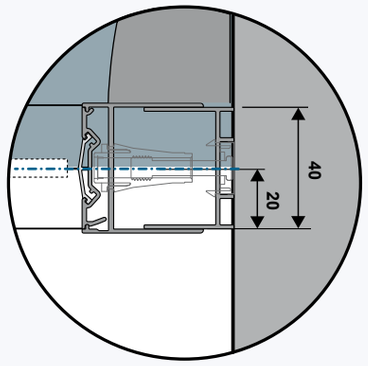

indication de mesure milieu de verre

Informations techniques pour les articles spécialement prévus pour le montage au sol - milieu de verre

Veuillez vérifier la niveau horizontal du sol. Si vous voulez un montage au sol - milieu de verre, veuillez commander les références spéciales pour montage au sol - par ex. AR-E2 L/R XB1 - Seulement disponibles sur mesure. Le verre est exactement centré sur les dimensions désirées -/ commandés. Pour les réglages sur les mesures standards (VGM) et les mesures spéciales, voir indications par article. Pour le montage veuillez suivre les indications pour montage au sol - milieu de verre dans la notice de montage. Si une autre position est souhaitéé, ceci doit être communiqué à la commande. Veuillez utiliser pour ceci nos fiches spéciales - feuilles de mesures que vous trouverez sur www.duka.it „download area“.
Pour un montage au sol, où le verre est placé au milieu du joint, il faut être certain qu'il s'agit d'un joint étanche qui ne nécessite aucun entretien.

Ces indications sont valables pour la cabine d´angle et pour la porte coulissante avec paroi latéral.

position profil mur pour montage au sol milieu de verre

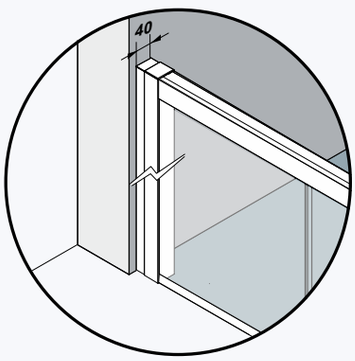

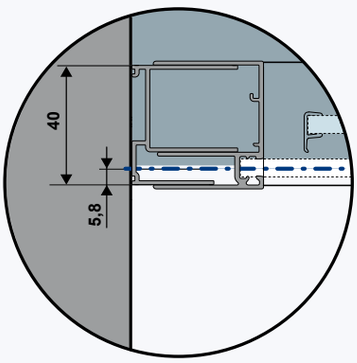

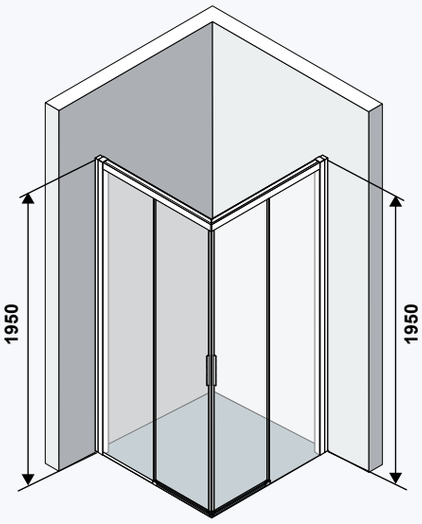

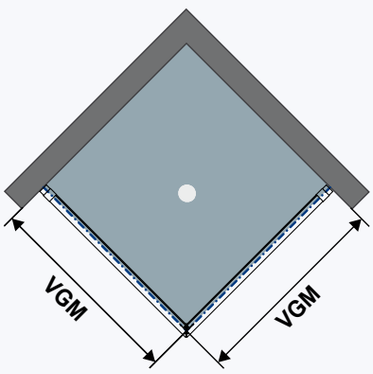

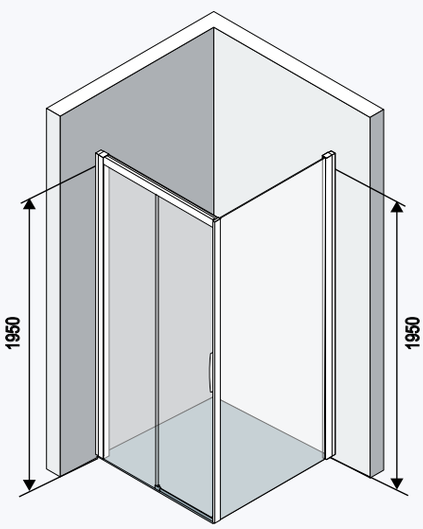

position profil mur pour montage au sol milieu de verre

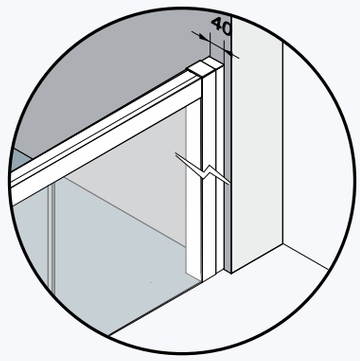

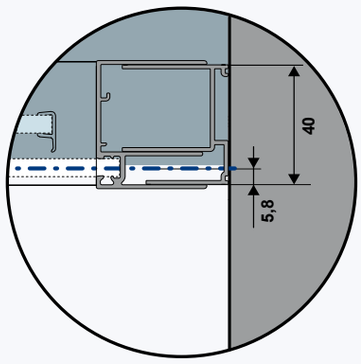

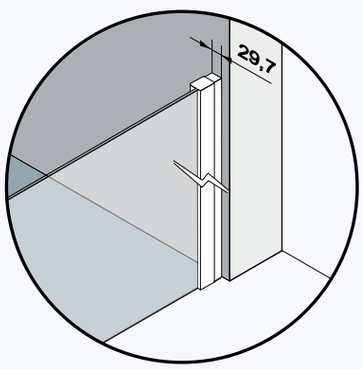

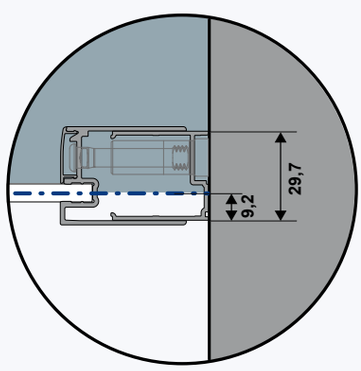

indication de mesure milieu de verre

natura 4000

Délai de livraison: 1 semaine | 2-3 semaines

gallery 3000

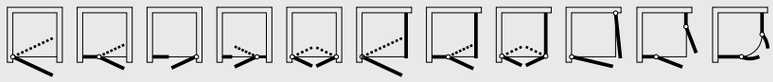

















Porte battante 1 élément

sans cadre

pour niche ou avec paroi latérale raccourcie

1 élément battant

G0-TN1 L
charnière à gauche

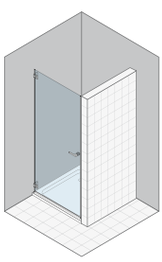

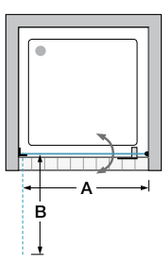

G0-TN1 R
charnière à droite

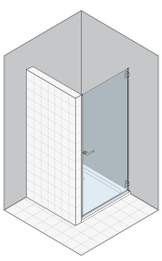

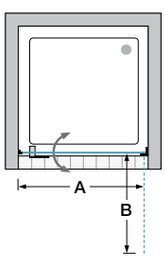

Informations produit

Ouverture vers l'extérieur et l'intérieur.

Cet article sera seulement fourni sur mesure.

Une prise de mesure est indispensable. Veuillez utiliser nos feuilles de mesures spéciales ou contactez notre service de prise de mesures.

paroi latérale raccourcie

sans cadre

avec support

/+

G0-WV2 R
charnière à droite

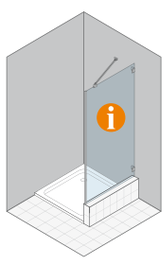

/+

G0-WV2 L
charnière à gauche

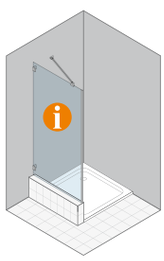

Cet article sera seulement fourni sur mesure.

Une prise de mesure est indispensable. Veuillez utiliser nos feuilles de mesures spéciales ou contactez notre service de prise de mesures.

Couleur

SIL CSH SCH

Épaisseur du verre

6 mm

Verres

Verre „Sekurit"

	Protect	ProCare
A10	•	•
AG10	•	
ST10	•	
TS10	•	•
VM10	•	•

Porte-serviettes



Egalement disponible avec le porte-serviettes „Bares" prémonté en usine sur la partie fixe.

Porte battante 1 élément

G0-TN1 L ... G0-TN1 R ...	mesures situation		largeur entrée	rayon d´ouverture	axe pivotant	Verre „Sekurit“ 6 mm	sans cadre Hauteur: 2000 mm Couleur	
	largeur		A	B	C		SIL	CSH/SCH
MESURE SPÉCIALE	**largeur spéciale**	**hauteur**						
... SB1	de 400 à 720	jusqu‘a 2000	350 - 670	360 - 680	24	A10	**1.064**	**1.149**
... SB2	de 721 à 920	jusqu‘a 2000	671 - 870	681 - 880	24	A10	**1.096**	**1.184**
... SB3	de 921 à 1020	jusqu‘a 2000	871 - 970	881 - 960	24	A10	**1.140**	**1.231**
MESURE SPÉCIALE	**largeur spéciale**	**hauteur spéciale**						
... SH1 •	de 400 à 720	de 2001 à 2100	350 - 670	360 - 680	24	A10	**1.198**	**1.294**
... SH2 •	de 721 à 920	de 2001 à 2100	671 - 870	681 - 880	24	A10	**1.235**	**1.334**

DÉCOUPE OBLIQUE/INTERNE	La valeur indiquée à droite est ajoutée au prix de l‘article aux dimensions spéciales.	Prix supplémentaire
découpe oblique	Pour les coupes en biseau jusqu‘à 8 mm, on applique le prix de la dimension spéciale (aucun coût supplémentaire). Sur la porte possibilité d‘une coupe en biseau verticale jusqu‘à 15 mm maxi.	**94**
découpe interne	non réalisable	**-**

paroi latérale raccourcie

G0-WV2 R ... G0-WV2 L ...	mesures situation		Verre „Sekurit“ 6 mm	sans cadre Hauteur: 1750 mm Couleur	
	largeur			SIL	CSH/SCH
MESURE SPÉCIALE	**largeur spéciale**	**hauteur**			
... SB1	de 150 à 820	jusqu‘a 1750	A10	**659**	**712**
... SB2	de 821 à 1202	jusqu‘a 1750	A10	**740**	**799**
... SB3	de 1021 à 1200	jusqu‘a 1750	A10	**813**	**878**
MESURE SPÉCIALE	**largeur spéciale**	**hauteur spéciale**			
... SH1 •	de 150 à 820	de 1750 à 2100	A10	**765**	**826**
... SH2 •	de 821 à 1202	de 1750 à 2100	A10	**831**	**897**
... SH3 •	de 1021 à 1250	de 1750 à 2100	A10	**915**	**988**

DÉCOUPE OBLIQUE/INTERNE	La valeur indiquée à droite est ajoutée au prix de l‘article aux dimensions spéciales.	Prix supplémentaire
découpe oblique ou interne	Les coupes en biseau jusqu‘à 8 mm ne sont pas facturées.	**94**
découpe oblique et interne	Les coupes en biseau jusqu‘à 8 mm ne sont pas facturées.	**131**

VERRES		porte	paroi latérale raccourcie
A10	verre clair	**0**	**0**
TS10 | VM10	Privé | Nebula	**103**	**103**
AG10	Parsol gris	**103**	**103**
ST10	verre satiné	**195**	**195**

TRAITEMENT DU VERRE	Traitement de surface du verre (il est impossible d‘appliquer les deux traitements sur un seul verre)	porte	paroi latérale raccourcie
Protect	Protection de la surface du verre avec effet anti-gouttes (glissement de l‘eau plus rapide).	**134**	**134**
ProCare	Protection de la surface du verre anticorrosion (TIMELESS).	**151**	**151**

PORTE-SERVIETTES		Prix supplémentaire
HT-BA	Le porte-serviette doit être précisé lors de la commande, car il ne pourra pas être fixé par la suite. Il n‘est pas disponible en combinaison avec tous de verres. Pour plus de détails, voir la rubrique „Accessoires“.	**233**

Pour l‘article „mesure spéciale en largeur“ ou „ mesure spéciale en largeur et/ou hauteur“ entrer la mesure souhaitée.
Pour indications spéciales ou restrictions, voir détails à la fin de la gamme de produit.

Note pour montage au sol
Comme il s‘agit d‘une porte pour niche, elle est aussi adaptée pour le montage au sol - moitié verre. Attention, la position de l‘angle de montage au mur est modifiée.
Voir indications détaillées à la fin de la collection ou sur la feuille pour montage.





Porte battante
1 élément - élément fixe

pour niche ou avec paroi latérale raccourcie

1 élément battant, 1 paroi fixe/support

sans cadre

G0-TN2 L
charnière à gauche

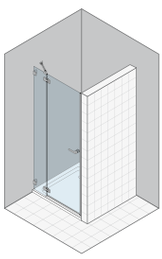

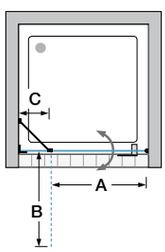

G0-TN2 R
charnière à droite

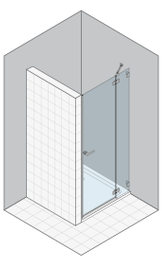

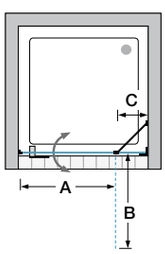

paroi latérale raccourcie

avec support

sans cadre

/+

G0-WV2 R
charnière à droite

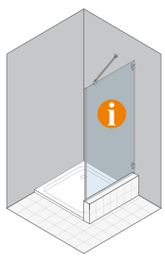

/+

G0-WV2 L
charnière à gauche

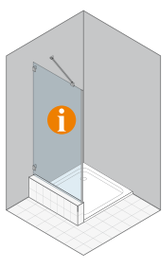

Informations produit
Ouverture vers l'extérieur et l'intérieur.
À partir de 1231 mm de largeur 2 emballages:
V1A: élément de porte
V1B: élément fixe

largeur min-max en détail: élément fixe min 130 mm - max. 873 mm / porte min. 400 mm - max. 727 mm (verre).

Cet article sera seulement fourni sur mesure.
Une prise de mesure est indispensable. Veuillez utiliser nos feuilles de mesures spéciales ou contactez notre service de prise de mesures.

Cet article sera seulement fourni sur mesure.
Une prise de mesure est indispensable. Veuillez utiliser nos feuilles de mesures spéciales ou contactez notre service de prise de mesures.

Couleur

SIL CSH SCH

Épaisseur du verre

6 mm

Verres

Verre „Sekurit“

	Protect	ProCare
A10	•	•
AG10	•	
ST10	•	
TS10	•	•
VM10	•	•

Porte-serviettes



Egalement disponible avec le porte-serviettes „Bares“ prémonté en usine sur la partie fixe.

duka

Porte battante 1 élément - élément fixe

G0-TN2 L ... G0-TN2 R ...	mesures situation		largeur entrée	rayon d´ouverture	mesures élément fixe	Verre „Sekurit“ 6 mm	sans cadre Hauteur: 2000 mm Couleur	
	largeur		A	B	C		SIL	CSH/SCH
MESURE SPÉCIALE	**largeur spéciale**	**hauteur**						
... SB1	de 600 à 920	jusqu'a 2000	600 - 642 = sur mesure 643 - 750 = 463 751 - 850 = 513 851 - 920 = 613	sur mesure 473 523 623	sur mesure	A10	**1.154**	**1.246**
... SB2	de 921 à 1220	jusqu'a 2000	921 - 1050 = 613 1051 - 1220 = 713	623 723	sur mesure	A10	**1.254**	**1.354**
... SB3	de 1221 à 1600	jusqu'a 2000	713	723	sur mesure	A10	**1.356**	**1.464**
MESURE SPÉCIALE	**largeur spéciale**	**hauteur spéciale**						
... SH1 •	de 600 à 920	de 2001 à 2100	600 - 642 = sur mesure 643 - 750 = 463 751 - 850 = 513 851 - 920 = 613	sur mesure 473 523 623	sur mesure	A10	**1.300**	**1.404**
... SH2 •	de 921 à 1220	de 2001 à 2100	921 - 1050 = 613 1051 - 1220 = 713	623 723	sur mesure	A10	**1.373**	**1.483**
... SH3 •	de 1221 à 1600	de 2001 à 2100	713	723	sur mesure	A10	**1.479**	**1.597**

DÉCOUPE OBLIQUE/INTERNE	La valeur indiquée à droite est ajoutée au prix de l'article aux dimensions spéciales.	Prix supplémentaire
découpe oblique ou interne	Pour les coupes en biseau jusqu'à 8 mm, on applique le prix de la dimension spéciale (aucun coût supplémentaire). Découpes possibles uniquement sur le côté fixe.	**94**
découpe oblique et interne	Pour les coupes en biseau jusqu'à 8 mm, on applique le prix de la dimension spéciale (aucun coût supplémentaire). Découpes possibles uniquement sur le côté fixe.	**131**

paroi latérale raccourcie

G0-WV2 R ... G0-WV2 L ...	mesures situation		Verre „Sekurit“ 6 mm	sans cadre Hauteur: 1750 mm Couleur	
	largeur			SIL	CSH/SCH
MESURE SPÉCIALE	**largeur spéciale**	**hauteur**			
... SB1	de 150 à 820	jusqu'a 1750	A10	**659**	**712**
... SB2	de 821 à 1202	jusqu'a 1750	A10	**740**	**799**
... SB3	de 1021 à 1200	jusqu'a 1750	A10	**813**	**878**
MESURE SPÉCIALE	**largeur spéciale**	**hauteur spéciale**			
... SH1 •	de 150 à 820	de 1750 à 2100	A10	**765**	**826**
... SH2 •	de 821 à 1202	de 1750 à 2100	A10	**831**	**897**
... SH3 •	de 1021 à 1250	de 1750 à 2100	A10	**915**	**988**

DÉCOUPE OBLIQUE/INTERNE	La valeur indiquée à droite est ajoutée au prix de l'article aux dimensions spéciales.	Prix supplémentaire
découpe oblique ou interne	Les coupes en biseau jusqu'à 8 mm ne sont pas facturées.	**94**
découpe oblique et interne	Les coupes en biseau jusqu'à 8 mm ne sont pas facturées.	**131**

VERRES		porte	paroi latérale raccourcie
A10	verre clair	**0**	**0**
TS10 | VM10	Privé | Nebula	**129**	**103**
AG10	Parsol gris	**129**	**103**
ST10	verre satiné	**231**	**195**

TRAITEMENT DU VERRE	Traitement de surface du verre (il est impossible d'appliquer les deux traitements sur un seul verre)	porte	paroi latérale raccourcie
Protect	Protection de la surface du verre avec effet anti-gouttes (glissement de l'eau plus rapide).	**134**	**134**
ProCare	Protection de la surface du verre anticorrosion (TIMELESS).	**151**	**151**

PORTE-SERVIETTES		Prix supplémentaire
HT-BA	Le porte-serviette doit être précisé lors de la commande, car il ne pourra pas être fixé par la suite. Il n'est pas disponible en combinaison avec tous de verres. Pour plus de détails, voir la rubrique „Accessoires“.	**233**

Pour l'article „mesure spéciale en largeur“ ou „ mesure spéciale en largeur et/ou hauteur“ entrer la mesure souhaitée.
Pour indications spéciales ou restrictions, voir détails à la fin de la gamme de produit.
Attention, sans indication spéciale, la porte sera fournie avec la largeur d'entrée ci-dessus.

Note pour montage au sol
Comme il s'agit d'une porte pour niche, elle est aussi adaptée pour le montage au sol - moitié verre. Attention, la position de l'angle de montage au mur est modifiée.
Voir indications détaillées à la fin de la collection ou sur la feuille pour montage.





Porte battante
1 élément - élément fixe

cadre partiel

pour niche ou avec paroi latérale raccourcie
1 élément battant, 1 paroi fixe/support

GR-TN2 L
charnière à gauche

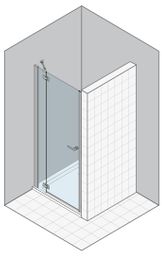

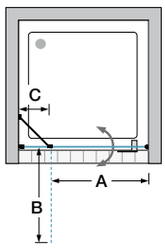

GR-TN2 R
charnière à droite

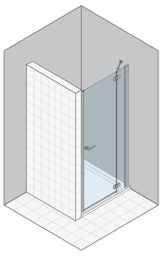

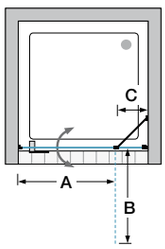

paroi latérale raccourcie

cadre partiel

avec support

GR-WV2 R
charnière à droite

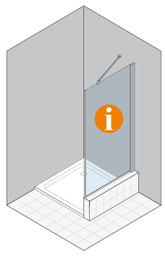

GR-WV2 L
charnière à gauche

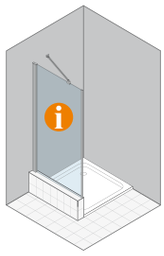

Informations produit
Ouverture vers l'extérieur et l'intérieur.
À partir de 1279 mm de largeur 2 emballages:
V1A: élément de porte
V1B: élément fixe
La porte est livrée avec une extensibilté de -10 / +25 mm.
largeur min-max en détail: élément fixe min 130 mm - max. 873 mm / porte min. 400 mm - max. 727 mm (verre).

La paroi latérale est livrée avec une extensibilté de -10 / +15 mm.

Cet article sera seulement fourni sur mesure.
Une prise de mesure est indispensable. Veuillez utiliser nos feuilles de mesures spéciales ou contactez notre service de prise de mesures.

Couleur

SIL CSH SCH

Épaisseur du verre

6 mm

Verres

Verre „Sekurit“

	Protect	ProCare
A10	•	•
AG10	•	
ST10	•	
TS10	•	•
VM10	•	•

Porte-serviettes



Egalement disponible avec le porte-serviettes „Bares“ prémonté en usine sur la partie fixe.

Porte battante 1 élément - élément fixe

GR-TN2 L ... GR-TN2 R ...	extensibilité largeur		largeur entrée	rayon d´ouverture	mesures élément fixe	Verre „Sekurit“ 6 mm	cadre partiel Hauteur: 2000 mm Couleur	
	adaptable à niche de… à…		A	B	C		SIL	CSH/SCH
ARTICLE STANDARD								
… 750	719 - 754		463	473	205 - 230	A10	**1.003**	**1.103**
… 800	769 - 804		513	523	205 - 230	A10	**1.003**	**1.103**
… 900	869 - 904		613	623	205 - 230	A10	**1.031**	**1.134**
… 1000	969 - 1004		613	623	305 - 330	A10	**1.084**	**1.192**
… 1100	1069 - 1104		713	723	305 - 330	A10	**1.128**	**1.241**
… 1200	1169 - 1204		713	723	405 - 430	A10	**1.148**	**1.263**
MESURE SPÉCIALE	**largeur spéciale**	**hauteur standard**						
… SB1	de 600 à 920	2000	600 - 686= sur mesure 687- 754= 463 755 - 829= 513 830 - 920 = 613	sur mesure 473 523 623	sur mesure	A10	**1.099**	**1.209**
… SB2	de 921 à 1220	2000	921 - 1029 = 613 1030 - 1220 = 713	623 723	sur mesure	A10	**1.194**	**1.313**
… SB3	de 1221 à 1600	2000	713	723	sur mesure	A10	**1.291**	**1.420**
MESURE SPÉCIALE	**largeur spéciale**	**hauteur spéciale**						
… SH1 •	de 600 à 920	jusqu'a 2100	600 - 686= sur mesure 687- 754= 463 755 - 829= 513 830 - 920 = 613	sur mesure 473 523 623	sur mesure	A10	**1.263**	**1.389**
… SH2 •	de 921 à 1220	jusqu'a 2100	921 - 1029 = 613 1030 - 1220 = 713	623 723	sur mesure	A10	**1.333**	**1.466**
… SH3 •	de 1221 à 1600	jusqu'a 2100	713	723	sur mesure	A10	**1.436**	**1.580**

DÉCOUPE OBLIQUE/INTERNE	En cas de coupes en biseau et encoches, on applique principalement le prix de la dimension spéciale de référence (largeur ou hauteur). La valeur indiquée à droite est ajoutée au prix de l'article spécial de référence.	Prix supplémentaire
découpe oblique ou interne	Découpe possible uniquement sur le côté fixe / pour les découpes obliques jusqu'à 6 mm, aucun supplément.	**94**
découpe oblique et interne	Découpe possible uniquement sur le côté fixe / pour les découpes obliques jusqu'à 6 mm, aucun supplément.	**131**

paroi latérale raccourcie

GR-WV2 R ... GR-WV2 L ...	extensibilité largeur		Verre „Sekurit“ 6 mm	cadre partiel Hauteur: 1750 mm Couleur	
	adaptable à situation de… à…			SIL	CSH/SCH
MESURE SPÉCIALE	**largeur spéciale**	**hauteur standard**			
… SB1	de 150 à 820	jusqu'a 1750	A10	**599**	**659**
… SB2	de 821 à 1020	jusqu'a 1750	A10	**673**	**740**
… SB3 •	de 1021 à 1250	jusqu'a 1750	A10	**739**	**813**
MESURE SPÉCIALE	**largeur spéciale**	**hauteur spéciale**			
… SH1 •	de 150 à 820	de 1751 à 2100	A10	**735**	**809**
… SH2 •	de 821 à 1020	de 1751 à 2100	A10	**799**	**879**
… SH3 •	de 1021 à 1250	de 1751 à 2100	A10	**880**	**968**

DÉCOUPE OBLIQUE/INTERNE	La valeur indiquée à droite est ajoutée au prix de l'article aux dimensions spéciales.	Prix supplémentaire
découpe oblique ou interne	pour les découpes obliques jusqu'à 6 mm, aucun coût supplémentaire.	**94**
découpe oblique et interne	pour les découpes obliques jusqu'à 6 mm, aucun coût supplémentaire.	**131**

VERRES		porte	paroi latérale raccourcie
A10	verre clair	**0**	**0**
TS10 | VM10	Privé | Nebula	**129**	**103**
AG10	Parsol gris	**129**	**103**
ST10	verre satiné	**231**	**195**

TRAITEMENT DU VERRE	Traitement de surface du verre (il est impossible d'appliquer les deux traitements sur un seul verre)	porte	paroi latérale raccourcie
Protect	Protection de la surface du verre avec effet anti-gouttes (glissement de l'eau plus rapide).	**134**	**134**
ProCare	Protection de la surface du verre anticorrosion (TIMELESS).	**151**	**151**

PORTE-SERVIETTES		Prix supplémentaire
HT-BA	Le porte-serviette doit être précisé lors de la commande, car il ne pourra pas être fixé par la suite. Il n'est pas disponible en combinaison avec tous de verres. Pour plus de détails, voir la rubrique „Accessoires“.	**233**

Pour l'article „mesure spéciale en largeur“ ou „ mesure spéciale en largeur et/ou hauteur“ entrer la mesure souhaitée.
Pour indications spéciales ou restrictions, voir détails à la fin de la gamme de produit.
Attention, sans indication spéciale, la porte sera fournie avec la largeur d'entrée ci-dessus.

Note pour montage au sol
Comme il s'agit d'une porte pour niche, elle est aussi adaptée pour le montage au sol - moitié verre. Attention, la position des profils au mur est modifiée. Voir indications détaillées à la fin de la collection ou sur la feuille pour montage.



gallery 3000

Porte battante
1 élément - élément fixe

pour niche
1 élément battant, 1 paroi fixe/support

encastré

GU-TN2 L
charnière à gauche

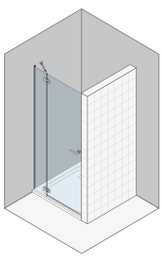

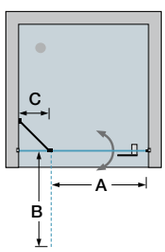

GU-TN2 R
charnière à droite

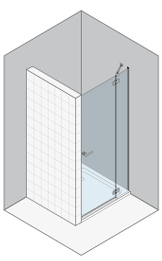

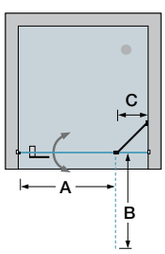

Informations produit
Ouverture vers l'extérieur et l'intérieur.

À partir de 1205 mm de largeur 2 emballages:
V1A: élément de porte
V1B: élément fixe

largeur min-max en détail: élément fixe min 130 mm - max. 873 mm / porte min 400 mm - max. 727 mm (vers)
Cet article sera seulement fourni sur mesure.
Une prise de mesure est indispensable. Veuillez utiliser nos feuilles de mesures spéciales ou contactez notre service de prise de mesures.

Couleur

SIL CSH SCH

Épaisseur du verre

6 mm

Verres

Verre „Sekurit"

	Protect	ProCare
A10	•	•
AG10	•	
ST10	•	
TS10	•	•
VM10	•	•

profil encastré

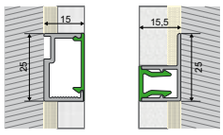

Le profil encastré doit être commandé avant et installé par le client conformément aux instructions de montage (peut être utilisé à gauche et à droite).

Porte-serviettes



Egalement disponible avec le porte-serviettes „Bares" prémonté en usine sur la partie fixe.

duka

Porte battante 1 élément - élément fixe

GU-TN2 L ... GU-TN2 R ...	mesures situation pour montage avec profil encastré		largeur entrée	rayon d´ouverture	mesures élément fixe	Verre „Sekurit“ 6 mm	encastré Hauteur: 2000 mm Couleur	
			A	B	C		SIL	CSH/SCH
MESURE SPÉCIALE	**largeur spéciale**	**hauteur**						
... SB1	de 600 à 920	jusqu‘a 2000	600 - 612 = sur mesure 613 - 750 = 463 751 - 850 = 513 851 - 920 = 613	sur mesure 473 523 623	sur mesure	A10	**1.108**	**1.197**
... SB2	de 921 à 1220	jusqu‘a 2000	921 - 1050 = 613 1051 - 1220 = 713	623 723	sur mesure	A10	**1.208**	**1.305**
... SB3	de 1221 à 1600	jusqu‘a 2000	713	723	sur mesure	A10	**1.310**	**1.415**
MESURE SPÉCIALE	**largeur spéciale**	**hauteur spéciale**						
... SH1 •	de 600 à 920	de 2001 à 2100	600 - 612 = sur mesure 613 - 750 = 463 751 - 850 = 513 851 - 920 = 613	sur mesure 473 523 623	sur mesure	A10	**1.254**	**1.354**
... SH2 •	de 921 à 1220	de 2001 à 2100	921 - 1050 = 613 1051 - 1220 = 713	623 723	sur mesure	A10	**1.326**	**1.432**
... SH3 •	de 1221 à 1600	de 2001 à 2100	713	723	sur mesure	A10	**1.433**	**1.548**

DÉCOUPE OBLIQUE/INTERNE	La valeur indiquée à droite est ajoutée au prix de l‘article aux dimensions spéciales.	Prix supplémentaire
découpe oblique	Les coupes en biseau jusqu‘à 8 mm ne sont pas facturées.	**94**
découpe interne	non réalisable	**-**

KIT PROFIL ENCASTRÉ	Kit profil encastré composé de 1 profil encastré pour verre et 1 couvercle de protection	SIL	CSH/SCH
UP-TN H1	pour une hauteur standard de 2000 mm ou jusqu‘à 2000 mm	**95**	**119**
UP-TN H2	pour les hauteurs de 2001 à 2125 mm	**98**	**123**

VERRES		article complet
A10	verre clair	**0**
TS10 | VM10	Privé | Nebula	**129**
AG10	Parsol gris	**129**
ST10	verre satiné	**231**

TRAITEMENT DU VERRE	Traitement de surface du verre (il est impossible d‘appliquer les deux traitements sur un seul verre)	article complet
Protect	Protection de la surface du verre avec effet anti-gouttes (glissement de l‘eau plus rapide).	**134**
ProCare	Protection de la surface du verre anticorrosion (TIMELESS).	**151**

PORTE-SERVIETTES		Prix supplémentaire
HT-BA	Le porte-serviette doit être précisé lors de la commande, car il ne pourra pas être fixé par la suite. Il n‘est pas disponible en combinaison avec tous de verres. Pour plus de détails, voir la rubrique „Accessoires“.	**233**

Pour l‘article „mesure spéciale en largeur“ ou „ mesure spéciale en largeur et/ou hauteur“ entrer la mesure souhaitée.
Pour indications spéciales ou restrictions, voir détails à la fin de la gamme de produit.
Attention, sans indication spéciale, la porte sera fournie avec la largeur d‘entrée ci-dessus.

Note pour montage au sol
Cet article est adapté au montage sur receveur et au sol. Attention, le type d‘installation est déjà défini lors de l‘installation du profil encastré.





Porte battante à 2 éléments

sans cadre

pour niche
2 éléments battants

G0-PTN

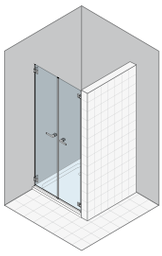

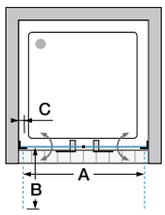

Informations produit
Ouverture vers l'extérieur et l'intérieur.
À partir de 1240 mm de largeur 2 emballages:
V1A: élément de porte L
V1B: élément de porte R

Cet article sera seulement fourni sur mesure.
Une prise de mesure est indispensable. Veuillez utiliser nos feuilles de mesures spéciales ou contactez notre service de prise de mesures.

Porte battante 1 élément - paroi latérale

sans cadre

pour niche
1 élément battant, 1 paroi latérale/support

G0-TN1X L
charnière à gauche

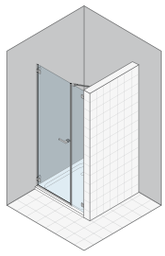

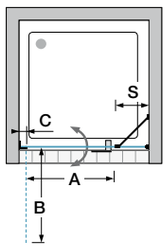

G0-TN1X R
charnière à droite

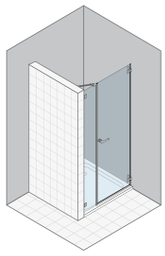

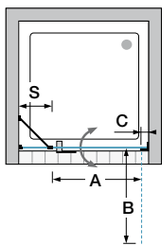

Informations produit
Ouverture vers l'extérieur et l'intérieur.
unités d'emballage: 2
V1: élément de porte
V2: paroi latérale

largeur min-max en détail: paroi latérale min 130 mm - max 873 mm / porte min 400mm - max 1000 mm à H 2000 - max 900 mm à partir de H 2000 à 2100 mm.

Cet article sera seulement fourni sur mesure.
Une prise de mesure est indispensable. Veuillez utiliser nos feuilles de mesures spéciales ou contactez notre service de prise de mesures.

Couleur

SIL CSH SCH

Épaisseur du verre

6 mm

Verres

Verre „Sekurit“

	Protect	ProCare
A10	•	•
AG10	•	
ST10	•	
TS10	•	•
VM10	•	•

Porte-serviettes

Egalement disponible avec le porte-serviettes „Bares“ prémonté en usine sur la partie fixe.

Porte battante à 2 éléments

G0-PTN ...	mesures situation		largeur entrée	rayon d´ouverture	axe pivotant	Verre „Sekurit“ 6 mm	sans cadre Hauteur: 2000 mm Couleur	
	largeur		A	B	C		SIL	CSH/SCH
MESURE SPÉCIALE	**largeur spéciale**	**hauteur**						
... SB1	de 600 à 920	jusqu'a 2000	535 - 855	277 - 437	24	A10	**1.171**	**1.265**
... SB2	de 921 à 1220	jusqu'a 2000	856 - 1155	438 - 587	24	A10	**1.273**	**1.375**
MESURE SPÉCIALE	**largeur spéciale**	**hauteur spéciale**						
... SH1 •	de 600 à 920	de 2001 à 2100	535 - 855	277 - 437	24	A10	**1.320**	**1.426**
... SH2 •	de 921 à 1220	de 2001 à 2100	856 - 1155	438 - 587	24	A10	**1.393**	**1.504**
DÉCOUPE OBLIQUE/INTERNE	La valeur indiquée à droite est ajoutée au prix de l'article aux dimensions spéciales.						Prix supplémentaire	
découpe oblique ou interne	Pour les coupes en biseau jusqu'à 8 mm, on applique le prix de la dimension spéciale (aucun coût supplémentaire). Sur la porte possibilité d'une coupe en biseau verticale jusqu'à 15 mm maxi.						**94**	
découpe oblique et interne	non réalisable						**-**	

Porte battante 1 élément - paroi latérale

G0-TN1X L ... G0-TN1X R ...	mesures situation		largeur entrée	rayon d´ouverture	axe pivotant	mesures élém. latéral	Verre „Sekurit“ 6 mm	sans cadre Hauteur: 2000 mm Couleur	
	largeur		A	B	C	S		SIL	CSH/SCH
MESURE SPÉCIALE	**largeur spéciale**	**hauteur**							
... SB1	de 800 à 1020	jusqu'a 2000	800-875 = 513 876-1020 = 613	523 623	24	sur mesure	A10	**1.250**	**1.350**
... SB2	de 1021 à 1220	jusqu'a 2000	1021-1100 = 613 1101-1220 = 713	623 723	24	sur mesure	A10	**1.316**	**1.421**
... SB3	de 1221 à 1620	jusqu'a 2000	1221-1400 = 713 1401-1620 = 813	723 823	24	sur mesure	A10	**1.421**	**1.535**
... SB4	de 1621 à 1800	jusqu'a 2000	813	823	24	sur mesure	A10	**1.474**	**1.592**
MESURE SPÉCIALE	**largeur spéciale**	**hauteur spéciale**							
... SH1 •	de 800 à 1020	de 2001 à 2100	800-875 = 513 876-1010 = 613	523 623	24	sur mesure	A10	**1.356**	**1.464**
... SH2 •	de 1021 à 1220	de 2001 à 2100	1011-1100 = 613 1101-1210 = 713	623 723	24	sur mesure	A10	**1.428**	**1.542**
... SH3 •	de 1221 à 1620	de 2001 à 2100	1211-1400 = 713 1401-1610 = 813	723 823	24	sur mesure	A10	**1.541**	**1.664**
... SH4 •	de 1621 à 1800	de 2001 à 2100	813	823	24	sur mesure	A10	**1.599**	**1.727**
DÉCOUPE OBLIQUE/INTERNE	La valeur indiquée à droite est ajoutée au prix de l'article aux dimensions spéciales.							Prix supplémentaire	
découpe oblique ou interne	Pour les coupes en biseau jusqu'à 8 mm, on applique le prix de la dimension spéciale (aucun coût supplémentaire). Sur la porte possibilité d'une coupe en biseau verticale jusqu'à 15 mm maxi. Découpes possibles uniquement sur l'élément latéral.							**94**	
découpe oblique et interne	Pour les coupes en biseau jusqu'à 8 mm, on applique le prix de la dimension spéciale (aucun coût supplémentaire). Sur la porte possibilité d'une coupe en biseau verticale jusqu'à 15 mm maxi. Découpes possibles uniquement sur l'élément latéral.							**131**	

VERRES		article complet
A10	verre clair	**0**
TS10 | VM10	Privé | Nebula	**129**
AG10	Parsol gris	**129**
ST10	verre satiné	**231**

TRAITEMENT DU VERRE	Traitement de surface du verre (il est impossible d'appliquer les deux traitements sur un seul verre)	porte
Protect	Protection de la surface du verre avec effet anti-gouttes (glissement de l'eau plus rapide).	**134**
ProCare	Protection de la surface du verre anticorrosion (TIMELESS).	**151**



encastré

Porte battante
1 élément - paroi latérale

pour niche
1 élément battant, 1 paroi latérale/support

GU-TN1X L
charnière à gauche

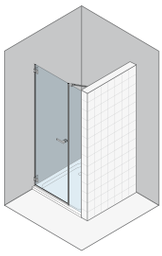

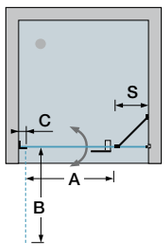

GU-TN1X R
charnière à droite

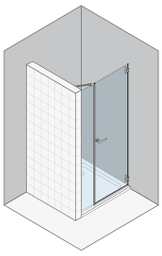

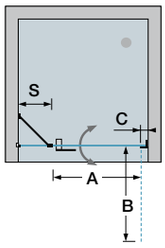

Informations produit
Ouverture vers l'extérieur et l'intérieur.
unités d'emballage: 2
V1: élément de porte
V2: paroi latérale

largeur min-max en détail: paroi latérale min 130 mm - max 873 mm / porte min 400mm - max 1000 mm à H 2000 - max 900 mm à partir de H 2000 à 2100 mm.

Cet article sera seulement fourni sur mesure.
Une prise de mesure est indispensable. Veuillez utiliser nos feuilles de mesures spéciales ou contactez notre service de prise de mesures.

Couleur
SIL CSH SCH

Épaisseur du verre
6 mm

Verres

Verre „Sekurit“

	Protect	ProCare
A10	•	•
AG10	•	
ST10	•	
TS10	•	•
VM10	•	•

profil encastré

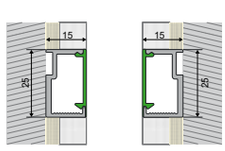

Le profil encastré doit être commandé avant et installé par le client conformément aux instructions de montage (peut être utilisé à gauche et à droite).

Porte-serviettes

Egalement disponible avec le porte-serviettes „Bares“ prémonté en usine sur la partie fixe.

Porte battante 1 élément - paroi latérale

encastré

GU-TN1X L ... GU-TN1X R ...	mesures situation pour montage avec profil encastré		largeur entrée	rayon d'ouverture	axe pivotant	mesures élém. latéral	Verre „Sekurit" 6 mm	Hauteur: 2000 mm Couleur	
			A	B	C	S		SIL	CSH/SCH
MESURE SPÉCIALE	**largeur spéciale**	**hauteur**							
... SB1	de 800 à 1020	jusqu'a 2000	800-875 = 513 876-1020 = 613	523 623	24	sur mesure	A10	**1.210**	**1.307**
... SB2	de 1021 à 1220	jusqu'a 2000	1021-1100 = 613 1101-1220 = 713	623 723	24	sur mesure	A10	**1.276**	**1.378**
... SB3	de 1221 à 1620	jusqu'a 2000	1221-1400 = 713 1401-1620 = 813	723 823	24	sur mesure	A10	**1.381**	**1.491**
... SB4	de 1621 à 1800	jusqu'a 2000	813	823	24	sur mesure	A10	**1.434**	**1.549**
MESURE SPÉCIALE	**largeur spéciale**	**hauteur spéciale**							
... SH1 •	de 800 à 1020	de 2001 à 2100	800-875 = 513 876-1020 = 613	523 623	24	sur mesure	A10	**1.316**	**1.421**
... SH2 •	de 1021 à 1220	de 2001 à 2100	1021-1100 = 613 1101-1220 = 713	623 723	24	sur mesure	A10	**1.388**	**1.499**
... SH3 •	de 1221 à 1620	de 2001 à 2100	1221-1400 = 713 1401-1620 = 813	723 823	24	sur mesure	A10	**1.501**	**1.621**
... SH4 •	de 1621 à 1800	de 2001 à 2100	813	823	24	sur mesure	A10	**1.559**	**1.684**

DÉCOUPE OBLIQUE/INTERNE	La valeur indiquée à droite est ajoutée au prix de l'article aux dimensions spéciales.	Prix supplémentaire
découpe oblique	Pour les coupes en biseau jusqu'à 8 mm, on applique le prix de la dimension spéciale (aucun coût supplémentaire). Sur la porte, côté mur, possibilité d'une coupe en biseau verticale jusqu'à 15 mm maxi.	**94**
découpe interne	non réalisable	**-**

KIT PROFIL ENCASTRÉ	Kit profil encastré composé de 1 profil encastré pour verre et 1 couvercle de protection	SIL	CSH/SCH
UP-W1 H1	pour une hauteur standard de 2000 mm ou jusqu'à 2000 mm	**70**	**88**
UP-W1 H2	pour les hauteurs de 2001 à 2125 mm	**73**	**91**

VERRES		article complet
A10	verre clair	**0**
TS10 | VM10	Privé | Nebula	**129**
AG10	Parsol gris	**168**
ST10	verre satiné	**296**

TRAITEMENT DU VERRE	Traitement de surface du verre (il est impossible d'appliquer les deux traitements sur un seul verre)	article complet
Protect	Protection de la surface du verre avec effet anti-gouttes (glissement de l'eau plus rapide).	**134**
ProCare	Protection de la surface du verre anticorrosion (TIMELESS).	**151**

Pour l'article „mesure spéciale en largeur" ou „ mesure spéciale en largeur et/ou hauteur" entrer la mesure souhaitée.
Pour indications spéciales ou restrictions, voir détails à la fin de la gamme de produit.
Attention, sans indication spéciale, la porte sera fournie avec la largeur d'entrée ci-dessus.

Note pour montage au sol
Cet article est adapté au montage sur receveur et au sol. Attention, le type d'installation est déjà défini lors de l'installation du profil encastré.



sans cadre

Porte battante
1 élément - 2 parois fixes

pour niche

1 élément battant, 1 paroi fixe/support, 1 paroi latérale/support

G0-TN3 L
charnière à gauche

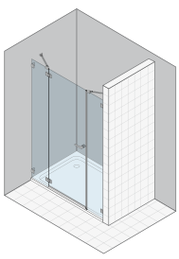

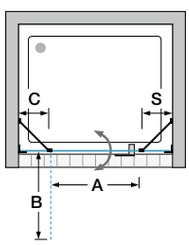

G0-TN3 R
charnière à droite

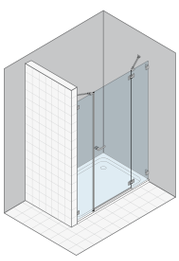

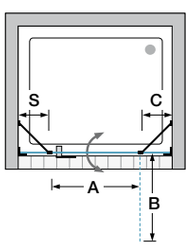

Informations produit

Ouverture vers l'extérieur et l'intérieur.
unités d'emballage: 2
- V1: élément de porte + élément fixe
- V2: paroi latérale

largeur min-max en détail: éléments fixe min 130 mm - max. 873 mm / porte min. 400 mm - max. 727 mm (verre).

Cet article sera seulement fourni sur mesure.
Une prise de mesure est indispensable. Veuillez utiliser nos feuilles de mesures spéciales ou contactez notre service de prise de mesures.

cadre partiel

Porte battante
1 élément - 2 parois fixes

pour niche

1 élément battant, 1 paroi fixe/support, 1 paroi latérale/support

GR-TN3 L
charnière à gauche

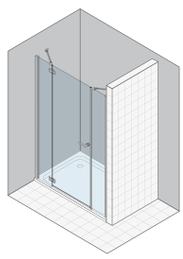

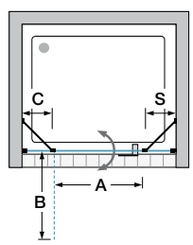

GR-TN3 R
charnière à droite

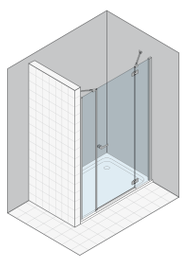

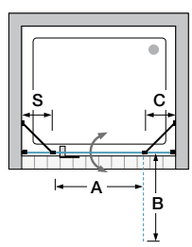

Informations produit

Ouverture vers l'extérieur et l'intérieur.
unités d'emballage: 2
- V1: élément de porte + élément fixe
- V2: paroi latérale

La porte est livrée avec une extensibilté de -20 / +31 mm.
largeur min-max en détail: élément fixe min 130 mm - max. 700 mm / porte min. 400 mm - max. 727 mm (verre).

Couleur

SIL CSH SCH

Épaisseur du verre

6 mm

Verres

Verre „Sekurit"

	Protect	ProCare
A10	•	•
AG10	•	
ST10	•	
TS10	•	•
VM10	•	•

Porte-serviettes

Egalement disponible avec le porte-serviettes „Bares" prémonté en usine sur la partie fixe.

Porte battante 1 élément - 2 parois fixes

sans cadre

G0-TN3 L ... G0-TN3 R ...	mesures situation		largeur entrée	rayon d´ouverture	mesures élément fixe	mesures élém. latéral	Verre „Sekurit“ 6 mm	Hauteur: 2000 mm Couleur	
	largeur		A	B	C	S		SIL	CSH/SCH
MESURE SPÉCIALE	**largeur spéciale**	**hauteur**							
... SB1	de 1000 à 1420	jusqu'a 2000	1000-1250 = 513 1251-1350 = 613 1351-1420 = 713	523 623 723	sur mesure	sur mesure	A10	**1.605**	**1.733**
... SB2	de 1421 à 1720	jusqu'a 2000	713	723	sur mesure	sur mesure	A10	**1.671**	**1.805**
... SB3	de 1721 à 2100	jusqu'a 2000	713	723	sur mesure	sur mesure	A10	**1.864**	**2.013**
MESURE SPÉCIALE	**largeur spéciale**	**hauteur spéciale**							
... SH1 •	de 1000 à 1420	de 2001 à 2100	1000-1250 = 513 1251-1350 = 613 1351-1420 = 713	523 623 723	sur mesure	sur mesure	A10	**1.773**	**1.915**
... SH2 •	de 1421 à 1720	de 2001 à 2100	713	723	sur mesure	sur mesure	A10	**1.836**	**1.983**
... SH3 •	de 1721 à 2100	de 2001 à 2100	713	723	sur mesure	sur mesure	A10	**2.015**	**2.176**

DÉCOUPE OBLIQUE/INTERNE	La valeur indiquée à droite est ajoutée au prix de l'article aux dimensions spéciales.	Prix supplémentaire
découpe oblique ou interne	Pour les coupes en biseau jusqu'à 8 mm, on applique le prix de la dimension spéciale (aucun coût supplémentaire). Découpes possibles uniquement sur le côté fixe.	**94**
découpe oblique et interne	Pour les coupes en biseau jusqu'à 8 mm, on applique le prix de la dimension spéciale (aucun coût supplémentaire). Découpes possibles uniquement sur le côté fixe.	**131**

Porte battante 1 élément - 2 parois fixes

cadre partiel

GR-TN3 L ... GR-TN3 R ...	extensibilité largeur		largeur entrée	rayon d´ouverture	mesures élément fixe	mesures élém. latéral	Verre „Sekurit“ 6 mm	Hauteur: 2000 mm Couleur	
	adaptable à niche de... à...		A	B	C	S		SIL	CSH/SCH
ARTICLE STANDARD									
... 1200	1156 - 1205		513	523	305 - 330	305 - 330	A10	**1.398**	**1.538**
... 1300	1256 - 1305		613	623	305 - 330	305 - 330	A10	**1.473**	**1.620**
... 1400	1356 - 1405		713	723	305 - 330	305 - 330	A10	**1.503**	**1.653**
... 1500	1456 - 1505		713	723	355 - 380	355 - 380	A10	**1.531**	**1.684**
... 1600	1556 - 1605		713	723	405 - 430	405 - 430	A10	**1.565**	**1.722**
... 1800	1756 - 1805		713	723	505 - 530	505 - 530	A10	**1.658**	**1.824**
MESURE SPÉCIALE	**largeur spéciale**	**hauteur standard**							
... SB1	de 1000 à 1420	2000	1000 - 1226 = 513 1227 - 1326 = 613 1327 - 1420 = 713	523 623 723	sur mesure	sur mesure	A10	**1.570**	**1.727**
... SB2	de 1421 à 1720	2000	713	723	sur mesure	sur mesure	A10	**1.635**	**1.799**
... SB3	de 1721 à 2100	2000	713	723	sur mesure	sur mesure	A10	**1.824**	**2.006**
MESURE SPÉCIALE	**largeur spéciale**	**hauteur spéciale**							
... SH1 •	de 1000 à 1420	jusqu'a 2100	1000 - 1226 = 513 1227 - 1326 = 613 1327 - 1420 = 713	523 623 723	sur mesure	sur mesure	A10	**1.734**	**1.907**
... SH2 •	de 1421 à 1720	jusqu'a 2100	713	723	sur mesure	sur mesure	A10	**1.796**	**1.976**
... SH3 •	de 1721 à 2100	jusqu'a 2100	713	723	sur mesure	sur mesure	A10	**1.971**	**2.168**

DÉCOUPE OBLIQUE/INTERNE	En cas de coupes en biseau et encoches, on applique principalement le prix de la dimension spéciale de référence (largeur ou hauteur). La valeur indiquée à droite est ajoutée au prix de l'article spécial de référence.	Prix supplémentaire
découpe oblique ou interne	Découpe possible uniquement sur le côté fixe / pour les découpes obliques jusqu'à 6 mm, aucun supplément.	**94**
découpe oblique et interne	Découpe possible uniquement sur le côté fixe / pour les découpes obliques jusqu'à 6 mm, aucun supplément.	**131**

VERRES		porte
A10	verre clair	**0**
TS10 | VM10	Privé | Nebula	**161**
AG10	Parsol gris	**201**
ST10	verre satiné	**415**

TRAITEMENT DU VERRE	Traitement de surface du verre (il est impossible d'appliquer les deux traitements sur un seul verre)	porte
Protect	Protection de la surface du verre avec effet anti-gouttes (glissement de l'eau plus rapide).	**173**
ProCare	Protection de la surface du verre anticorrosion (TIMELESS).	**197**

Pour l'article „mesure spéciale en largeur“ ou „ mesure spéciale en largeur et/ou hauteur“ entrer la mesure souhaitée.
Pour indications spéciales ou restrictions, voir détails à la fin de la gamme de produit.
Attention, sans indication spéciale, la porte sera fournie avec la largeur d'entrée ci-dessus.

Note pour montage au sol
Comme il s'agit d'une porte pour niche, elle est aussi adaptée pour le montage au sol - moitié verre. Attention, la position des profils au mur est modifiée.
Voir indications détaillées à la fin de la collection ou sur la feuille pour montage.



encastré

Porte battante
1 élément - 2 parois fixes

pour niche

1 élément battant, 1 paroi fixe/support, 1 paroi latérale/support

GU-TN3 L
charnière à gauche

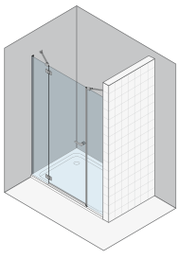

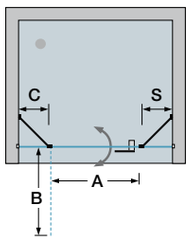

GU-TN3 R
charnière à droite

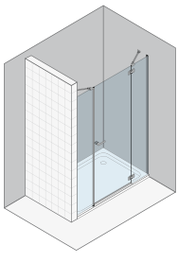

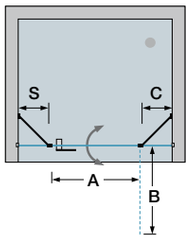

Informations produit

Ouverture vers l'extérieur et l'intérieur.

unités d'emballage: 2
- V1: élément de porte + élément fixe
- V2: paroi latérale

largeur min-max en détail: éléments fixe min 130 mm - max. 873 mm / porte min. 400 mm - max. 727 mm (verre).

Cet article sera seulement fourni sur mesure.
Une prise de mesure est indispensable. Veuillez utiliser nos feuilles de mesures spéciales ou contactez notre service de prise de mesures.

Couleur

SIL CSH SCH

Épaisseur du verre

6 mm

Verres

Verre „Sekurit"

	Protect	ProCare
A10	•	•
AG10	•	
ST10	•	
TS10	•	•
VM10	•	•

profil encastré

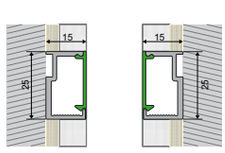

Le profil encastré doit être commandé avant et installé par le client conformément aux instructions de montage (peut être utilisé à gauche et à droite).

Porte-serviettes

Egalement disponible avec le porte-serviettes „Bares" prémonté en usine sur la partie fixe.

Porte battante 1 élément - 2 parois fixes

encastré

GU-TN3 L ... GU-TN3 R ...	mesures situation pour montage avec profil encastré		largeur entrée	rayon d´ouverture	mesures élément fixe	mesures élém. latéral	Verre „Sekurit“ 6 mm	Hauteur: 2000 mm Couleur	
			A	B	C	S		SIL	CSH/SCH
MESURE SPÉCIALE	**largeur spéciale**	**hauteur**							
... SB1	de 1000 à 1420	jusqu'a 2000	1000-1250 = 513 1251-1350 = 613 1351-1420 = 713	523 623 723	sur mesure	sur mesure	A10	**1.558**	**1.683**
... SB2	de 1421 à 1720	jusqu'a 2000	713	723	sur mesure	sur mesure	A10	**1.624**	**1.754**
... SB3	de 1721 à 2050	jusqu'a 2000	713	723	sur mesure	sur mesure	A10	**1.816**	**1.961**
MESURE SPÉCIALE	**largeur spéciale**	**hauteur spéciale**							
... SH1 •	de 1000 à 1420	de 2001 à 2100	1000-1250 = 513 1251-1350 = 613 1351-1420 = 713	523 623 723	sur mesure	sur mesure	A10	**1.725**	**1.863**
... SH2 •	de 1421 à 1720	de 2001 à 2100	713	723	sur mesure	sur mesure	A10	**1.789**	**1.932**
... SH3 •	de 1721 à 2050	de 2001 à 2100	713	723	sur mesure	sur mesure	A10	**1.968**	**2.125**

DÉCOUPE OBLIQUE/INTERNE	La valeur indiquée à droite est ajoutée au prix de l'article aux dimensions spéciales.	Prix supplémentaire
découpe oblique	Les coupes en biseau jusqu'à 8 mm ne sont pas facturées.	**94**
découpe interne	non réalisable	**-**

KIT PROFIL ENCASTRÉ	Kit profil encastré composé de 1 profil encastré pour verre et 1 couvercle de protection	SIL	CSH/SCH
UP-W1 H1	pour une hauteur standard de 2000 mm ou jusqu'à 2000 mm	**70**	**88**
UP-W1 H2	pour les hauteurs de 2001 à 2125 mm	**73**	**91**

VERRES		article complet
A10	verre clair	**0**
TS10 | VM10	Privé | Nebula	**161**
AG10	Parsol gris	**201**
ST10	verre satiné	**415**

TRAITEMENT DU VERRE	Traitement de surface du verre (il est impossible d'appliquer les deux traitements sur un seul verre)	article complet
Protect	Protection de la surface du verre avec effet anti-gouttes (glissement de l'eau plus rapide).	**173**
ProCare	Protection de la surface du verre anticorrosion (TIMELESS).	**197**

Pour l'article „mesure spéciale en largeur“ ou „ mesure spéciale en largeur et/ou hauteur“ entrer la mesure souhaitée.
Pour indications spéciales ou restrictions, voir détails à la fin de la gamme de produit.
Attention, sans indication spéciale, la porte sera fournie avec la largeur d'entrée ci-dessus.

Note pour montage au sol
Cet article est adapté au montage sur receveur et au sol. Attention, le type d'installation est déjà défini lors de l'installation du profil encastré.



Porte battante 1 élément

sans cadre

pour combinaison avec paroi latérale
1 élément battant, 1 support pour l'élément latéral

G0-TW1 L
charnière à gauche

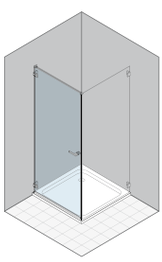

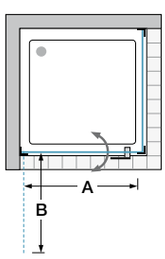

G0-TW1 R
charnière à droite

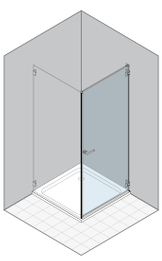

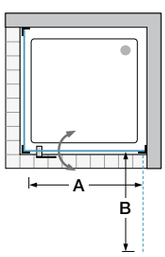

Informations produit
Ouverture vers l'extérieur et l'intérieur.

Cet article sera seulement fourni sur mesure.
Une prise de mesure est indispensable. Veuillez utiliser nos feuilles de mesures spéciales ou contactez notre service de prise de mesures.

Paroi latérale

sans cadre

G0-W2 R
charnière à droite

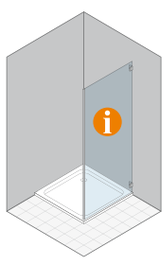

G0-W2 L
charnière à gauche

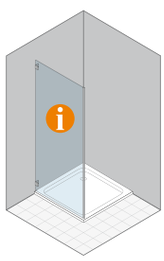

Cet article sera seulement fourni sur mesure.
Une prise de mesure est indispensable. Veuillez utiliser nos feuilles de mesures spéciales ou contactez notre service de prise de mesures.

Couleur

SIL CSH SCH

Épaisseur du verre

6 mm

Verres

Verre „Sekurit"

	Protect	ProCare
A10	•	•
AG10	•	
ST10	•	
TS10	•	•
VM10	•	•

Porte-serviettes



Egalement disponible avec le porte-serviettes „Bares" prémonté en usine sur la partie fixe.

duka

Porte battante 1 élément

G0-TW1 L ... G0-TW1 R ...	MONTAGE BAC DE DOUCHE mesures situation		largeur entrée	rayon d´ouverture	axe pivotant	Verre „Sekurit“ 6 mm	sans cadre Hauteur: 2000 mm Couleur	
			A	B	C		SIL	CSH/SCH
MESURE SPÉCIALE	**largeur spéciale**	**hauteur**						
... SB1	de 400 à 720	jusqu‘a 2000	334 - 664	354 - 674	24	A10	**1.053**	**1.137**
... SB2	de 721 à 920	jusqu‘a 2000	665 - 864	654 - 874	24	A10	**1.085**	**1.172**
... SB3	de 921 à 1020	jusqu‘a 2000	865 - 964	854 - 974	24	A10	**1.129**	**1.219**
MESURE SPÉCIALE	**largeur spéciale**	**hauteur spéciale**						
... SH1 •	de 400 à 720	de 2001 à 2100	334 - 664	354 - 674	24	A10	**1.185**	**1.280**
... SH2 •	de 721 à 920	de 2001 à 2100	665 - 864	654 - 874	24	A10	**1.223**	**1.321**

DÉCOUPE OBLIQUE/INTERNE	La valeur indiquée à droite est ajoutée au prix de l'article aux dimensions spéciales.	Prix supplémentaire
découpe oblique	Pour les coupes en biseau jusqu'à 8 mm, on applique le prix de la dimension spéciale (aucun coût supplémentaire). Sur la porte possibilité d'une coupe en biseau verticale jusqu'à 15 mm maxi.	**94**
découpe interne	non réalisable	**-**

Paroi latérale

G0-W2 R ... G0-W2 L ...	MONTAGE BAC DE DOUCHE mesures situation		Verre „Sekurit“ 6 mm	sans cadre Hauteur: 2000 mm Couleur	
				SIL	CSH/SCH
MESURE SPÉCIALE	**largeur spéciale**	**hauteur**			
... SB1	de 150 à 820	jusqu‘a 2000	A10	**654**	**706**
... SB2	de 821 à 1020	jusqu‘a 2000	A10	**735**	**794**
... SB3 •	de 1021 à 1200	jusqu‘a 2000	A10	**808**	**873**
MESURE SPÉCIALE	**largeur spéciale**	**hauteur spéciale**			
... SH1 •	de 150 à 820	de 2001 à 2100	A10	**768**	**829**
... SH2 •	de 821 à 1020	de 2001 à 2100	A10	**834**	**901**
... SH3 •	de 1021 à 1250	de 2001 à 2100	A10	**919**	**993**

DÉCOUPE OBLIQUE/INTERNE	La valeur indiquée à droite est ajoutée au prix de l'article aux dimensions spéciales.	Prix supplémentaire
découpe oblique ou interne	Les coupes en biseau jusqu'à 8 mm ne sont pas facturées.	**94**
découpe oblique et interne	Les coupes en biseau jusqu'à 8 mm ne sont pas facturées.	**131**

VERRES		porte	paroi latérale
A10	verre clair	**0**	**0**
TS10 | VM10	Privé | Nebula	**103**	**103**
AG10	Parsol gris	**103**	**103**
ST10	verre satiné	**195**	**195**

TRAITEMENT DU VERRE	Traitement de surface du verre (il est impossible d‘appliquer les deux traitements sur un seul verre)	porte	paroi latérale
Protect	Protection de la surface du verre avec effet anti-gouttes (glissement de l‘eau plus rapide).	**134**	**134**
ProCare	Protection de la surface du verre anticorrosion (TIMELESS).	**151**	**151**

PORTE-SERVIETTES		Prix supplémentaire
HT-BA	Le porte-serviette doit être précisé lors de la commande, car il ne pourra pas être fixé par la suite. Il n‘est pas disponible en combinaison avec tous de verres. Pour plus de détails, voir la rubrique „Accessoires“.	**233**

Pour l‘article „mesure spéciale en largeur“ ou „ mesure spéciale en largeur et/ou hauteur“ entrer la mesure souhaitée.
Ces articles sont adaptés seulement pour un montage sur receveur. Pour indications spéciales ou restrictions, voir détails à la fin de la gamme de produit.



Porte battante 1 élément

sans cadre

pour combinaison avec paroi latérale
1 élément battant, 1 support pour l'élément latéral

G0-TW1 L
charnière à gauche

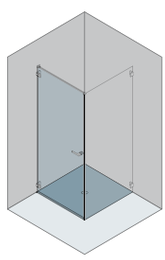

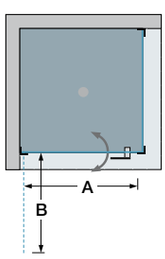

G0-TW1 R
charnière à droite

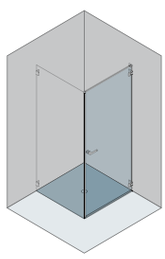

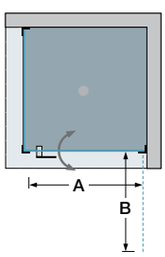

Paroi latérale

sans cadre

G0-W2 R
charnière à droite

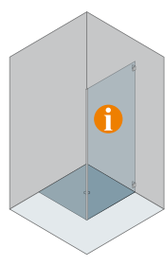

G0-W2 L
charnière à gauche

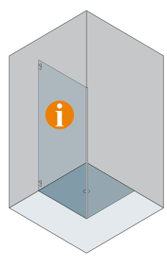

Informations produit
Ouverture vers l'extérieur et l'intérieur.

Cet article sera seulement fourni sur mesure.
Une prise de mesure est indispensable. Veuillez utiliser nos feuilles de mesures spéciales ou contactez notre service de prise de mesures.

Cet article sera seulement fourni sur mesure.
Une prise de mesure est indispensable. Veuillez utiliser nos feuilles de mesures spéciales ou contactez notre service de prise de mesures.

Couleur

SIL CSH SCH

Épaisseur du verre

6 mm

Verres

Verre „Sekurit"

	Protect	ProCare
A10	•	•
AG10	•	
ST10	•	
TS10	•	•
VM10	•	•

Porte-serviettes



Egalement disponible avec le porte-serviettes „Bares" prémonté en usine sur la partie fixe.

Porte battante 1 élément

G0-TW1 L ... G0-TW1 R ...	MONTAGE RAS DU SOL - moitié du verre mesures situation		largeur entrée	rayon d'ouverture	axe pivotant	Verre „Sekurit" 6 mm	sans cadre Hauteur: 2000 mm Couleur	
	adaptable su mesure instal-lation		A	B	C		SIL	CSH/SCH
MESURE SPÉCIALE	**largeur spéciale**	**hauteur**						
... XB1	de 400 à 720	jusqu'a 2000	357 - 677	367 - 687	24	A10	**1.053**	**1.137**
... XB2	de 721 à 920	jusqu'a 2000	678 - 877	688 - 887	24	A10	**1.085**	**1.172**
... XB3	de 921 à 1020	jusqu'a 2000	878 - 977	888 - 987	24	A10	**1.129**	**1.219**
MESURE SPÉCIALE	**largeur spéciale**	**hauteur spéciale**						
... XH1 •	de 400 à 720	de 2001 à 2100	357 - 677	367 - 687	24	A10	**1.185**	**1.280**
... XH2 •	de 721 à 920	de 2001 à 2100	678 - 877	688 - 887	24	A10	**1.223**	**1.321**

DÉCOUPE OBLIQUE/INTERNE	La valeur indiquée à droite est ajoutée au prix de l'article aux dimensions spéciales.	Prix supplémentaire
découpe oblique	Pour les coupes en biseau jusqu'à 8 mm, on applique le prix de la dimension spéciale (aucun coût supplémentaire). Sur la porte possibilité d'une coupe en biseau verticale jusqu'à 15 mm maxi.	**94**
découpe interne	non réalisable	**-**

Paroi latérale

G0-W2 R ... G0-W2 L ...	MONTAGE RAS DU SOL - moitié du verre mesures situation		Verre „Sekurit" 6 mm	sans cadre Hauteur: 2000 mm Couleur	
	adaptable su mesure installation			SIL	CSH/SCH
MESURE SPÉCIALE	**largeur spéciale**	**hauteur**			
... XB1	de 150 à 820	jusqu'a 2000	A10	**654**	**706**
... XB2	de 821 à 1020	jusqu'a 2000	A10	**735**	**794**
... XB3 •	de 1021 à 1200	jusqu'a 2000	A10	**808**	**873**
MESURE SPÉCIALE	**largeur spéciale**	**hauteur spéciale**			
... XH1 •	de 150 à 820	de 2001 à 2100	A10	**768**	**829**
... XH2 •	de 821 à 1020	de 2001 à 2100	A10	**834**	**901**
... XH3 •	de 1021 à 1250	de 2001 à 2100	A10	**919**	**993**

DÉCOUPE OBLIQUE/INTERNE	La valeur indiquée à droite est ajoutée au prix de l'article aux dimensions spéciales.	Prix supplémentaire
découpe oblique ou interne	Les coupes en biseau jusqu'à 8 mm ne sont pas facturées.	**94**
découpe oblique et interne	Les coupes en biseau jusqu'à 8 mm ne sont pas facturées.	**131**

VERRES		porte	paroi latérale
A10	verre clair	**0**	**0**
TS10 | VM10	Privé | Nebula	**103**	**103**
AG10	Parsol gris	**103**	**103**
ST10	verre satiné	**195**	**195**

TRAITEMENT DU VERRE	Traitement de surface du verre (il est impossible d'appliquer les deux traitements sur un seul verre)	porte	paroi latérale
Protect	Protection de la surface du verre avec effet anti-gouttes (glissement de l'eau plus rapide).	**134**	**134**
ProCare	Protection de la surface du verre anticorrosion (TIMELESS).	**151**	**151**

PORTE-SERVIETTES		Prix supplémentaire
HT-BA	Le porte-serviette doit être précisé lors de la commande, car il ne pourra pas être fixé par la suite. Il n'est pas disponible en combinaison avec tous de verres. Pour plus de détails, voir la rubrique „Accessoires".	**233**

Pour l'article „mesure spéciale en largeur" ou „ mesure spéciale en largeur et/ou hauteur" entrer la mesure souhaitée.
Ces articles sont adaptés pour montage au sol, moitié du verre. Pour indications spéciales, restrictions ou INFORMATIONS SUR LA MONTAGE pour montage au sol - moitié du verre, voir détails à la fin de la gamme de produit.



Porte battante
1 élément - élément fixe

sans cadre

pour combinaison avec paroi latérale

1 élément battant, 1 paroi fixe, 1 support pour l'élément fixe et l'élément latéral

G0-TW2 L
charnière à gauche

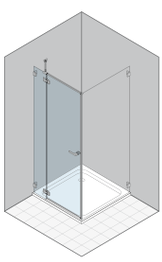

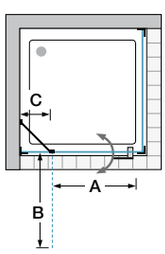

G0-TW2 R
charnière à droite

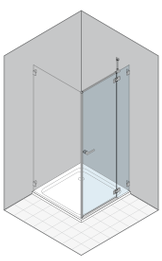

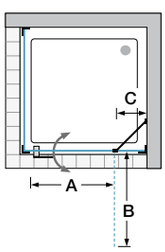

Paroi latérale

sans cadre

G0-W2 R
charnière à droite

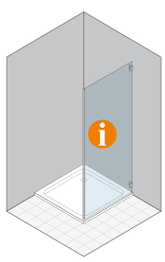

G0-W2 L
charnière à gauche

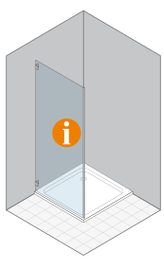

Informations produit
Ouverture vers l'extérieur et l'intérieur.
À partir de 1244 mm de largeur 2 emballages:
V1A: élément de porte
V1B: élément fixe

largeur min-max en détail: élément fixe min 130 mm - max. 873 mm / porte min. 400 mm - max. 727 mm (verre).

Cet article sera seulement fourni sur mesure.
Une prise de mesure est indispensable. Veuillez utiliser nos feuilles de mesures spéciales ou contactez notre service de prise de mesures.

Cet article sera seulement fourni sur mesure.
Une prise de mesure est indispensable. Veuillez utiliser nos feuilles de mesures spéciales ou contactez notre service de prise de mesures.

Couleur

SIL CSH SCH

Épaisseur du verre

6 mm

Verres

Verre „Sekurit“

	Protect	ProCare
A10	•	•
AG10	•	
ST10	•	
TS10	•	•
VM10	•	•

Porte-serviettes



Egalement disponible avec le porte-serviettes „Bares“ prémonté en usine sur la partie fixe.

Porte battante 1 élément - élément fixe

G0-TW2 L ... G0-TW2 R ...	MONTAGE BAC DE DOUCHE mesures situation		largeur entrée	rayon d´ouverture	mesures élément fixe	Verre „Sekurit“ 6 mm	sans cadre Hauteur: 2000 mm Couleur	
			A	B	C		SIL	CSH/SCH
MESURE SPÉCIALE	**largeur spéciale**	**hauteur**						
... SB1	de 600 à 920	jusqu‘a 2000	600 - 683 = sur mesure 684 - 750 = 463 751 - 850 = 513 851 - 920 = 613	sur mesure 473 523 623	sur mesure	A10	**1.165**	**1.258**
... SB2	de 921 à 1220	jusqu‘a 2000	921 - 1050 = 613 1051 - 1220 = 713	623 723	sur mesure	A10	**1.269**	**1.371**
... SB3	de 1221 à 1600	jusqu‘a 2000	713	723	sur mesure	A10	**1.373**	**1.483**
MESURE SPÉCIALE	**largeur spéciale**	**hauteur spéciale**						
... SH1 •	de 600 à 920	de 2001 à 2100	600 - 683 = sur mesure 684 - 750 = 463 751 - 850 = 513 851 - 920 = 613	sur mesure 473 523 623	sur mesure	A10	**1.314**	**1.419**
... SH2 •	de 921 à 1220	de 2001 à 2100	921 - 1050 = 613 1051 - 1220 = 713	623 723	sur mesure	A10	**1.389**	**1.500**
... SH3 •	de 1221 à 1600	de 2001 à 2100	713	723	sur mesure	A10	**1.496**	**1.616**

DÉCOUPE OBLIQUE/INTERNE	La valeur indiquée à droite est ajoutée au prix de l‘article aux dimensions spéciales.	Prix supplémentaire
découpe oblique ou interne	Pour les coupes en biseau jusqu‘à 8 mm, on applique le prix de la dimension spéciale (aucun coût supplémentaire). Découpes possibles uniquement sur le côté fixe.	**94**
découpe oblique et interne	Pour les coupes en biseau jusqu‘à 8 mm, on applique le prix de la dimension spéciale (aucun coût supplémentaire). Découpes possibles uniquement sur le côté fixe.	**131**

Paroi latérale

G0-W2 R ... G0-W2 L ...	MONTAGE BAC DE DOUCHE mesures situation		Verre „Sekurit“ 6 mm	sans cadre Hauteur: 2000 mm Couleur	
				SIL	CSH/SCH
MESURE SPÉCIALE	**largeur spéciale**	**hauteur**			
... SB1	de 150 à 820	jusqu‘a 2000	A10	**654**	**706**
... SB2	de 821 à 1020	jusqu‘a 2000	A10	**735**	**794**
... SB3 •	de 1021 à 1200	jusqu‘a 2000	A10	**808**	**873**
MESURE SPÉCIALE	**largeur spéciale**	**hauteur spéciale**			
... SH1 •	de 150 à 820	de 2001 à 2100	A10	**768**	**829**
... SH2 •	de 821 à 1020	de 2001 à 2100	A10	**834**	**901**
... SH3 •	de 1021 à 1250	de 2001 à 2100	A10	**919**	**993**

DÉCOUPE OBLIQUE/INTERNE	La valeur indiquée à droite est ajoutée au prix de l‘article aux dimensions spéciales.	Prix supplémentaire
découpe oblique ou interne	Les coupes en biseau jusqu‘à 8 mm ne sont pas facturées.	**94**
découpe oblique et interne	Les coupes en biseau jusqu‘à 8 mm ne sont pas facturées.	**131**

VERRES		porte	paroi latérale
A10	verre clair	**0**	**0**
TS10 | VM10	Privé | Nebula	**129**	**103**
AG10	Parsol gris	**129**	**103**
ST10	verre satiné	**231**	**195**

TRAITEMENT DU VERRE	Traitement de surface du verre (il est impossible d‘appliquer les deux traitements sur un seul verre)	porte	paroi latérale
Protect	Protection de la surface du verre avec effet anti-gouttes (glissement de l‘eau plus rapide).	**134**	**134**
ProCare	Protection de la surface du verre anticorrosion (TIMELESS).	**151**	**151**

PORTE-SERVIETTES		Prix supplémentaire
HT-BA	Le porte-serviette doit être précisé lors de la commande, car il ne pourra pas être fixé par la suite. Il n‘est pas disponible en combinaison avec tous de verres. Pour plus de détails, voir la rubrique „Accessoires“.	**233**

Pour l‘article „mesure spéciale en largeur“ ou „ mesure spéciale en largeur et/ou hauteur“ entrer la mesure souhaitée.
Ces articles sont adaptés seulement pour un montage sur receveur. Pour indications spéciales ou restrictions, voir détails à la fin de la gamme de produit.
Attention, sans indication spéciale, la porte sera fournie avec la largeur d‘entrée ci-dessus.



Porte battante
1 élément - élément fixe

sans cadre

pour combinaison avec paroi latérale

1 élément battant, 1 paroi fixe, 1 support pour l'élément fixe et l'élément latéral

G0-TW2 L
charnière à gauche

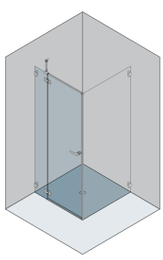

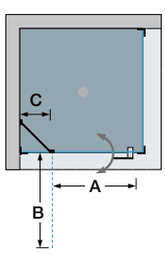

Paroi latérale

sans cadre

G0-W2 R
charnière à droite

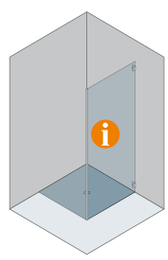

G0-TW2 R
charnière à droite

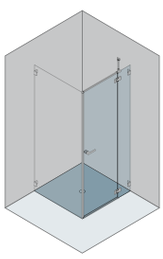

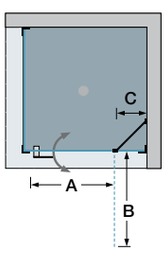

G0-W2 L
charnière à gauche

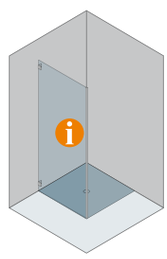

Informations produit
Ouverture vers l'extérieur et l'intérieur.
À partir de 1224 mm de largeur 2 emballages:
V1A: élément de porte
V1B: élément fixe

largeur min-max en détail: élément fixe min 130 mm - max. 873 mm / porte min. 400 mm - max. 727 mm (verre).

Cet article sera seulement fourni sur mesure.
Une prise de mesure est indispensable. Veuillez utiliser nos feuilles de mesures spéciales ou contactez notre service de prise de mesures.

Cet article sera seulement fourni sur mesure.
Une prise de mesure est indispensable. Veuillez utiliser nos feuilles de mesures spéciales ou contactez notre service de prise de mesures.

Couleur

SIL CSH SCH

Épaisseur du verre

6 mm

Verres

Verre „Sekurit“

	Protect	ProCare
A10	•	•
AG10	•	
ST10	•	
TS10	•	•
VM10	•	•

Porte-serviettes



Egalement disponible avec le porte-serviettes „Bares“ prémonté en usine sur la partie fixe.

duka

Porte battante 1 élément - élément fixe

G0-TW2 L ... G0-TW2 R ...	MONTAGE RAS DU SOL - moitié du verre mesures situation		largeur entrée	rayon d'ouverture	mesures élément fixe	Verre „Sekurit" 6 mm	sans cadre Hauteur: 2000 mm Couleur	
	adaptable su mesure installation		A	B	C		SIL	CSH/SCH
MESURE SPÉCIALE	**largeur spéciale**	**hauteur**						
... XB1	de 600 à 920	jusqu'a 2000	600 - 643 = sur mesure 644 - 750 = 463 751 - 850 = 513 851 - 920 = 613	sur mesure 473 523 623	sur mesure	A10	**1.165**	**1.258**
... XB2	de 921 à 1220	jusqu'a 2000	924 - 1050 = 613 1051 - 1220 = 713	623 723	sur mesure	A10	**1.269**	**1.371**
... XB3	de 1221 à 1600	jusqu'a 2000	713	723	sur mesure	A10	**1.373**	**1.483**
MESURE SPÉCIALE	**largeur spéciale**	**hauteur spéciale**						
... XH1 •	de 600 à 920	de 2001 à 2100	600 - 643 = sur mesure 644 - 750 = 463 751 - 850 = 513 851 - 920 = 613	sur mesure 473 523 623	sur mesure	A10	**1.314**	**1.419**
... XH2 •	de 921 à 1220	de 2001 à 2100	924 - 1050 = 613 1051 - 1220 = 713	623 723	sur mesure	A10	**1.389**	**1.500**
... XH3 •	de 1221 à 1600	de 2001 à 2100	713	723	sur mesure	A10	**1.496**	**1.616**

DÉCOUPE OBLIQUE/INTERNE	La valeur indiquée à droite est ajoutée au prix de l'article aux dimensions spéciales.	Prix supplémentaire
découpe oblique ou interne	Pour les coupes en biseau jusqu'à 8 mm, on applique le prix de la dimension spéciale (aucun coût supplémentaire). Découpes possibles uniquement sur le côté fixe.	**94**
découpe oblique et interne	Pour les coupes en biseau jusqu'à 8 mm, on applique le prix de la dimension spéciale (aucun coût supplémentaire). Découpes possibles uniquement sur le côté fixe.	**131**

Paroi latérale

G0-W2 R ... G0-W2 L ...	MONTAGE RAS DU SOL - moitié du verre mesures situation		Verre „Sekurit" 6 mm	sans cadre Hauteur: 2000 mm Couleur	
	adaptable su mesure installation			SIL	CSH/SCH
MESURE SPÉCIALE	**largeur spéciale**	**hauteur**			
... XB1	de 150 à 820	jusqu'a 2000	A10	**654**	**706**
... XB2	de 821 à 1020	jusqu'a 2000	A10	**735**	**794**
... XB3 •	de 1021 à 1200	jusqu'a 2000	A10	**808**	**873**
MESURE SPÉCIALE	**largeur spéciale**	**hauteur spéciale**			
... XH1 •	de 150 à 820	de 2001 à 2100	A10	**768**	**829**
... XH2 •	de 821 à 1020	de 2001 à 2100	A10	**834**	**901**
... XH3 •	de 1021 à 1250	de 2001 à 2100	A10	**919**	**993**

DÉCOUPE OBLIQUE/INTERNE	La valeur indiquée à droite est ajoutée au prix de l'article aux dimensions spéciales.	Prix supplémentaire
découpe oblique ou interne	Les coupes en biseau jusqu'à 8 mm ne sont pas facturées.	**94**
découpe oblique et interne	Les coupes en biseau jusqu'à 8 mm ne sont pas facturées.	**131**

VERRES		porte	paroi latérale
A10	verre clair	**0**	**0**
TS10 | VM10	Privé | Nebula	**129**	**103**
AG10	Parsol gris	**129**	**103**
ST10	verre satiné	**231**	**195**

TRAITEMENT DU VERRE	Traitement de surface du verre (il est impossible d'appliquer les deux traitements sur un seul verre)	porte	paroi latérale
Protect	Protection de la surface du verre avec effet anti-gouttes (glissement de l'eau plus rapide).	**134**	**134**
ProCare	Protection de la surface du verre anticorrosion (TIMELESS).	**151**	**151**

PORTE-SERVIETTES		Prix supplémentaire
HT-BA	Le porte-serviette doit être précisé lors de la commande, car il ne pourra pas être fixé par la suite. Il n'est pas disponible en combinaison avec tous de verres. Pour plus de détails, voir la rubrique „Accessoires".	**233**

Pour l'article „mesure spéciale en largeur" ou „ mesure spéciale en largeur et/ou hauteur" entrer la mesure souhaitée.
Ces articles sont adaptés pour montage au sol, moitié du verre. Pour indications spéciales, restrictions ou INFORMATIONS SUR LA MONTAGE pour montage au sol - moitié du verre, voir détails à la fin de la gamme de produit.
Attention, sans indication spéciale, la porte sera fournie avec la largeur d'entrée ci-dessus.



Porte battante
1 élément - élément fixe

cadre partiel

pour combinaison avec paroi latérale

1 élément battant, 1 paroi fixe, 1 support pour l'élément fixe et l'élément latéral

GR-TW2 L
charnière à gauche

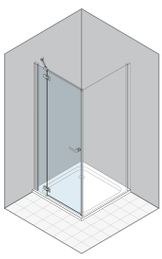

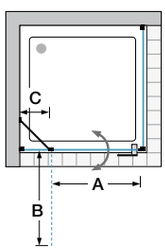

+

Paroi latérale

cadre partiel

GR-W2 R
charnière à droite

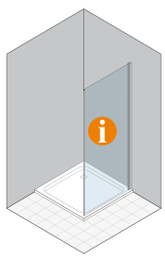

GR-TW2 R
charnière à droite

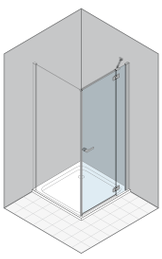

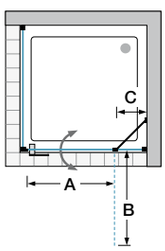

+

GR-W2 L
charnière à gauche



Informations produit

Ouverture vers l'extérieur et l'intérieur.
À partir de 1284 mm de largeur 2 emballages:
V1A: élément de porte
V1B: élément fixe
La porte est livrée avec une extensibilté de -10 / +15 mm.
largeur min-max en détail: élément fixe min 130 mm - max. 873 mm / porte min. 400 mm - max. 727 mm (verre).

La paroi latérale est livrée avec une extensibilté de -10 / +15 mm.

Couleur

SIL CSH SCH

Épaisseur du verre

6 mm

Verres

Verre „Sekurit“

	Protect	ProCare
A10	•	•
AG10	•	
ST10	•	
TS10	•	•
VM10	•	•

Porte-serviettes



Egalement disponible avec le porte-serviettes „Bares“ prémonté en usine sur la partie fixe.

Porte battante 1 élément - élément fixe

GR-TW2 L ... GR-TW2 R ...	MONTAGE BAC DE DOUCHE VWM extensibilité largeur		largeur entrée	rayon d´ouverture	mesures élément fixe	Verre „Sekurit“ 6 mm	cadre partiel Hauteur: 2000 mm Couleur	
	adaptable sur un tub de douche de… à…		A	B	C		SIL	CSH/SCH
ARTICLE STANDARD								
… 750	732 - 757		463	473	213 - 238	A10	**1.018**	**1.120**
… 800	782 - 807		513	523	213 - 238	A10	**1.018**	**1.120**
… 900	882 - 907		613	623	213 - 238	A10	**1.048**	**1.153**
… 1000	982 - 1007		613	623	313 - 338	A10	**1.101**	**1.211**
… 1100	1082 - 1107		713	723	313 - 338	A10	**1.145**	**1.260**
… 1200	1182 - 1207		713	723	413 - 438	A10	**1.168**	**1.285**
MESURE SPÉCIALE	**largeur spéciale**	**hauteur standard**						
… SB1	de 600 à 920	2000	600 - 659 = sur mesure 660 - 767 = 463 768 - 842 = 513 843 - 920 = 613	sur mesure 473 523 623	sur mesure	A10	**1.115**	**1.227**
… SB2	de 921 à 1220	2000	921 - 1042 = 613 1043 - 1220 = 713	623 723	sur mesure	A10	**1.214**	**1.335**
… SB3	de 1221 à 1600	2000	713	723	sur mesure	A10	**1.314**	**1.445**
MESURE SPÉCIALE	**largeur spéciale**	**hauteur spéciale**						
… SH1 •	de 600 à 920	jusqu‘a 2100	600 - 659 = sur mesure 660 - 767 = 463 768 - 842 = 513 843 - 920 = 613	sur mesure 473 523 623	sur mesure	A10	**1.279**	**1.407**
… SH2 •	de 921 à 1220	jusqu‘a 2100	921 - 1042 = 613 1043 - 1220 = 713	623 723	sur mesure	A10	**1.353**	**1.488**
… SH3 •	de 1221 à 1600	jusqu‘a 2100	713	723	sur mesure	A10	**1.458**	**1.604**

DÉCOUPE OBLIQUE/INTERNE	En cas de coupes en biseau et encoches, on applique principalement le prix de la dimension spéciale de référence (largeur ou hauteur). La valeur indiquée à droite est ajoutée au prix de l‘article spécial de référence.	Prix supplémentaire
découpe oblique ou interne	Découpe possible uniquement sur le côté fixe / pour les découpes obliques jusqu‘à 6 mm, aucun supplément.	**94**
découpe oblique et interne	Découpe possible uniquement sur le côté fixe / pour les découpes obliques jusqu‘à 6 mm, aucun supplément.	**131**

Paroi latérale

GR-W2 R ... GR-W2 L ...	MONTAGE BAC DE DOUCHE VWM extensibilité largeur		Verre „Sekurit“ 6 mm	cadre partiel Hauteur: 2000 mm Couleur	
	adaptable sur un tub de douche de… à…			SIL	CSH/SCH
ARTICLE STANDARD					
… 700 **… 750**	678 - 703 728 - 753		A10	**560**	**616**
… 800	778 - 803		A10	**573**	**630**
… 900	878 - 903		A10	**599**	**659**
… 1000	978 - 1003		A10	**634**	**697**
… 1200 •	1178 - 1203		A10	**680**	**748**
MESURE SPÉCIALE	**largeur spéciale**	**hauteur standard**			
… SB1	de 150 à 820	2000	A10	**584**	**642**
… SB2	de 821 à 1020	2000	A10	**656**	**722**
… SB3 •	de 1021 à 1250	2000	A10	**721**	**793**
MESURE SPÉCIALE	**largeur spéciale**	**hauteur spéciale**			
… SH1 •	de 150 à 820	jusqu‘a 2100	A10	**718**	**790**
… SH2 •	de 821 à 1020	jusqu‘a 2100	A10	**779**	**857**
… SH3 •	de 1021 à 1250	jusqu‘a 2100	A10	**859**	**945**

DÉCOUPE OBLIQUE/INTERNE	En cas de coupes en biseau et encoches, on applique principalement le prix de la dimension spéciale de référence (largeur ou hauteur). La valeur indiquée à droite est ajoutée au prix de l‘article spécial de référence.	Prix supplémentaire
découpe oblique ou interne	Les coupes en biseau jusqu‘à 8 mm ne sont pas facturées.	**94**
découpe oblique et interne	Les coupes en biseau jusqu‘à 8 mm ne sont pas facturées.	**131**

VERRES		porte	paroi latérale
A10	verre clair	**0**	**0**
TS10 | VM10	Privé | Nebula	**129**	**103**
AG10	Parsol gris	**129**	**103**
ST10	verre satiné	**231**	**195**

TRAITEMENT DU VERRE	Traitement de surface du verre (il est impossible d‘appliquer les deux traitements sur un seul verre)	porte	paroi latérale
Protect	Protection de la surface du verre avec effet anti-gouttes (glissement de l‘eau plus rapide).	**134**	**134**
ProCare	Protection de la surface du verre anticorrosion (TIMELESS).	**151**	**151**

PORTE-SERVIETTES		Prix supplémentaire
HT-BA	Le porte-serviette doit être précisé lors de la commande, car il ne pourra pas être fixé par la suite. Il n‘est pas disponible en combinaison avec tous de verres. Pour plus de détails, voir la rubrique „Accessoires“.	**233**

Pour l‘article „mesure spéciale en largeur“ ou „ mesure spéciale en largeur et/ou hauteur“ entrer la mesure souhaitée.
Ces articles sont adaptés seulement pour un montage sur receveur. Pour indications spéciales ou restrictions, voir détails à la fin de la gamme de produit.
Attention, sans indication spéciale, la porte sera fournie avec la largeur d‘entrée ci-dessus.



Porte battante
1 élément - élément fixe

cadre partiel

pour combinaison avec paroi latérale

1 élément battant, 1 paroi fixe, 1 support pour l'élément fixe et l'élément latéral

GR-TW2 L
charnière à gauche

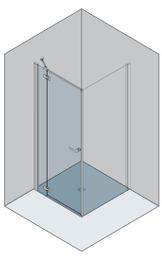

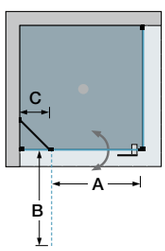

GR-TW2 R
charnière à droite

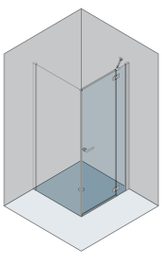

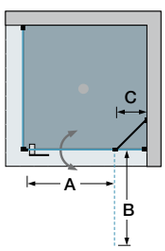

Paroi latérale

cadre partiel

GR-W2 R
charnière à droite

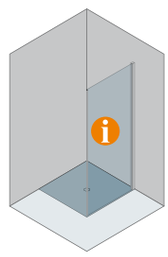

GR-W2 L
charnière à gauche

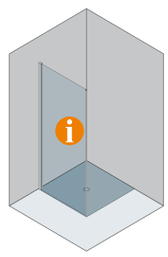

Informations produit

Ouverture vers l'extérieur et l'intérieur.
À partir de 1262 mm de largeur 2 emballages:
V1A: élément de porte
V1B: élément fixe
La porte est livrée avec une extensibilté de -10 / +15 mm.
largeur min-max en détail: élément fixe min 130 mm - max. 873 mm / porte min. 400 mm - max. 727 mm (verre).

La paroi latérale est livrée avec une extensibilté de -10 / +15 mm.

Couleur

SIL CSH SCH

Épaisseur du verre

6 mm

Verres

Verre „Sekurit"

	Protect	ProCare
A10	•	•
AG10	•	
ST10	•	
TS10	•	•
VM10	•	•

Porte-serviettes



Egalement disponible avec le porte-serviettes „Bares" prémonté en usine sur la partie fixe.

Porte battante 1 élément - élément fixe

GR-TW2 L ... GR-TW2 R ...	MONTAGE RAS DU SOL - moitié du verre VGM extensibilité largeur		largeur entrée	rayon d'ouverture	mesures élément fixe	Verre „Sekurit" 6 mm	cadre partiel Hauteur: 2000 mm Couleur	
	adaptable su mesure installation de... à...		A	B	C		SIL	CSH/SCH
ARTICLE STANDARD								
... BM 750 **... BM 800**	740 - 764 790 - 814		463 513	473 523	241 - 266	A10	**1.018**	**1.120**
... BM 900	890 - 914		613	623	241 - 266	A10	**1.048**	**1.153**
... BM 1000	990 - 1014		613	623	341 - 366	A10	**1.101**	**1.211**
... BM 1100	1090 - 1114		713	723	341 - 366	A10	**1.145**	**1.260**
... BM 1200	1190 - 1214		713	723	441 - 466	A10	**1.168**	**1.285**
MESURE SPÉCIALE	**largeur spéciale**	**hauteur standard**						
... XB1	de 600 à 920	2000	600 - 639 = sur mesure 640 - 775 = 463 776 - 850 = 513 851 - 920 = 613	sur mesure 473 523 623	sur mesure	A10	**1.115**	**1.227**
... XB2	de 921 à 1220	2000	921 - 1050 = 613 1051 - 1200 = 713	623 723	sur mesure	A10	**1.214**	**1.335**
... XB3	de 1221 à 1600	2000	713	723	sur mesure	A10	**1.314**	**1.445**
MESURE SPÉCIALE	**largeur spéciale**	**hauteur spéciale**						
... XH1 •	de 600 à 920	jusqu'a 2100	600 - 639 = sur mesure 640 - 775 = 463 776 - 850 = 513 851 - 920 = 613	sur mesure 473 523 623	sur mesure	A10	**1.279**	**1.407**
... XH2 •	de 921 à 1220	jusqu'a 2100	921 - 1050 = 613 1051 - 1200 = 713	623 723	sur mesure	A10	**1.353**	**1.488**
... XH3 •	de 1221 à 1600	jusqu'a 2100	713	723	sur mesure	A10	**1.458**	**1.604**

		Prix supplémentaire
DÉCOUPE OBLIQUE/INTERNE	En cas de coupes en biseau et encoches, on applique principalement le prix de la dimension spéciale de référence (largeur ou hauteur). La valeur indiquée à droite est ajoutée au prix de l'article spécial de référence.	
découpe oblique ou interne	Découpe possible uniquement sur le côté fixe / pour les découpes obliques jusqu'à 6 mm, aucun supplément.	**94**
découpe oblique et interne	Découpe possible uniquement sur le côté fixe / pour les découpes obliques jusqu'à 6 mm, aucun supplément.	**131**

Paroi latérale

GR-W2 R ... GR-W2 L ...	MONTAGE RAS DU SOL - moitié du verre VGM extensibilité largeur		Verre „Sekurit" 6 mm	cadre partiel Hauteur: 2000 mm Couleur	
	adaptable su mesure installation de... à...			SIL	CSH/SCH
ARTICLE STANDARD					
... BM 700 **... BM 750**	690 - 714 740 - 764		A10	**560**	**616**
... BM 800	790 - 814		A10	**573**	**630**
... BM 900	890 - 914		A10	**599**	**659**
... BM 1000	990 - 1014		A10	**634**	**697**
... BM 1200 •	1190 - 1214		A10	**680**	**748**
MESURE SPÉCIALE	**largeur spéciale**	**hauteur standard**			
... XB1	de 150 à 820	2000	A10	**584**	**642**
... XB2	de 821 à 1020	2000	A10	**656**	**722**
... XB3 •	de 1021 à 1200	2000	A10	**721**	**793**
MESURE SPÉCIALE	**largeur spéciale**	**hauteur spéciale**			
... XH1 •	de 150 à 820	jusqu'a 2100	A10	**718**	**790**
... XH2 •	de 821 à 1020	jusqu'a 2100	A10	**779**	**857**
... XH3 •	de 1021 à 1250	jusqu'a 2100	A10	**859**	**945**

		Prix supplémentaire
DÉCOUPE OBLIQUE/INTERNE	En cas de coupes en biseau et encoches, on applique principalement le prix de la dimension spéciale de référence (largeur ou hauteur). La valeur indiquée à droite est ajoutée au prix de l'article spécial de référence.	
découpe oblique ou interne	Les coupes en biseau jusqu'à 8 mm ne sont pas facturées.	**94**
découpe oblique et interne	Les coupes en biseau jusqu'à 8 mm ne sont pas facturées.	**131**

VERRES		porte	paroi latérale
A10	verre clair	**0**	**0**
TS10 | VM10	Privé | Nebula	**129**	**103**
AG10	Parsol gris	**129**	**103**
ST10	verre satiné	**231**	**195**

TRAITEMENT DU VERRE	Traitement de surface du verre (il est impossible d'appliquer les deux traitements sur un seul verre)	porte	paroi latérale
Protect	Protection de la surface du verre avec effet anti-gouttes (glissement de l'eau plus rapide).	**134**	**134**
ProCare	Protection de la surface du verre anticorrosion (TIMELESS).	**151**	**151**

PORTE-SERVIETTES		Prix supplémentaire
HT-BA	Le porte-serviette doit être précisé lors de la commande, car il ne pourra pas être fixé par la suite. Il n'est pas disponible en combinaison avec tous de verres. Pour plus de détails, voir la rubrique „Accessoires".	**233**

Pour l'article „mesure spéciale en largeur" ou „ mesure spéciale en largeur et/ou hauteur" entrer la mesure souhaitée.
Ces articles sont adaptés pour montage au sol, moitié du verre. Pour indications spéciales, restrictions ou INFORMATIONS SUR LA MONTAGE pour montage au sol - moitié du verre, voir détails à la fin de la gamme de produit.
Attention, sans indication spéciale, la porte sera fournie avec la largeur d'entrée ci-dessus.



Porte battante
1 élément - élément fixe

encastré

pour combinaison avec paroi latérale

1 élément battant, 1 paroi fixe, 1 support pour l'élément fixe et l'élément latéral

GU-TW2 L
charnière à gauche

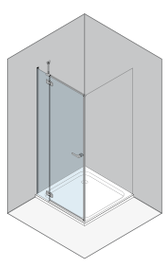

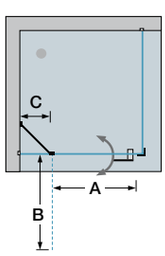

GU-TW2 R
charnière à droite

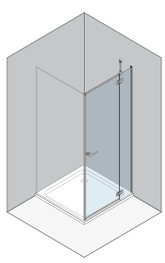

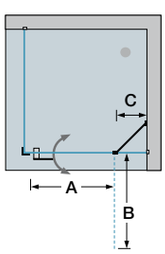

Informations produit

Ouverture vers l'extérieur et l'intérieur.
À partir de 1216 mm de largeur 2 emballages:
V1A: élément de porte
V1B: élément fixe

largeur min-max en détail: élément fixe min 130 mm - max. 873 mm / porte min. 400 mm - max. 727 mm (verre).

Cet article sera seulement fourni sur mesure.
Une prise de mesure est indispensable. Veuillez utiliser nos feuilles de mesures spéciales ou contactez notre service de prise de mesures.

Paroi latérale

encastré

GU-W2 R
charnière à droite

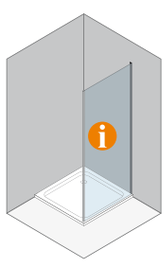

GU-W2 L
charnière à gauche

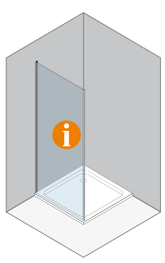

Informations produit

Cet article sera seulement fourni sur mesure.
Une prise de mesure est indispensable. Veuillez utiliser nos feuilles de mesures spéciales ou contactez notre service de prise de mesures.

Couleur

SIL CSH SCH

Épaisseur du verre

6 mm

Verres

Verre „Sekurit“

	Protect	ProCare
A10	•	•
AG10	•	
ST10	•	
TS10	•	•
VM10	•	•

profil encastré

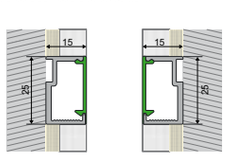

Le profil encastré doit être commandé avant et installé par le client conformément aux instructions de montage (peut être utilisé à gauche et à droite).

Porte-serviettes



Egalement disponible avec le porte-serviettes „Bares“ prémonté en usine sur la partie fixe.

Porte battante 1 élément - élément fixe

GU-TW2 L ... GU-TW2 R ...	mesures situation pour montage avec profil encastré		largeur entrée	rayon d´ouverture	mesures élément fixe	Verre „Sekurit“ 6 mm	encastré Hauteur: 2000 mm Couleur	
			A	B	C		SIL	CSH/SCH
MESURE SPÉCIALE	**largeur spéciale**	**hauteur**						
... SB1	de 600 à 920	jusqu'a 2000	600 - 623 = sur mesure 624 - 750 = 463 751 - 850 = 513 851 - 920 = 613	sur mesure 473 523 623	sur mesure	A10	**1.125**	**1.215**
... SB2	de 921 à 1220	jusqu'a 2000	921 - 1050 = 613 1051 - 1220 = 713	623 723	sur mesure	A10	**1.229**	**1.327**
... SB3	de 1221 à 1600	jusqu'a 2000	713	723	sur mesure	A10	**1.333**	**1.440**
MESURE SPÉCIALE	**largeur spéciale**	**hauteur spéciale**						
... SH1 •	de 600 à 920	de 2001 à 2100	600 - 623 = sur mesure 624 - 750 = 463 751 - 850 = 513 851 - 920 = 613	sur mesure 473 523 623	sur mesure	A10	**1.274**	**1.376**
... SH2 •	de 921 à 1220	de 2001 à 2100	921 - 1050 = 613 1051 - 1220 = 713	623 723	sur mesure	A10	**1.349**	**1.457**
... SH3 •	de 1221 à 1600	de 2001 à 2100	713	723	sur mesure	A10	**1.456**	**1.572**
DÉCOUPE OBLIQUE/INTERNE	La valeur indiquée à droite est ajoutée au prix de l'article aux dimensions spéciales.						Prix supplémentaire	
découpe oblique	Les coupes en biseau jusqu'à 8 mm ne sont pas facturées.						**94**	
découpe interne	non réalisable						**-**	

Paroi latérale

GU-W2 R ... GU-W2 L ...	mesures situation pour montage avec profil encastré		Verre „Sekurit“ 6 mm	encastré Hauteur: 2000 mm Couleur	
				SIL	CSH/SCH
MESURE SPÉCIALE	**largeur spéciale**	**hauteur**			
... SB1	de 150 à 820	jusqu'a 2000	A10	**614**	**663**
... SB2	de 821 à 1020	jusqu'a 2000	A10	**695**	**751**
... SB3 •	de 1021 à 1200	jusqu'a 2000	A10	**768**	**829**
MESURE SPÉCIALE	**largeur spéciale**	**hauteur spéciale**			
... SH1 •	de 150 à 820	de 2001 à 2100	A10	**728**	**786**
... SH2 •	de 821 à 1020	de 2001 à 2100	A10	**794**	**858**
... SH3 •	de 1021 à 1250	de 2001 à 2100	A10	**879**	**949**
DÉCOUPE OBLIQUE/INTERNE	La valeur indiquée à droite est ajoutée au prix de l'article aux dimensions spéciales.			Prix supplémentaire	
découpe oblique	Les coupes en biseau jusqu'à 8 mm ne sont pas facturées.			**94**	
découpe interne	non réalisable			**-**	

KIT PROFIL ENCASTRÉ	Kit profil encastré composé de 1 profil encastré pour verre et 1 couvercle de protection	SIL	CSH/SCH
UP-W1 H1	pour une hauteur standard de 2000 mm ou jusqu'à 2000 mm	**70**	**88**
UP-W1 H2	pour les hauteurs de 2001 à 2125 mm	**73**	**91**

VERRES		porte	paroi latérale
A10	verre clair	**0**	**0**
TS10 | VM10	Privé | Nebula	**129**	**103**
AG10	Parsol gris	**129**	**103**
ST10	verre satiné	**231**	**195**

TRAITEMENT DU VERRE	Traitement de surface du verre (il est impossible d'appliquer les deux traitements sur un seul verre)	porte	paroi latérale
Protect	Protection de la surface du verre avec effet anti-gouttes (glissement de l'eau plus rapide).	**134**	**134**
ProCare	Protection de la surface du verre anticorrosion (TIMELESS).	**151**	**151**

PORTE-SERVIETTES		Prix supplémentaire
HT-BA	Le porte-serviette doit être précisé lors de la commande, car il ne pourra pas être fixé par la suite. Il n'est pas disponible en combinaison avec tous de verres. Pour plus de détails, voir la rubrique „Accessoires“.	**233**

Pour l'article „mesure spéciale en largeur“ ou „ mesure spéciale en largeur et/ou hauteur“ entrer la mesure souhaitée.
Pour indications spéciales ou restrictions, voir détails à la fin de la gamme de produit.
Attention, sans indication spéciale, la porte sera fournie avec la largeur d'entrée ci-dessus.

Note pour montage au sol
Cet article est adapté au montage sur receveur et au sol. Attention, le type d'installation est déjà défini lors de l'installation du profil encastré.



Porte battante à 2 éléments

sans cadre

pour combinaison avec paroi latérale
2 éléments battants, 1 support pour l'élément latéral

G0-PTW L
gauche

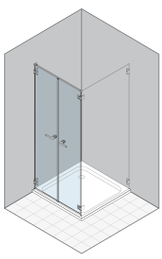

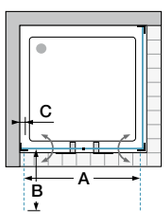

G0-PTW R
droite

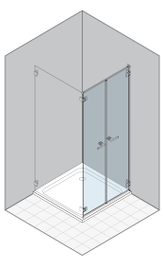

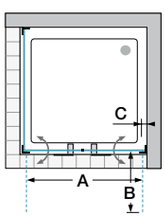

Informations produit
Ouverture vers l'extérieur et l'intérieur.
À partir de 1262 mm de largeur 2 emballages:
V1A: élément de porte
V1B: élément fixe

Cet article sera seulement fourni sur mesure.
Une prise de mesure est indispensable. Veuillez utiliser nos feuilles de mesures spéciales ou contactez notre service de prise de mesures.

Paroi latérale

sans cadre

G0-WP R
charnière à droite

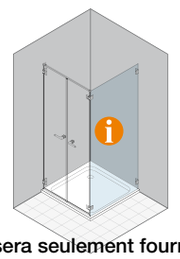

G0-WP L
charnière à gauche



Cet article sera seulement fourni sur mesure.
Une prise de mesure est indispensable. Veuillez utiliser nos feuilles de mesures spéciales ou contactez notre service de prise de mesures.

Paroi latérale

encastré

GU-WP R
charnière à droite

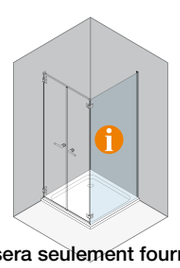

GU-WP L
charnière à gauche

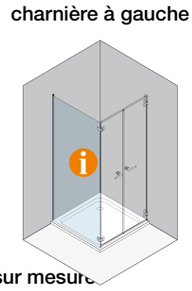

Cet article sera seulement fourni sur mesure.
Une prise de mesure est indispensable. Veuillez utiliser nos feuilles de mesures spéciales ou contactez notre service de prise de mesures.Informations produit

Couleur

SIL CSH SCH

Épaisseur du verre

6 mm

Verres

Verre „Sekurit"

	Protect	ProCare
A10	•	•
AG10	•	
ST10	•	
TS10	•	•
VM10	•	•

Porte-serviettes



Egalement disponible avec le porte-serviettes „Bares" prémonté en usine sur la partie fixe.

Porte battante à 2 éléments

G0-PTW L ... G0-PTW R ...	MONTAGE BAC DE DOUCHE mesures situation		largeur entrée	rayon d´ouverture	axe pivotant	Verre „Sekurit“ 6 mm	sans cadre Hauteur: 2000 mm Couleur	
			A	B	C		SIL	CSH/SCH
MESURE SPÉCIALE	**largeur spéciale**	**hauteur**						
... SB1	de 600 à 920	jusqu'a 2000	519 - 840	269 - 430	24	A10	**1.171**	**1.265**
... SB2	de 921 à 1220	jusqu'a 2000	841 - 1140	431 - 580	24	A10	**1.273**	**1.375**
MESURE SPÉCIALE	**largeur spéciale**	**hauteur spéciale**						
... SH1 •	de 600 à 920	de 2001 à 2100	519 - 840	269 - 430	24	A10	**1.320**	**1.426**
... SH2 •	de 921 à 1220	de 2001 à 2100	841 - 1140	431 - 580	24	A10	**1.393**	**1.504**
DÉCOUPE OBLIQUE/INTERNE	La valeur indiquée à droite est ajoutée au prix de l'article aux dimensions spéciales.						Prix supplémentaire	
découpe oblique	Pour les coupes en biseau jusqu'à 8 mm, on applique le prix de la dimension spéciale (aucun coût supplémentaire). Sur la porte possibilité d'une coupe en biseau verticale jusqu'à 15 mm maxi.						**94**	
découpe interne	non réalisable						**-**	

Paroi latérale

G0-WP R ... G0-WP L ...	MONTAGE BAC DE DOUCHE mesures situation		Verre „Sekurit“ 6 mm	sans cadre Hauteur: 2000 mm Couleur	
				SIL	CSH/SCH
MESURE SPÉCIALE	**largeur spéciale**	**hauteur**			
... SB1	de 150 à 820	jusqu'a 2000	A10	**719**	**777**
... SB2	de 821 à 1020	jusqu'a 2000	A10	**809**	**874**
... SB3 •	de 1021 à 1200	jusqu'a 2000	A10	**889**	**960**
MESURE SPÉCIALE	**largeur spéciale**	**hauteur spéciale**			
... SH1 •	de 150 à 820	de 2001 à 2100	A10	**814**	**879**
... SH2 •	de 821 à 1020	de 2001 à 2100	A10	**884**	**955**
... SH3 •	de 1021 à 1250	de 2001 à 2100	A10	**974**	**1.052**
DÉCOUPE OBLIQUE/INTERNE	La valeur indiquée à droite est ajoutée au prix de l'article aux dimensions spéciales.			Prix supplémentaire	
découpe oblique ou interne	Les coupes en biseau jusqu'à 8 mm ne sont pas facturées.			**94**	
découpe oblique et interne	Les coupes en biseau jusqu'à 8 mm ne sont pas facturées.			**131**	

Paroi latérale

GU-WP R ... GU-WP L ...	mesures situation pour montage avec profil encastré avec porte battante montage bac de duche		Verre „Sekurit“ 6 mm	encastré Hauteur: 2000 mm Couleur	
				SIL	CSH/SCH
MESURE SPÉCIALE	**largeur spéciale**	**hauteur**			
... SB1	de 150 à 820	jusqu'a 2000	A10	**679**	**733**
... SB2	de 821 à 1020	jusqu'a 2000	A10	**769**	**831**
... SB3 •	de 1021 à 1200	jusqu'a 2000	A10	**849**	**917**
MESURE SPÉCIALE	**largeur spéciale**	**hauteur spéciale**			
... SH1 •	de 150 à 820	de 2001 à 2100	A10	**774**	**836**
... SH2 •	de 821 à 1020	de 2001 à 2100	A10	**844**	**912**
... SH3 •	de 1021 à 1250	de 2001 à 2100	A10	**934**	**1.009**
DÉCOUPE OBLIQUE/INTERNE	La valeur indiquée à droite est ajoutée au prix de l'article aux dimensions spéciales.			Prix supplémentaire	
découpe oblique	Les coupes en biseau jusqu'à 8 mm ne sont pas facturées.			**94**	
découpe interne	non réalisable			**-**	

VERRES		paroi à 2 éléments	paroi latérale
A10	verre clair	**0**	**0**
TS10 | VM10	Privé | Nebula	**129**	**103**
AG10	Parsol gris	**129**	**103**
ST10	verre satiné	**231**	**195**

TRAITEMENT DU VERRE	Traitement de surface du verre (il est impossible d'appliquer les deux traitements sur un seul verre)	porte	paroi latérale
Protect	Protection de la surface du verre avec effet anti-gouttes (glissement de l'eau plus rapide).	**134**	**134**
ProCare	Protection de la surface du verre anticorrosion (TIMELESS).	**151**	**151**

PORTE-SERVIETTES		Prix supplémentaire
HT-BA	Le porte-serviette doit être précisé lors de la commande, car il ne pourra pas être fixé par la suite. Il n'est pas disponible en combinaison avec tous de verres. Pour plus de détails, voir la rubrique „Accessoires“.	**233**

Pour l'article „mesure spéciale en largeur“ ou „ mesure spéciale en largeur et/ou hauteur“ entrer la mesure souhaitée.
Ces articles sont adaptés seulement pour un montage sur receveur. Pour indications spéciales ou restrictions, voir détails à la fin de la gamme de produit.



Porte battante à 2 éléments

sans cadre

pour combinaison avec paroi latérale
2 éléments battants, 1 support pour l'élément latéral

G0-PTW L
gauche

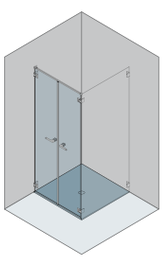

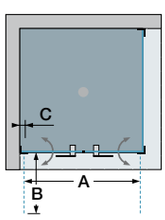

G0-PTW R
droite

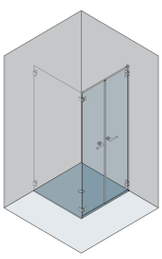

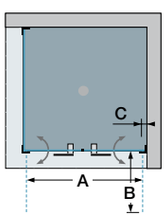

Informations produit
Ouverture vers l'extérieur et l'intérieur.
À partir de 1240 mm de largeur 2 emballages:
V1A: élément de porte
V1B: élément fixe

Cet article sera seulement fourni sur mesure.
Une prise de mesure est indispensable. Veuillez utiliser nos feuilles de mesures spéciales ou contactez notre service de prise de mesures.

Paroi latérale

sans cadre

G0-WP R
charnière à droite

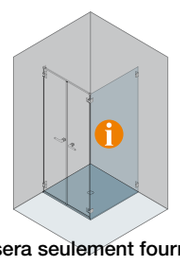

G0-WP L
charnière à gauche

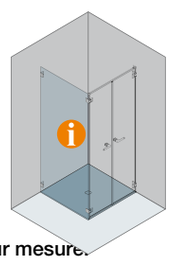

Cet article sera seulement fourni sur mesure.
Une prise de mesure est indispensable. Veuillez utiliser nos feuilles de mesures spéciales ou contactez notre service de prise de mesures.

Paroi latérale

encastré

GU-WP R
charnière à droite

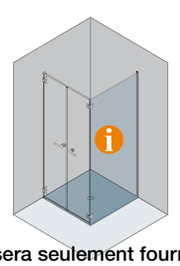

GU-WP L
charnière à gauche

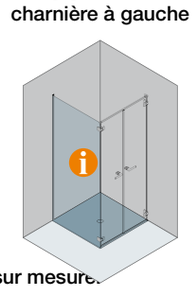

Cet article sera seulement fourni sur mesure.
Une prise de mesure est indispensable. Veuillez utiliser nos feuilles de mesures spéciales ou contactez notre service de prise de mesures.Informations produit

Couleur

SIL CSH SCH

Épaisseur du verre

6 mm

Verres

Verre „Sekurit"

	Protect	ProCare
A10	•	•
AG10	•	
ST10	•	
TS10	•	•
VM10	•	•

Porte-serviettes



Egalement disponible avec le porte-serviettes „Bares" prémonté en usine sur la partie fixe.

Porte battante à 2 éléments

G0-PTW L ... G0-PTW R ...	MONTAGE RAS DU SOL - moitié du verre mesures situation		largeur entrée	rayon d'ouverture	axe pivotant	Verre „Sekurit" 6 mm	sans cadre Hauteur: 2000 mm Couleur	
	adaptable su mesure instal-lation		A	B	C		SIL	CSH/SCH
MESURE SPÉCIALE	**largeur spéciale**	**hauteur**						
... XB1	de 600 à 920	jusqu'a 2000	533 - 853	276 - 437	24	A10	**1.171**	**1.265**
... XB2	de 921 à 1220	jusqu'a 2000	854 - 1153	438 - 587	24	A10	**1.273**	**1.375**
MESURE SPÉCIALE	**largeur spéciale**	**hauteur spéciale**						
... XH1 •	de 600 à 920	de 2001 à 2100	533 - 853	276 - 437	24	A10	**1.320**	**1.426**
... XH2 •	de 921 à 1220	de 2001 à 2100	854 - 1153	438 - 587	24	A10	**1.393**	**1.504**
DÉCOUPE OBLIQUE/INTERNE	La valeur indiquée à droite est ajoutée au prix de l'article aux dimensions spéciales.						Prix supplémentaire	
découpe oblique	Pour les coupes en biseau jusqu'à 8 mm, on applique le prix de la dimension spéciale (aucun coût supplémentaire). Sur la porte possibilité d'une coupe en biseau verticale jusqu'à 15 mm maxi.						**94**	
découpe interne	non réalisable						**-**	

Paroi latérale

G0-WP R ... G0-WP L ...	MONTAGE RAS DU SOL - moitié du verre mesures situation		Verre „Sekurit" 6 mm	sans cadre Hauteur: 2000 mm Couleur	
	adaptable su mesure installation			SIL	CSH/SCH
MESURE SPÉCIALE	**largeur spéciale**	**hauteur**			
... XB1	de 150 à 820	jusqu'a 2000	A10	**719**	**777**
... XB2	de 821 à 1020	jusqu'a 2000	A10	**809**	**874**
... XB3 •	de 1021 à 1200	jusqu'a 2000	A10	**889**	**960**
MESURE SPÉCIALE	**largeur spéciale**	**hauteur spéciale**			
... XH1 •	de 150 à 820	de 2001 à 2100	A10	**814**	**879**
... XH2 •	de 821 à 1020	de 2001 à 2100	A10	**884**	**955**
... XH2	de 1021 à 1250	de 2001 à 2100	A10	**974**	**1.052**
DÉCOUPE OBLIQUE/INTERNE	La valeur indiquée à droite est ajoutée au prix de l'article aux dimensions spéciales.			Prix supplémentaire	
découpe oblique ou interne	Les coupes en biseau jusqu'à 8 mm ne sont pas facturées.			**94**	
découpe oblique et interne	Les coupes en biseau jusqu'à 8 mm ne sont pas facturées.			**131**	

Paroi latérale

GU-WP R ... GU-WP L ...	mesures situation pour montage avec profil encastré avec porte battante montage ras du sol		Verre „Sekurit" 6 mm	encastré Hauteur: 2000 mm Couleur	
				SIL	CSH/SCH
MESURE SPÉCIALE	**largeur spéciale**	**hauteur**			
... XB1	de 150 à 820	jusqu'a 2000	A10	**679**	**733**
... XB2	de 821 à 1020	jusqu'a 2000	A10	**769**	**831**
... XB3 •	de 1021 à 1200	jusqu'a 2000	A10	**849**	**917**
MESURE SPÉCIALE	**largeur spéciale**	**hauteur spéciale**			
... XH1	de 150 à 820	de 2001 à 2100	A10	**774**	**836**
... XH2	de 821 à 1020	de 2001 à 2100	A10	**844**	**912**
... XH3	de 1021 à 1250	de 2001 à 2100	A10	**934**	**1.009**
DÉCOUPE OBLIQUE/INTERNE	La valeur indiquée à droite est ajoutée au prix de l'article aux dimensions spéciales.			Prix supplémentaire	
découpe oblique	Les coupes en biseau jusqu'à 8 mm ne sont pas facturées.			**94**	
découpe interne	non réalisable			**-**	

VERRES		paroi à 2 éléments	paroi latérale
A10	verre clair	**0**	**0**
TS10 | VM10	Privé | Nebula	**129**	**103**
AG10	Parsol gris	**129**	**103**
ST10	verre satiné	**231**	**195**

TRAITEMENT DU VERRE	Traitement de surface du verre (il est impossible d'appliquer les deux traitements sur un seul verre)	porte	paroi latérale
Protect	Protection de la surface du verre avec effet anti-gouttes (glissement de l'eau plus rapide).	**134**	**134**
ProCare	Protection de la surface du verre anticorrosion (TIMELESS).	**151**	**151**

PORTE-SERVIETTES		Prix supplémentaire
HT-BA	Le porte-serviette doit être précisé lors de la commande, car il ne pourra pas être fixé par la suite. Il n'est pas disponible en combinaison avec tous de verres. Pour plus de détails, voir la rubrique „Accessoires".	**233**

Pour l'article „mesure spéciale en largeur" ou „ mesure spéciale en largeur et/ou hauteur" entrer la mesure souhaitée.
Ces articles sont adaptés pour montage au sol, moitié du verre. Pour indications spéciales, restrictions ou INFORMATIONS SUR LA MONTAGE pour montage au sol - moitié du verre, voir détails à la fin de la gamme de produit.



Cabine d'angle, porte battante 1 élément, côtés séparés

sans cadre

Le côté gauche doit être combiné avec le côté droit

1 élément battant

G0-TE1 L
côté gauche

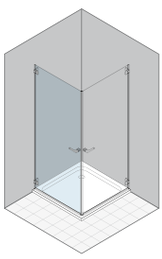

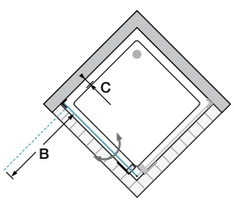

G0-TE1 R
côté droit

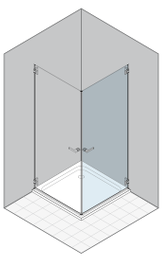

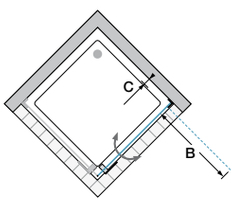

Informations produit
Ouverture vers l'extérieur et l'intérieur.

Cet article sera seulement fourni sur mesure.
Une prise de mesure est indispensable. Veuillez utiliser nos feuilles de mesures spéciales ou contactez notre service de prise de mesures.

Cabine d'angle, porte battante 1 élément, côtés séparés

sans cadre

Le côté gauche doit être combiné avec le côté droit

1 élément battant

G0-TE1 L
côté gauche

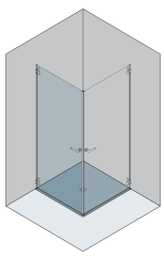

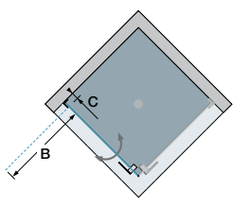

G0-TE1 R
côté droit

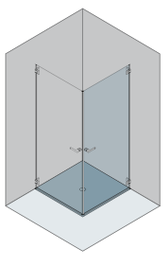

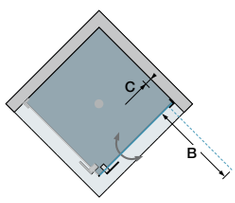

Informations produit
Ouverture vers l'extérieur et l'intérieur.

Cet article sera seulement fourni sur mesure.
Une prise de mesure est indispensable. Veuillez utiliser nos feuilles de mesures spéciales ou contactez notre service de prise de mesures.

Couleur
SIL CSH SCH

Épaisseur du verre
6 mm

Verres
Verre „Sekurit"

	Protect	ProCare
A10	•	•
AG10	•	
ST10	•	
TS10	•	•
VM10	•	•

Porte-serviettes
Egalement disponible avec le porte-serviettes „Bares" prémonté en usine sur la partie fixe.

Cabine d'angle, porte battante 1 élément, côtés séparés

G0-TE1 L ... G0-TE1 R ...	MONTAGE BAC DE DOUCHE mesures situation		rayon d´ouverture	axe pivotant	Verre „Sekurit" 6 mm	sans cadre Hauteur: 2000 mm Couleur	
			B	C		SIL	CSH/SCH
MESURE SPÉCIALE	**largeur spéciale**	**hauteur**					
... SB1	de 400 à 720	jusqu'a 2000	352 - 672	24	A10	**1.010**	**1.091**
... SB2	de 721 à 920	jusqu'a 2000	673 - 872	24	A10	**1.041**	**1.124**
... SB3	de 921 à 1020	jusqu'a 2000	873 - 972	24	A10	**1.084**	**1.171**
MESURE SPÉCIALE	**largeur spéciale**	**hauteur spéciale**					
... SH1 •	de 400 à 720	de 2001 à 2100	352 - 672	24	A10	**1.138**	**1.229**
... SH2 •	de 721 à 920	de 2001 à 2100	673 - 872	24	A10	**1.174**	**1.268**
DÉCOUPE OBLIQUE/INTERNE	La valeur indiquée à droite est ajoutée au prix de l'article aux dimensions spéciales.					Prix supplémentaire	
découpe oblique	Pour les coupes en biseau jusqu'à 8 mm, on applique le prix de la dimension spéciale (aucun coût supplémentaire). Sur la porte possibilité d'une coupe en biseau verticale jusqu'à 15 mm maxi.					**94**	
découpe interne	non réalisable					**-**	

Cabine d'angle, porte battante 1 élément, côtés séparés

G0-TE1 L ... G0-TE1 R ...	MONTAGE RAS DU SOL - moitié du verre mesures situation		rayon d´ouverture	axe pivotant	Verre „Sekurit" 6 mm	sans cadre Hauteur: 2000 mm Couleur	
	adaptable su mesure installation		B	C		SIL	CSH/SCH
MESURE SPÉCIALE	**largeur spéciale**	**hauteur**					
... XB1	de 400 à 720	jusqu'a 2000	372 - 693	24	A10	**1.010**	**1.091**
... XB2	de 721 à 920	jusqu'a 2000	694 - 893	24	A10	**1.041**	**1.124**
... XB3	de 921 à 1020	jusqu'a 2000	894 - 993	24	A10	**1.084**	**1.171**
MESURE SPÉCIALE	**largeur spéciale**	**hauteur spéciale**					
... XH1 •	de 400 à 720	de 2001 à 2100	372 - 693	24	A10	**1.138**	**1.229**
... XH2 •	de 721 à 920	de 2001 à 2100	694 - 893	24	A10	**1.174**	**1.268**
DÉCOUPE OBLIQUE/INTERNE	La valeur indiquée à droite est ajoutée au prix de l'article aux dimensions spéciales.					Prix supplémentaire	
découpe oblique	Pour les coupes en biseau jusqu'à 8 mm, on applique le prix de la dimension spéciale (aucun coût supplémentaire). Sur la porte possibilité d'une coupe en biseau verticale jusqu'à 15 mm maxi.					**94**	
découpe interne	non réalisable					**-**	

VERRES		demi-angle
A10	verre clair	**0**
TS10 | VM10	Privé | Nebula	**103**
AG10	Parsol gris	**103**
ST10	verre satiné	**195**

TRAITEMENT DU VERRE	Traitement de surface du verre (il est impossible d'appliquer les deux traitements sur un seul verre)	demi-angle
Protect	Protection de la surface du verre avec effet anti-gouttes (glissement de l'eau plus rapide).	**134**
ProCare	Protection de la surface du verre anticorrosion (TIMELESS).	**151**

Pour l'article „mesure spéciale en largeur" ou „ mesure spéciale en largeur et/ou hauteur" entrer la mesure souhaitée.
Ces articles sont adaptés seulement pour un montage sur receveur. Pour indications spéciales ou restrictions, voir détails à la fin de la gamme de produit.



Cabine d'angle, porte battante 1 élément - élément fixe, côtés séparés

sans cadre

Le côté gauche doit être combiné avec le côté droit
1 élément battant, 1 paroi fixe/support

G0-TE2 L
côté gauche

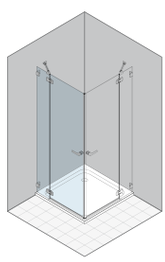

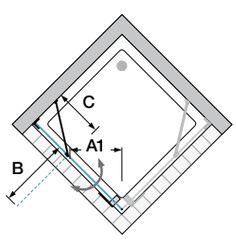

G0-TE2 R
côté droit

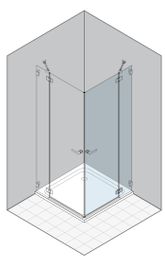

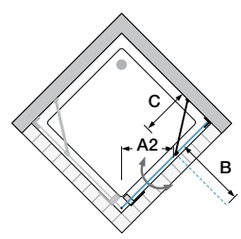

Informations produit
Ouverture vers l'extérieur et l'intérieur.

À partir de 1239 mm de largeur 2 emballages:
V1A: élément de porte
V1B: élément fixe

largeur min-max en détail: élément fixe min 130 mm - max. 873 mm / porte min. 400 mm - max. 727 mm (verre).
Cet article sera seulement fourni sur mesure.
Une prise de mesure est indispensable. Veuillez utiliser nos feuilles de mesures spéciales ou contactez notre service de prise de mesures.

Cabine d'angle, porte battante 1 élément - élément fixe, côtés séparés

sans cadre

Le côté gauche doit être combiné avec le côté droit
1 élément battant, 1 paroi fixe/support

G0-TE2 L
côté gauche

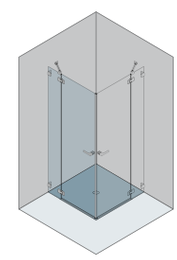

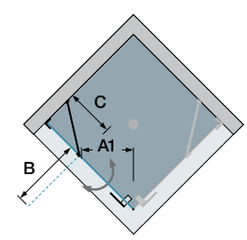

G0-TE2 R
côté droit

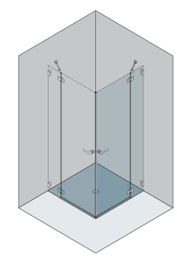

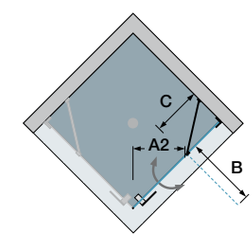

Informations produit
Ouverture vers l'extérieur et l'intérieur.

À partir de 1219 mm de largeur 2 emballages:
V1A: élément de porte
V1B: élément fixe

largeur min-max en détail: élément fixe min 130 mm - max. 873 mm / porte min. 400 mm - max. 727 mm (verre).
Cet article sera seulement fourni sur mesure.
Une prise de mesure est indispensable. Veuillez utiliser nos feuilles de mesures spéciales ou contactez notre service de prise de mesures.

Couleur

SIL CSH SCH

Épaisseur du verre

6 mm

Verres

Verre „Sekurit"

	Protect	ProCare
A10	•	•
AG10	•	
ST10	•	
TS10	•	•
VM10	•	•

Porte-serviettes

Egalement disponible avec le porte-serviettes „Bares" prémonté en usine sur la partie fixe.

Cabine d'angle, porte battante 1 élément - élément fixe, côtés séparés

G0-TE2 L ... G0-TE2 R ...	MONTAGE BAC DE DOUCHE mesures situation		largeur entrée (moitié) A1/A2*	rayon d'ouverture B	mesures élément fixe C	Verre „Sekurit" 6 mm	sans cadre Hauteur: 2000 mm Couleur SIL	CSH/SCH
MESURE SPÉCIALE	**largeur spéciale**	**hauteur**						
... SB1	de 600 à 920	jusqu'a 2000	600 - 673 = sur mesure 674 - 750 = 324 751 - 850 = 360 851 - 920 = 431	sur mesure 473 523 623	sur mesure	A10	**1.124**	**1.214**
... SB2	de 921 à 1220	jusqu'a 2000	921 - 1050 = 431 1051 - 1220 = 501	623 723	sur mesure	A10	**1.224**	**1.322**
... SB3	de 1221 à 1600	jusqu'a 2000	501	723	sur mesure	A10	**1.325**	**1.431**
MESURE SPÉCIALE	**largeur spéciale**	**hauteur spéciale**						
... SH1 •	de 600 à 920	de 2001 à 2100	600 - 673 = sur mesure 674 - 750 = 324 751 - 850 = 360 851 - 920 = 431	sur mesure 473 523 623	sur mesure	A10	**1.268**	**1.369**
... SH2 •	de 921 à 1220	de 2001 à 2100	921 - 1050 = 431 1051 - 1220 = 501	623 723	sur mesure	A10	**1.340**	**1.447**
... SH3 •	de 1221 à 1600	de 2001 à 2100	501	723	sur mesure	A10	**1.444**	**1.560**
DÉCOUPE OBLIQUE/INTERNE	La valeur indiquée à droite est ajoutée au prix de l'article aux dimensions spéciales.						Prix supplémentaire	
découpe oblique ou interne	Pour les coupes en biseau jusqu'à 8 mm, on applique le prix de la dimension spéciale (aucun coût supplémentaire). Découpes possibles uniquement sur le côté fixe.						**94**	
découpe oblique et interne	Pour les coupes en biseau jusqu'à 8 mm, on applique le prix de la dimension spéciale (aucun coût supplémentaire). Découpes possibles uniquement sur le côté fixe.						**131**	

Cabine d'angle, porte battante 1 élément - élément fixe, côtés séparés

G0-TE2 L ... G0-TE2 R ...	MONTAGE RAS DU SOL - moitié du verre mesures situation		largeur entrée (moitié) A1/A2*	rayon d'ouverture B	mesures élément fixe C	Verre „Sekurit" 6 mm	sans cadre Hauteur: 2000 mm Couleur SIL	CSH/SCH
	adaptable su mesure installation							
MESURE SPÉCIALE	**largeur spéciale**	**hauteur**						
... XB1	de 600 à 920	jusqu'a 2000	600 - 633 = sur mesure 634 - 750 = 324 751 - 850 = 360 851 - 920 = 431	sur mesure 473 523 623	sur mesure	A10	**1.124**	**1.214**
... XB2	de 921 à 1220	jusqu'a 2000	921 - 1050 = 431 1051 - 1220 = 501	623 723	sur mesure	A10	**1.224**	**1.322**
... XB3	de 1221 à 1600	jusqu'a 2000	501	723	sur mesure	A10	**1.325**	**1.431**
MESURE SPÉCIALE	**largeur spéciale**	**hauteur spéciale**						
... XH1 •	de 600 à 920	de 2001 à 2100	600 - 633 = sur mesure 634 - 750 = 324 751 - 850 = 360 851 - 920 = 431	sur mesure 473 523 623	sur mesure	A10	**1.268**	**1.369**
... XH2 •	de 921 à 1220	de 2001 à 2100	921 - 1050 = 431 1051 - 1220 = 501	623 723	sur mesure	A10	**1.340**	**1.447**
... XH3 •	de 1221 à 1600	de 2001 à 2100	501	723	sur mesure	A10	**1.444**	**1.560**
DÉCOUPE OBLIQUE/INTERNE	La valeur indiquée à droite est ajoutée au prix de l'article aux dimensions spéciales.						Prix supplémentaire	
découpe oblique ou interne	Pour les coupes en biseau jusqu'à 8 mm, on applique le prix de la dimension spéciale (aucun coût supplémentaire). Découpes possibles uniquement sur le côté fixe.						**94**	
découpe oblique et interne	Pour les coupes en biseau jusqu'à 8 mm, on applique le prix de la dimension spéciale (aucun coût supplémentaire). Découpes possibles uniquement sur le côté fixe.						**131**	

VERRES		demi-angle
A10	verre clair	**0**
TS10 | VM10	Privé | Nebula	**129**
AG10	Parsol gris	**129**
ST10	verre satiné	**231**

TRAITEMENT DU VERRE	Traitement de surface du verre (il est impossible d'appliquer les deux traitements sur un seul verre)	demi-angle
Protect	Protection de la surface du verre avec effet anti-gouttes (glissement de l'eau plus rapide).	**134**
ProCare	Protection de la surface du verre anticorrosion (TIMELESS).	**151**

Pour l'article „mesure spéciale en largeur" ou „ mesure spéciale en largeur et/ou hauteur" entrer la mesure souhaitée.
Ces articles sont adaptés seulement pour un montage sur receveur. Pour indications spéciales ou restrictions, voir détails à la fin de la gamme de produit.
Attention, sans indication spéciale, la porte sera fournie avec la largeur d'entrée ci-dessus.



Cabine d'angle, porte battante 1 élément - élément fixe, côtés séparés

cadre partiel

Le côté gauche doit être combiné avec le côté droit
1 élément battant, 1 paroi fixe/support

GR-TE2 L
côté gauche

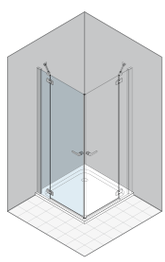

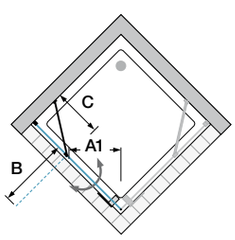

GR-TE2 R
côté droit

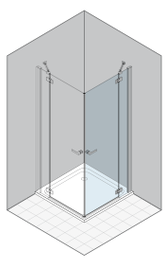

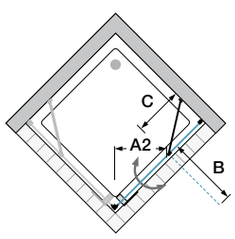

Informations produit
Ouverture vers l'extérieur et l'intérieur.

À partir de 1279 mm de largeur 2 emballages:
V1A: élément de porte
V1B: élément fixe
La porte est livrée avec une extensibilté de -10 / +15 mm.
largeur min-max en détail: élément fixe min 130 mm - max. 823 mm / porte min. 400 mm - max. 727 mm (verre).

Cabine d'angle, porte battante 1 élément - élément fixe, côtés séparés

cadre partiel

Le côté gauche doit être combiné avec le côté droit
1 élément battant, 1 paroi fixe/support

GR-TE2 L
côté gauche

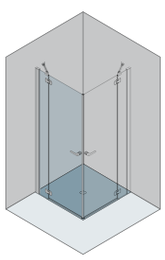

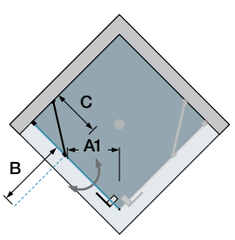

GR-TE2 R
côté droit

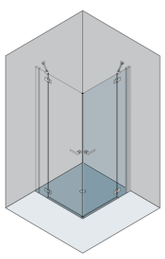

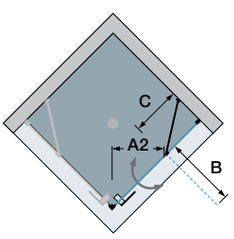

Informations produit
Ouverture vers l'extérieur et l'intérieur.

À partir de 1259 mm de largeur 2 emballages:
V1A: élément de porte
V1B: élément fixe
La porte est livrée avec une extensibilté de -10 / +15 mm.
largeur min-max en détail: élément fixe min 130 mm - max. 823 mm / porte min. 400 mm - max. 727 mm (verre).

Couleur

SIL CSH SCH

Épaisseur du verre

6 mm

Verres

Verre „Sekurit"

	Protect	ProCare
A10	•	•
AG10	•	
ST10	•	
TS10	•	•
VM10	•	•

Porte-serviettes

Egalement disponible avec le porte-serviettes „Bares" prémonté en usine sur la partie fixe.

Cabine d'angle, porte battante 1 élément - élément fixe, côtés séparés

GR-TE2 L ... GR-TE2 R ...	MONTAGE BAC DE DOUCHE VWM extensibilité largeur		largeur entrée	rayon d'ouverture	mesures élément fixe	Verre „Sekurit" 6 mm	cadre partiel Hauteur: 2000 mm Couleur	
	adaptable sur un tub de douche de... à...		(moitié) A1/A2*	B	C		SIL	CSH/SCH
ARTICLE STANDARD								
... 750	727 - 751		324	474	213 - 238	A10	**958**	**1.054**
... 800	777 - 801		360	524	213 - 238	A10	**958**	**1.054**
... 900	877 - 901		431	624	213 - 238	A10	**986**	**1.085**
... 1000	977 - 1001		431	624	313 - 338	A10	**1.034**	**1.137**
... 1100	1077 - 1101		502	724	313 - 338	A10	**1.076**	**1.184**
... 1200	1177 - 1201		502	724	413 - 438	A10	**1.098**	**1.208**
MESURE SPÉCIALE	**largeur spéciale**	**hauteur standard**						
... SB1	de 600 à 920	2000	600 - 654 sur mesure 655 - 762 = 324 763 - 837 = 360 838 - 920 = 431	sur mesure 474 524 624	sur mesure	A10	**1.050**	**1.155**
... SB2	de 921 à 1220	2000	921 - 1037 = 431 1038 - 1200 = 501	624 724	sur mesure	A10	**1.141**	**1.255**
... SB3	de 1221 à 1600	2000	501	724	sur mesure	A10	**1.235**	**1.359**
MESURE SPÉCIALE	**largeur spéciale**	**hauteur spéciale**						
... SH1 •	de 600 à 920	jusqu'a 2100	600 - 654 sur mesure 655 - 762 = 324 763 - 837 = 360 838 - 920 = 431	sur mesure 474 524 624	sur mesure	A10	**1.171**	**1.288**
... SH2 •	de 921 à 1220	jusqu'a 2100	921 - 1037 = 431 1038 - 1200 = 501	624 724	sur mesure	A10	**1.283**	**1.411**
... SH3 •	de 1221 à 1600	jusqu'a 2100	501	724	sur mesure	A10	**1.384**	**1.522**
DÉCOUPE OBLIQUE/INTERNE	En cas de coupes en biseau et encoches, on applique principalement le prix de la dimension spéciale de référence (largeur ou hauteur). La valeur indiquée à droite est ajoutée au prix de l'article spécial de référence.						Prix supplémentaire	
découpe oblique ou interne	Découpe possible uniquement sur le côté fixe / pour les découpes obliques jusqu'à 6 mm, aucun supplément.						**94**	
découpe oblique et interne	Découpe possible uniquement sur le côté fixe / pour les découpes obliques jusqu'à 6 mm, aucun supplément.						**131**	

Cabine d'angle, porte battante 1 élément - élément fixe, côtés séparés

GR-TE2 L ... GR-TE2 R ...	MONTAGE RAS DU SOL - moitié du verre VGM extensibilité largeur		largeur entrée	rayon d'ouverture	mesures élément fixe	Verre „Sekurit" 6 mm	cadre partiel Hauteur: 2000 mm Couleur	
	adaptable su mesure installation de... à...		(moitié) A1/A2*	B	C		SIL	CSH/SCH
ARTICLE STANDARD								
... BM 750 **... BM 800**	740 - 764 790 - 814		324 360	474 524	246 - 271	A10	**958**	**1.054**
... BM 900	890 - 914		431	624	246 - 271	A10	**986**	**1.085**
... BM 1000	990 - 1014		431	624	346 - 371	A10	**1.034**	**1.137**
... BM 1100	1090 - 1114		501	724	346 - 371	A10	**1.076**	**1.184**
... BM 1200	1190 - 1214		501	724	446 - 471	A10	**1.098**	**1.208**
MESURE SPÉCIALE	**largeur spéciale**	**hauteur standard**						
... XB1	de 600 à 920	2000	600 - 634 sur mesure 635 - 775 = 324 776 - 850 = 360 851 - 920 = 431	sur mesure 474 524 624	sur mesure	A10	**1.050**	**1.155**
... XB2	de 921 à 1220	2000	921 - 1050 = 431 1051 - 1600 = 501	624 724	sur mesure	A10	**1.141**	**1.255**
... XB3	de 1221 à 1600	2000	501	724	sur mesure	A10	**1.235**	**1.359**
MESURE SPÉCIALE	**largeur spéciale**	**hauteur spéciale**						
... XH1 •	de 600 à 920	jusqu'a 2100	600 - 634 sur mesure 635 - 775 = 324 776 - 850 = 360 851 - 920 = 431	sur mesure 474 524 624	sur mesure	A10	**1.171**	**1.288**
... XH2 •	de 921 à 1220	jusqu'a 2100	921 - 1050 = 431 1051 - 1600 = 501	624 724	sur mesure	A10	**1.283**	**1.411**
... XH3 •	de 1221 à 1600	jusqu'a 2100	501	724	sur mesure	A10	**1.384**	**1.522**
DÉCOUPE OBLIQUE/INTERNE	En cas de coupes en biseau et encoches, on applique principalement le prix de la dimension spéciale de référence (largeur ou hauteur). La valeur indiquée à droite est ajoutée au prix de l'article spécial de référence.						Prix supplémentaire	
découpe oblique ou interne	Découpe possible uniquement sur le côté fixe / pour les découpes obliques jusqu'à 6 mm, aucun supplément.						**94**	
découpe oblique et interne	Découpe possible uniquement sur le côté fixe / pour les découpes obliques jusqu'à 6 mm, aucun supplément.						**131**	

VERRES		demi-angle
A10	verre clair	**0**
TS10 | VM10	Privé | Nebula	**129**
AG10	Parsol gris	**129**
ST10	verre satiné	**231**

TRAITEMENT DU VERRE	Traitement de surface du verre (il est impossible d'appliquer les deux traitements sur un seul verre)	demi-angle
Protect	Protection de la surface du verre avec effet anti-gouttes (glissement de l'eau plus rapide).	**134**
ProCare	Protection de la surface du verre anticorrosion (TIMELESS).	**151**

Pour l'article „mesure spéciale en largeur" ou „ mesure spéciale en largeur et/ou hauteur" entrer la mesure souhaitée.
Ces articles sont adaptés seulement pour un montage sur receveur. Pour indications spéciales ou restrictions, voir détails à la fin de la gamme de produit.
Attention, sans indication spéciale, la porte sera fournie avec la largeur d'entrée ci-dessus.



encastré

Cabine d'angle, porte battante 1 élément - élément fixe, côtés séparés

Le côté gauche doit être combiné avec le côté droit
1 élément battant, 1 paroi fixe/support

GU-TE2 L
côté gauche

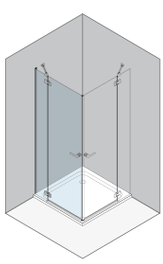

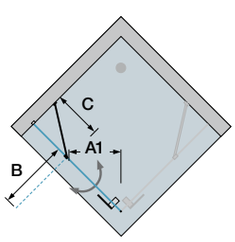

GU-TE2 R
côté droit

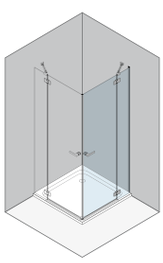

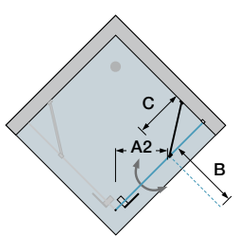

Informations produit
Ouverture vers l'extérieur et l'intérieur.
À partir de 1209 mm de largeur 2 emballages:
V1A: élément de porte
V1B: élément fixe

largeur min-max en détail: élément fixe min 130 mm - max. 873 mm / porte min. 400 mm - max. 727 mm (verre).

Cet article sera seulement fourni sur mesure.
Une prise de mesure est indispensable. Veuillez utiliser nos feuilles de mesures spéciales ou contactez notre service de prise de mesures.

Couleur

SIL	CSH	SCH

Épaisseur du verre

6 mm

Verres

Verre „Sekurit"

	Protect	ProCare
A10	•	•
AG10	•	
ST10	•	
TS10	•	•
VM10	•	•

profil encastré

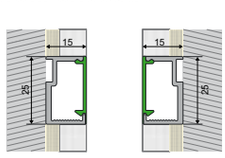

Le profil encastré doit être commandé avant et installé par le client conformément aux instructions de montage (peut être utilisé à gauche et à droite).

Porte-serviettes

Egalement disponible avec le porte-serviettes „Bares" prémonté en usine sur la partie fixe.

Cabine d'angle, porte battante 1 élément - élément fixe, côtés séparés

encastré

GU-TE2 L ... GU-TE2 R ...	mesures situation pour montage avec profil encastré		largeur entrée	rayon d'ouverture	mesures élément fixe	Verre „Sekurit" 6 mm	Hauteur: 2000 mm Couleur	
			A	B	C		SIL	CSH/SCH
MESURE SPÉCIALE	**largeur spéciale**	**hauteur**						
... SB1	de 600 à 920	jusqu'a 2000	600 - 619 = sur mesure 620 - 750 = 325 751 - 850 = 360 851 - 920 = 431	sur mesure 473 523 623	sur mesure	A10	**1.084**	**1.171**
... SB2	de 921 à 1220	jusqu'a 2000	921 - 1050 = 431 1051 - 1220 = 502	623 723	sur mesure	A10	**1.184**	**1.279**
... SB3	de 1221 à 1600	jusqu'a 2000	502	723	sur mesure	A10	**1.285**	**1.388**
MESURE SPÉCIALE	**largeur spéciale**	**hauteur spéciale**						
... SH1 •	de 600 à 920	de 2001 à 2100	600 - 619 = sur mesure 620 - 750 = 325 751 - 850 = 360 851 - 920 = 431	sur mesure 473 523 623	sur mesure	A10	**1.228**	**1.326**
... SH2 •	de 921 à 1220	de 2001 à 2100	921 - 1050 = 431 1051 - 1220 = 502	623 723	sur mesure	A10	**1.300**	**1.404**
... SH3 •	de 1221 à 1600	de 2001 à 2100	502	723	sur mesure	A10	**1.404**	**1.516**

DÉCOUPE OBLIQUE/INTERNE	La valeur indiquée à droite est ajoutée au prix de l'article aux dimensions spéciales.	Prix supplémentaire
découpe oblique	Les coupes en biseau jusqu'à 8 mm ne sont pas facturées.	**94**
découpe interne	non réalisable	**-**

KIT PROFIL ENCASTRÉ	Kit profil encastré composé de 1 profil encastré pour verre et 1 couvercle de protection	SIL	CSH/SCH
UP-W1 H1	pour une hauteur standard de 2000 mm ou jusqu'à 2000 mm	**70**	**88**
UP-W1 H2	pour les hauteurs de 2001 à 2125 mm	**73**	**91**

VERRES		demi-angle
A10	verre clair	**0**
TS10 | VM10	Privé | Nebula	**129**
AG10	Parsol gris	**129**
ST10	verre satiné	**231**

TRAITEMENT DU VERRE	Traitement de surface du verre (il est impossible d'appliquer les deux traitements sur un seul verre)	demi-angle
Protect	Protection de la surface du verre avec effet anti-gouttes (glissement de l'eau plus rapide).	**134**
ProCare	Protection de la surface du verre anticorrosion (TIMELESS).	**151**

Pour l'article „mesure spéciale en largeur" ou „ mesure spéciale en largeur et/ou hauteur" entrer la mesure souhaitée.
Pour indications spéciales ou restrictions, voir détails à la fin de la gamme de produit.
Attention, sans indication spéciale, la porte sera fournie avec la largeur d'entrée ci-dessus.

Note pour montage au sol
Cet article est adapté au montage sur receveur et au sol. Attention, le type d'installation est déjà défini lors de l'installation du profil encastré.





Ronde, porte battante à 2 éléments - élément fixe

sans cadre

2 éléments arrondis battants, 2 parois fixes/supports

G0-R2P



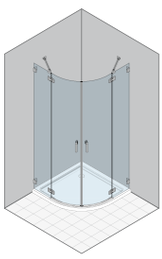

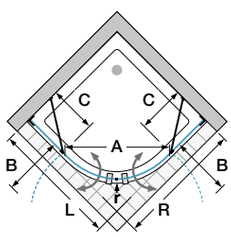

Informations produit
Ouverture vers l'extérieur et l'intérieur.
unités d'emballage: 2
V1: portes
V2: éléments fixe

largeur min-max en détail: élément fixe min 130 mm - max. 700 mm /
Porte non disponible avec mesure spéciale.

Cet article sera seulement fourni sur mesure.
Une prise de mesure est indispensable. Veuillez utiliser nos feuilles de mesures spéciales ou contactez notre service de prise de mesures.

Ronde, porte battante à 2 éléments - élément fixe

cadre partiel

2 éléments arrondis battants, 2 parois fixes/supports

GR-R2P



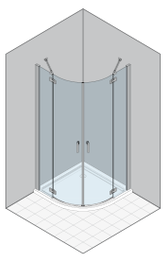

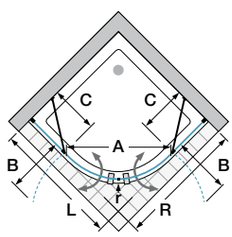

Informations produit
Ouverture vers l'extérieur et l'intérieur.
unités d'emballage: 2
V1: portes
V2: éléments fixe
L'article est livré avec une adaptabilité de -10 / +15 mm.
largeur min-max en détail: élément fixe min 130 mm - max. 700 mm /
Porte non disponible avec mesure spéciale.

Couleur

SIL CSH SCH

Épaisseur du verre

6 mm

Verres

Verre „Sekurit"

	Protect	ProCare
A10	•	•
AG10	•	
ST10	•	
TS10	•	•
VM10	•	•

Porte-serviettes

Egalement disponible avec le porte-serviettes „Bares" prémonté en usine sur la partie fixe.

Ronde, porte battante à 2 éléments - élément fixe

sans cadre

G0-R2P article ...	MONTAGE BAC DE DOUCHE mesures situation		tub de douche - (rayon)	largeur entrée	rayon d'ouverture	mesures élément fixe	Verre „Sekurit" 6 mm	Hauteur: 2000 mm Couleur	
			R	(moitié) A1/A2*	B	C		SIL	CSH/SCH
MESURE SPÉCIALE	**largeur spéciale**	**hauteur standard**							
... S1A **... S1C**	de 780 à 950	2000	(500-520) (550)	749 838	409 437	sur mesure	A10	**2.233**	**2.412**
... S2A **... S2C**	de 951 à 1200	2000	(500-520) (550)	749 838	409 437	sur mesure	A10	**2.315**	**2.500**
DÉCOUPE OBLIQUE/INTERNE	La valeur indiquée à droite est ajoutée au prix de l'article aux dimensions spéciales.							Prix supplémentaire	
découpe oblique ou interne	Découpe interne seulement possible sur partie fixe / pour les découpes obliques jusqu'à 8 mm, aucun supplément.							**94**	
découpe oblique et interne	Découpe interne seulement possible sur partie fixe / pour les découpes obliques jusqu'à 8 mm, aucun supplément.							**131**	

Ronde, porte battante à 2 éléments - élément fixe

cadre partiel

GR-R2P ... article	MONTAGE BAC DE DOUCHE VWM extensibilité largeur	MONTAGE RAS DU SOL - moitié du verre VGM extensibilité largeur	tub de douche - (rayon)	largeur entrée	rayon d'ouverture	mesures élément fixe	Verre „Sekurit" 6 mm	Hauteur: 2000 mm Couleur	
	adaptable sur un tub de douche de... à...	adaptable su mesure installation de... à...	R	A	B	C		SIL	CSH/SCH
ARTICLE STANDARD									
... 80R50 **... 80R55**	780 - 805 779 - 804	759 - 784	800 (500-520) 800 (550)	749 806	409 437	sur mesure	A10	**2.004**	**2.204**
... 90R50 **... 90R55**	880 - 905 879 - 904	859 - 884	900 (500-520) 900 (550)	749 806	409 437	sur mesure	A10	**2.023**	**2.225**
... 10R50 **... 10R55**	980 - 1005 979 - 1004	959 - 984	1000 (500-520) 1000 (550)	749 806	409 437	sur mesure	A10	**2.103**	**2.313**
... 8090R50 **... 9080R50** **... 8090R55** **... 9080R55** **... 8010R50** **... 1080R50** **... 8010R55** **... 1080R55**	L = 780 - 805 / R = 880 - 905 L = 880 - 905 / R = 780 - 805 L = 779 - 804 / R = 879 - 904 L = 879 - 904 / R = 779 - 804 L = 780 - 805 / R = 980 - 1005 L = 980 - 1005 / R = 780 - 805 L = 779 - 804 / R = 979 - 1004 L = 979 - 1004 / R = 779 - 804	L = 759 - 784 / R = 859 - 884 L = 859 - 884 / R = 759 - 784 L = 759 - 784 / R = 859 - 884 L = 859 - 884 / R = 759 - 784 L = 759 - 784 / R = 959 - 984 L = 959 - 984 / R = 759 - 784 L = 759 - 784 / R = 959 - 984 L = 959 - 984 / R = 759 - 784	800 (500-520) 800 (500-520) 800 (550) 800 (550) 900 (500-520) 900 (500-520) 900 (550) 900 (550)	749 749 806 806 749 749 806 806	409 409 437 437 409 409 437 437	L=195-220 / R= 295-320 L=295-320 / R= 195-220 L=154-178 / R= 254-278 L=254-278 / R= 154-178 L=195-220 / R= 395-420 L=295-420 / R= 195-220 L=154-178 / R= 354-378 L=354-378 / R= 154-178	A10	**2.023**	**2.225**
... 9010R50 **... 1090R50** **... 9010R55** **... 1090R55**	L = 880 - 905 / R = 980 - 1005 L = 980 - 1005 / R = 880 - 905 L = 879 - 904 / R = 979 - 1004 L = 979 - 1004 / R = 879 - 904	L = 859 - 884 / R = 959 - 984 L = 959 - 984 / R = 859 - 884 L = 859 - 884 / R = 959 - 984 L = 959 - 984 / R = 859 - 884	1000 (500-520) 1000 (500-520) 1000 (550) 1000 (550)	749 749 806 806	409 409 437 437	L=295-320 / R= 395-420 L=295-420 / R= 295-320 L=254-278 / R= 354-378 L=354-378 / R= 254-278	A10	**2.103**	**2.313**
MESURE SPÉCIALE	**largeur spéciale**	**hauteur standard**							
... S1A **... S1C**	de 780 à 950	2000	(500-520) (550)	749	409	sur mesure	A10	**2.168**	**2.385**
... S2A **... S2C**	de 951 à 1200	2000	(500-520) (550)	806	437	sur mesure	A10	**2.248**	**2.473**
DÉCOUPE OBLIQUE/INTERNE	En cas de coupes en biseau et encoches, on applique principalement le prix de la dimension spéciale de référence (largeur ou hauteur). La valeur indiquée à droite est ajoutée au prix de l'article spécial de référence.							Prix supplémentaire	
découpe oblique ou interne	Découpe possible uniquement sur le côté fixe / pour les découpes obliques jusqu'à 6 mm, aucun supplément.							**94**	
découpe oblique et interne	Découpe possible uniquement sur le côté fixe / pour les découpes obliques jusqu'à 6 mm, aucun supplément.							**131**	

VERRES		article complet
A10	verre clair	**0**

TRAITEMENT DU VERRE	Traitement de surface du verre (il est impossible d'appliquer les deux traitements sur un seul verre)	article complet
Protect	Protection de la surface du verre avec effet anti-gouttes (glissement de l'eau plus rapide).	**261**
ProCare	Protection de la surface du verre anticorrosion (TIMELESS).	**295**

Pour l'article „mesure spéciale" remplacer le (S1A, S1C,...) avec la mesure souhaitée.
Ces articles sont adaptés pour un montage sur receveur. pour montage au sol voir note ci-dessous. Pour indications spéciales ou restrictions, voir détails à la fin de la gamme de produit.



encastré

Ronde, porte battante à 2 éléments - élément fixe

2 éléments arrondis battants, 2 parois fixes/supports

GU-R2P

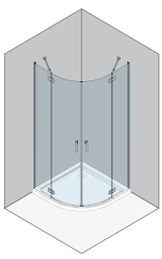

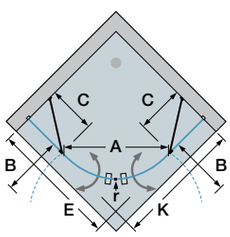

Informations produit
Ouverture vers l'extérieur et l'intérieur.
unités d'emballage: 2
V1: portes
V2: éléments fixe

largeur min-max en détail: élément fixe min 130 mm - max. 700 mm /
Porte non disponible avec mesure spéciale.

Cet article sera seulement fourni sur mesure.
Une prise de mesure est indispensable. Veuillez utiliser nos feuilles de mesures spéciales ou contactez notre service de prise de mesures.

Couleur

SIL CSH SCH

Épaisseur du verre

6 mm

Verres

Verre „Sekurit"

	Protect	ProCare
A10	•	•
AG10	•	
ST10	•	
TS10	•	•
VM10	•	•

profil encastré



Le profil encastré doit être commandé avant et installé par le client conformément aux instructions de montage (peut être utilisé à gauche et à droite).

Porte-serviettes

Egalement disponible avec le porte-serviettes „Bares" prémonté en usine sur la partie fixe.

Ronde, porte battante à 2 éléments - élément fixe

encastré

GU-R2P ...	mesures situation pour montage avec profil encastré		tub de douche - (rayon)	largeur entrée	rayon d´ouverture	mesures élément fixe	Verre „Sekurit“ 6 mm	Hauteur: 2000 mm Couleur	
			R	A	B	C		SIL	CSH/SCH
MESURE SPÉCIALE	**largeur spéciale**	**hauteur standard**							
... S1A **... S1C**	de 780 à 950	2000	(500-520) (550)	749 806	409 437	sur mesure	A10	**2.185**	**2.360**
... S2A **... S2C**	de 951 à 1200	2000	(500-520) (550)	749 806	409 437	sur mesure	A10	**2.268**	**2.449**

DÉCOUPE OBLIQUE/INTERNE	La valeur indiquée à droite est ajoutée au prix de l'article aux dimensions spéciales.	Prix supplémentaire
découpe oblique	Les coupes en biseau jusqu'à 8 mm ne sont pas facturées.	**94**
découpe interne	non réalisable	**-**

KIT PROFIL ENCASTRÉ	Kit profil encastré composé de 1 profil encastré pour verre et 1 couvercle de protection	SIL	CSH/SCH
UP-W1 H1	pour une hauteur standard de 2000 mm ou jusqu'à 2000 mm	**70**	**88**
UP-W1 H2	pour les hauteurs de 2001 à 2125 mm	**73**	**91**

VERRES		article complet
A10	verre clair	**0**

TRAITEMENT DU VERRE	Traitement de surface du verre (il est impossible d'appliquer les deux traitements sur un seul verre)	article complet
Protect	Protection de la surface du verre avec effet anti-gouttes (glissement de l'eau plus rapide).	**261**
ProCare	Protection de la surface du verre anticorrosion (TIMELESS).	**295**

Pour l'article „mesure spéciale“ remplacer le (S1A, S1C,...) avec la mesure souhaitée.
Ces articles sont adaptés seulement pour un montage sur receveur. Pour indications spéciales ou restrictions, voir détails à la fin de la gamme de produit.

Note pour montage au sol
Cet article est adapté au montage sur receveur et au sol. Attention, le type d'installation est déjà défini lors de l'installation du profil encastré.

Support - renfort	article	description	longueur	Couleur	
				SIL	CSH/SCH
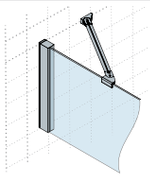	RB-6ST2 MG L 385	Support du mur à l'élément fixe ou à la paroi latérale verre trempé 6 mm	461-486 385	115	138
	RB-6ST2 MG L 600		676-701 600	115	138
	RB-6ST2 MG L 1000		1076-1101 1000	121	145
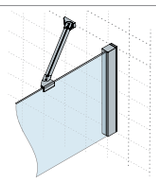	RB-6ST2 MG R 385		461-486 385	115	138
	RB-6ST2 MG R 600		676-701 600	115	138
	RB-6ST2 MG R 1000		1076-1101 1000	121	145
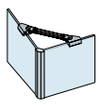	RB-6ST4 GG 385	Support entre 2 parois latérales verre trempé 6 mm	466-491 385	115	138
	RB-6ST4 GG 800		881-906 800	121	145
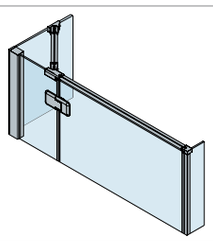	RB-6STU GGP L 1300	Barre de support pour construction en „U“ de l'élément fixe/paroi latérale à l'élément fixe et à la paroi latérale verre trempé 6 mm	1300	158	190
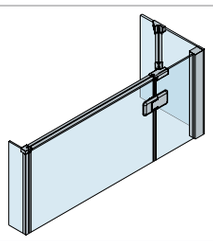	RB-6STU GGP R 1300		1300	158	190
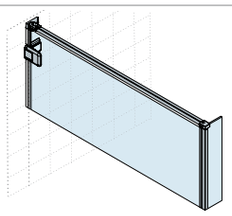	RB-6ST MP L 1000	Support du mur au profil (paroi latérale) verre trempé 6 mm	1000	121	145
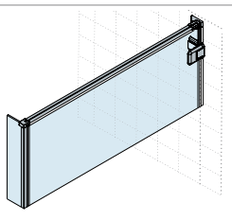	RB-6ST MP R 1000		1000	121	145
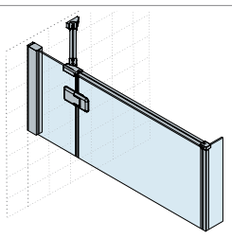	RB-6ST MGP L 1300	Support du mur à l'élément fixe et à la paroi latérale verre trempé 6 mm	1300	158	190
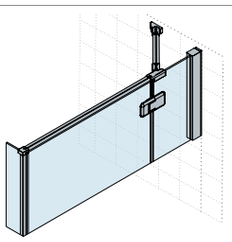	RB-6ST MGP R 1300		1300	158	190
Attention:	Les supports (tuyaux) peuvent être coupés, lors du montage, à la longueur nécessaire.				

Variantes de poignées - poignée standard	article	description	couleurs disponibles	cession d'article	Supplément pour article avec	
					1 poignée	2 poignées
	**90**	poignée gallery new horizontal* poignée en métal avec surface soft-grip	argent mat chromé noir	GR-TN2 L/R | GR-TW2 L/R GR-TN3 L/R | GR-TE2 L/R G0-TN2 L/R | G0-TW2 L/R G0-TN3 L/R | G0-TE2 L/R GU-TN2 L/R | GU-TW2 L/R GU-TN3 L/R |GU-TE2 L/R	-	**0**
	**91**	poignée gallery new verticale* poignée en métal avec surface soft-grip	argent mat chromé noir	GR-R2P | G0-R2P | GU-R2P	**0**	**0**
	**93**	poignée gallery new horizontal* poignée en métal avec surface soft-grip	argent mat chromé noir	G0-TN1 L/R | G0-TW1 L/R G0-PTN | G0-PTW L/R G0-TN1X L/R | G0-TE1 L/R GU-TN1X L/R	-	**0**
Attention:	Cette poignée est le modèle standard de la ligne de produits - elle sera fournie sauf indication contraire dans la commande. * Pour la couleur du profil argent mat (SIL) la partie métallique de la poignée est en argent mat et la pièce avec soft-grip est disponible en anthracite. Pour la couleur du profil argent brillant (CSH), la partie métallique de la poignée est en chromée et la pièce avec soft-grip est fournie en anthracite. Pour la couleur du profil noir (SCH), la partie métallique de la poignée est en chromée et la pièce avec soft-grip est fournie en noir.					

Variantes de poignées additionnelles	article	description	couleurs disponibles	disponible pour les articles	Supplément pour article avec
					1 poignée
	**83**	poignée ouverte natura / G29* poignée en métal avec surface soft-grip	argent mat chromé	GR-TN2 L/R | GR-TW2 L/R GR-TN3 L/R | GR-TE2 L/R G0-TN1 L/R | G0-TW1 L/R G0-PTN | G0-PTW L/R G0-TN2 L/R | G0-TW2 L/R G0-TN1X L/R | G0-TN3 L/R G0-TE1 L/R | G0-TE2 L/R GU-TN2 L/R | GU-TW2 L/R GU-TN3 L/R | GU-TN1X L/R GU-TE2 L/R	**0**
	**92**	poignée incurvée natura / G36* intégrée dans le profil magnétique	argent mat chrome	GR-TN2 L/R | GR-TW2 L/R GR-TN3 L/R G0-TN2 L/R | G0-TW2 L/R G0-TN3 L/R GU-TN2 L/R | GU-TW2 L/R GU-TN3 L/R	**61**
Attention:	Pour commander une poignée additionnelle, veuillez aussi joindre à l'article commandé le nom/la description de la poignée choisie. Dans ce cas, la poignée choisie sera livrée à la place de la standard. La poignée est incluse dans l'emballage de la porte commandée. * Pour la couleur du profil argent mat (SIL) la partie métallique de la poignée est en argent mat et la pièce avec soft-grip est disponible en anthracite. Pour la couleur du profil argent brillant (SHL), la partie métallique de la poignée est en chromée et la pièce avec soft-grip est fournie en anthracite.				

Profils de compensation	article	code interne	description	Couleur	
				SIL	CSH/SCH
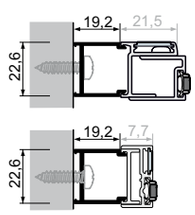	**RB-PR1**	(PRH35948)	élargit l'article GR-TN2 L/R sur le côté de fermeture de 19,2 mm élargit l'article G0-TN1 L/R et G0-TN2 L/R sur le côté de fermeture de 19,2 mm	**59**	**74**
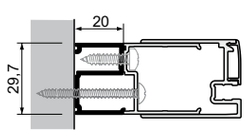	**RB-PR3**	(PRHZ090)	élargit l'article GR-TN2 L/R, GR-TN3 L/R, GR-TW2 L/R, GR-TE2 L/R, GR-R2P, GR-TN3 L/R, GR-W2 et GR-WV2 L/R sur le côté de mur de 20 mm	**63**	**79**

Couvercles	article	description	Couleur
			SIL/CSH/SCH
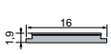	**RB-PLT890**	Couvercle vertical pour porte en niche avec profil de butée art. GR-TN2 L/R PVC avec finition argent brillant pour les profils SIL et CSH PVC avec finition noire pour le profil de couleur SCH	**54**
	**RB-PLQ181**	Couvercle vertical pour porte en niche avec profil de butée art. G0-TN1 L/R, art. G0-TN2 L PVC avec finition argent brillant pour les profils SIL et CSH PVC avec finition noire pour le profil de couleur SCH	**54**
Attention:	Si vous avez besoin d'une hauteur spéciale, ces profils de couverture peuvent être raccourcis sur place à la longueur souhaitée/nécessaire		

Informations techniques pour le montage sur bac de douche

Veuillez vérifier le niveau horizontal du receveur de douche.
La cloison de douche pour montage sur receveur (par ex. GR-TW2 L 900) est prévue pour le placement sur bac de douche et ne sera pour cette raison pas montée sur le bord extérieur. Veuillez respecter les indications pour „montage sur receveur“ dans la notice de montage. Pour les réglages sur les mesures standards (VWM) et les mesures spéciales, voir indications par article.

Ces indications sont valables pour toutes les articles avec profil mur

position profil mur pour montage sur receveur

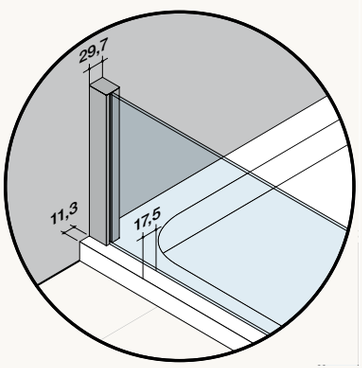

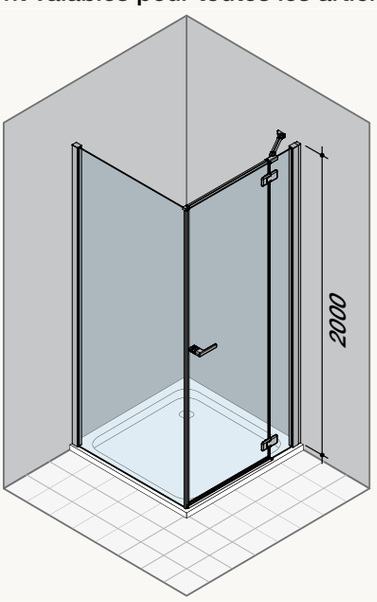

position profil mur pour montage sur receveur

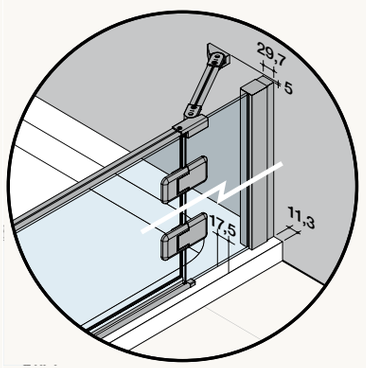

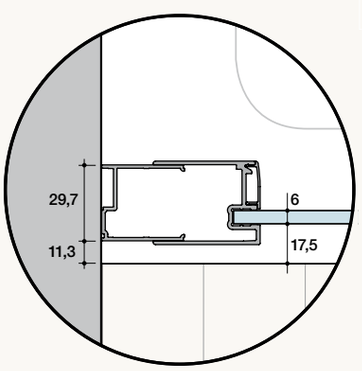

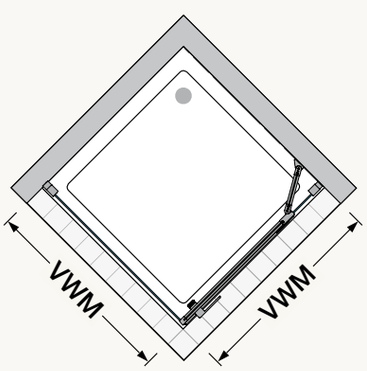

position profil d‘arrêt pour montage sur receveur

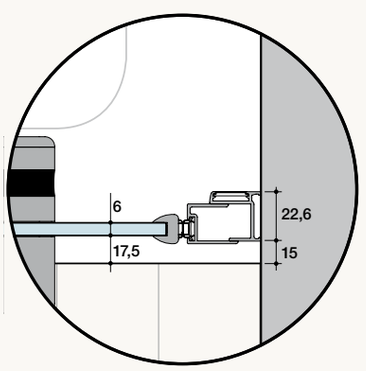

Informations techniques pour les articles spécialement prévus pour le montage au sol - milieu de verre

Veuillez vérifier la niveau horizontal du sol.
Si vous voulez un montage au sol - milieu de verre, veuillez commander les références spéciales pour montage au sol - par ex. GR-TW2 L BM 1000.
Le verre est exactement centré sur les dimensions désirées -/ commandés. Pour les réglages sur les mesures standards (VGM) et les mesures spéciales, voir indications par article. Pour le montage veuillez suivre les indications pour montage au sol - milieu de verre dans la notice de montage. Si une autre position est souhaitéé, ceci doit être communiqué à la commande. Veuillez utiliser pour ceci nos fiches spéciales - feuilles de mesures que vous trouverez sur www.duka.it „download area“.
Pour un montage au sol, où le verre est placé au milieu du joint, il faut être certain qu'il s'agit d'un joint étanche qui ne nécessite aucun entretien.

Ces indications sont valables pour toutes les articles avec profil mur

position profil mur pour montage au sol milieu de verre

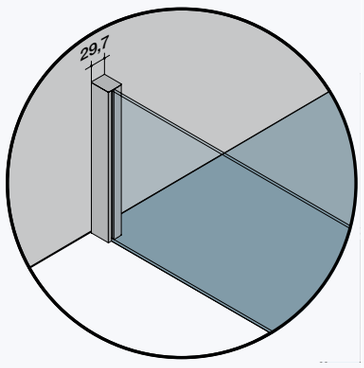

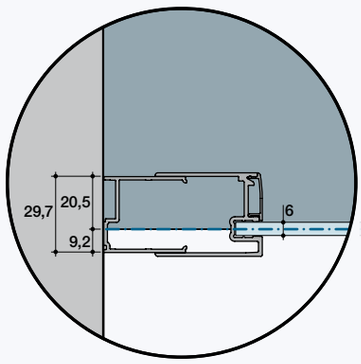

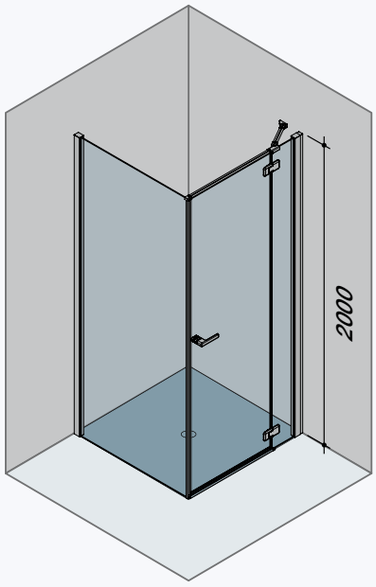

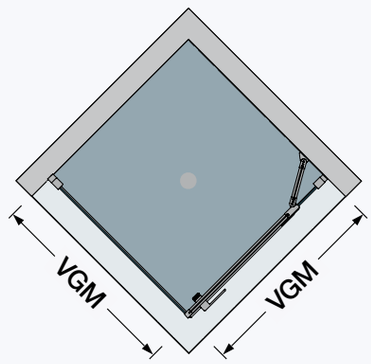

position profil mur pour montage au sol milieu de verre

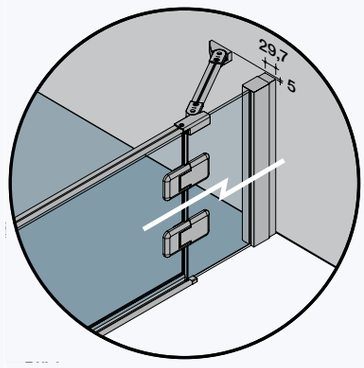

position profil d'arrêt pour montage au sol milieu de verre

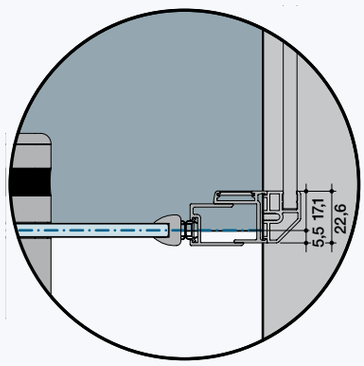

Cabine quart de rond:
Les systèmes de portes et parois latérales sont présentés dans le tarif en version pour montage sur bac de douche ainsi que montage au sol - milieu de verre.
La cabine quart de rond est seulement proposée dans un version pour montage sur bac mais vous trouverez dans la colonne „VGM- Montage au sol-milieu de verre“ les plages de réglage pour un éventuel montage au sol - milieu de verre. Si vous construisez votre installation sur base des mesures indiquées, nous vous conseillons de prendre une mesure intermédiare, afin d'avoir assez de réglage possible vers le haut comme vers le bas. Attention: le rayon en diagonale indiqué diminue - pour plus de détails, veuillez vous adresser à l'usine.
Si ces mesures ne devaient pas convenir, une sur-mesure devra être commandée. Joindre impérativement à la commande la feuille de mesure remplie pour le montage au sol. (Voir à la fin de la liste de prix ou sur www.duka.it, ou appelez votre représentant).

indication de mesure milieu de verre

Informations techniques pour le montage sur bac de douche

Veuillez vérifier le niveau horizontal du receveur de douche.
La cloison de douche pour montage sur receveur (par ex. G0-TW2 L SB1) est prévue pour le placement sur bac de douche et ne sera pour cette raison pas montée sur le bord extérieur. Veuillez respecter les indications pour „montage sur receveur“ dans la notice de montage. Pour les réglages sur les mesures standards (VWM) et les mesures spéciales, voir indications par article.

Ces indications sont valables pour tous les articles avec fixation/charnière murale

position fixation/charnière murale pour montage sur receveur

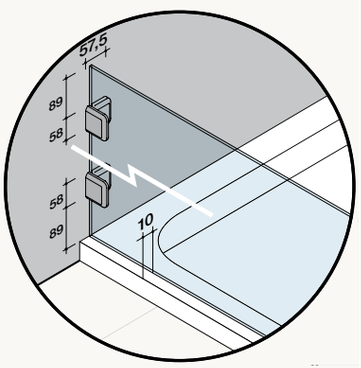

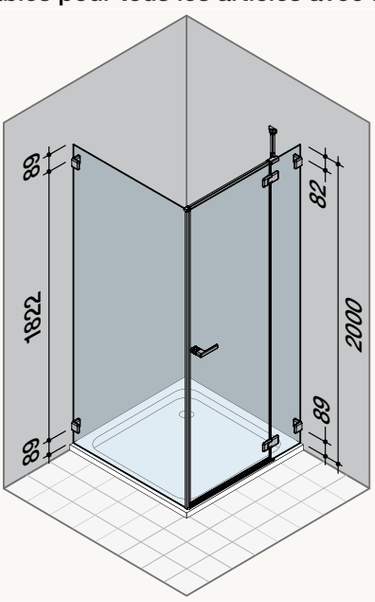

position fixation/charnière murale pour montage sur receveur

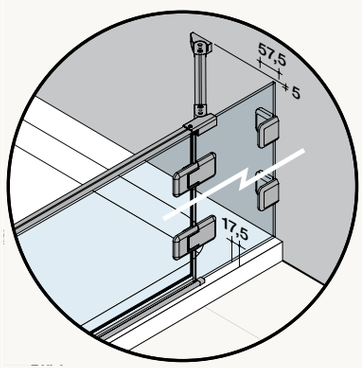

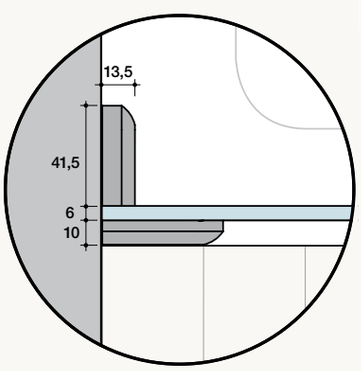

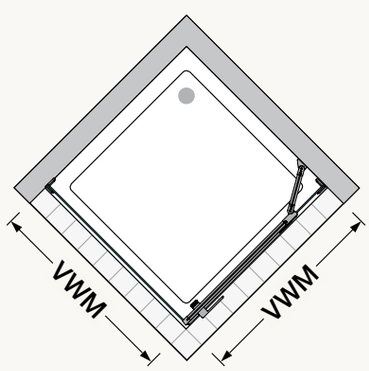

position profil d‘arrêt pour montage sur receveur

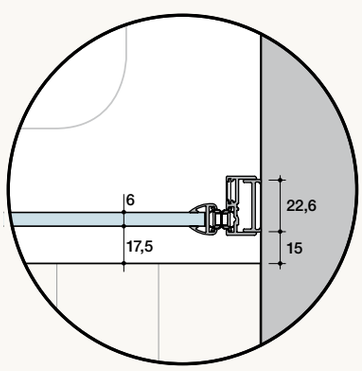

Informations techniques pour les articles spécialement prévus pour le montage au sol - milieu de verre

Veuillez vérifier la niveau horizontal du sol.
Si vous voulez un montage au sol - milieu de verre, veuillez commander les références spéciales pour montage au sol - par ex. G0-TW2 L XH1.
Le verre est exactement centré sur les dimensions désirées -/ commandés. Pour les réglages sur les mesures standards (VGM) et les mesures spéciales, voir indications par article. Pour le montage veuillez suivre les indications pour montage au sol - milieu de verre dans la notice de montage. Si une autre position est souhaitéé, ceci doit être communiqué à la commande. Veuillez utiliser pour ceci nos fiches spéciales - feuilles de mesures que vous trouverez sur www.duka.it „download area“.
Pour un montage au sol, où le verre est placé au milieu du joint, il faut être certain qu'il s'agit d'un joint étanche qui ne nécessite aucun entretien.

Ces indications sont valables pour tous les articles avec fixation/charnière murale

position fixation/charnière murale pour montage au sol milieu de verre

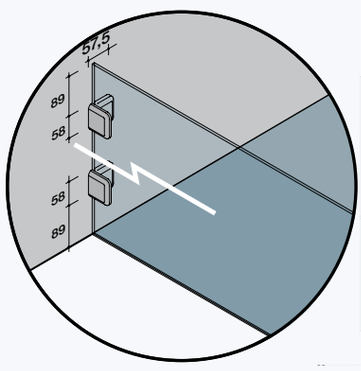

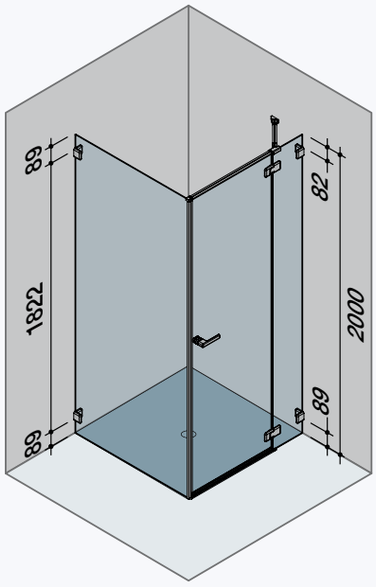

position fixation/charnière murale pour montage au sol milieu de verre

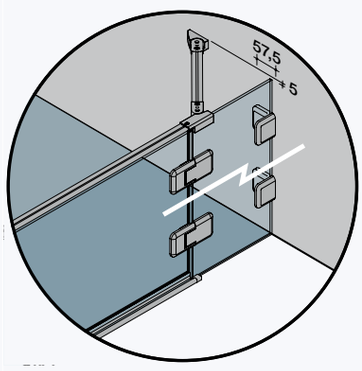

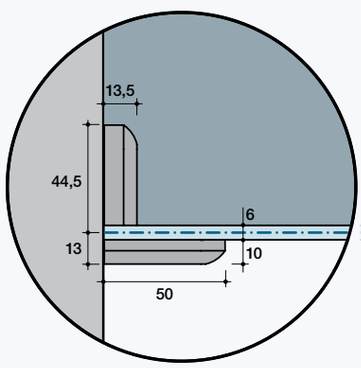

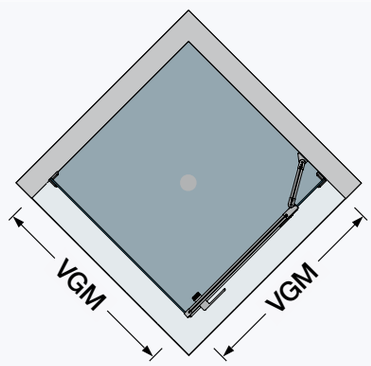

position profil d'arrêt pour montage au sol milieu de verre

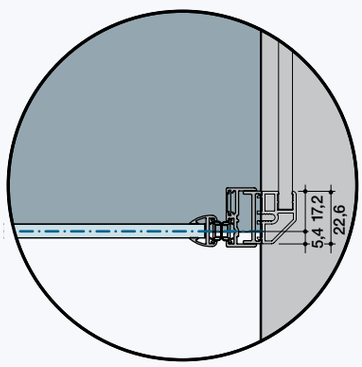

Cabine quart de rond:
Les systèmes de portes et parois latérales sont présentés dans le tarif en version pour montage sur bac de douche ainsi que montage au sol - milieu de verre.
La cabine quart de rond est seulement proposée dans un version pour montage sur bac mais vous trouverez dans la colonne „VGM- Montage au sol-milieu de verre“ les plages de réglage pour un éventuel montage au sol - milieu de verre. Si vous construisez votre installation sur base des mesures indiquées, nous vous conseillons de prendre une mesure intermédiare, afin d'avoir assez de réglage possible vers le haut comme vers le bas. Attention: le rayon en diagonale indiqué diminue - pour plus de détails, veuillez vous adresser à l'usine.
Si ces mesures ne devaient pas convenir, une sur-mesure devra être commandée. Joindre impérativement à la commande la feuille de mesure remplie pour le montage au sol. (Voir à la fin de la liste de prix ou sur www.duka.it, ou appelez votre représentant).

indication de mesure milieu de verre

Informations techniques pour le montage sur bac de douche

Veuillez vérifier le niveau horizontal du receveur de douche.
La cloison de douche pour montage sur receveur (par ex. G0-TW1 L SB1) est prévue pour le placement sur bac de douche et ne sera pour cette raison pas montée sur le bord extérieur. Veuillez respecter les indications pour „montage sur receveur“ dans la notice de montage. Pour les réglages sur les mesures standards (VWM) et les mesures spéciales, voir indications par article.

Ces indications sont valables pour toutes les portes battantes avec la charnière sur le mur

position fixation/charnière murale pour montage sur receveur

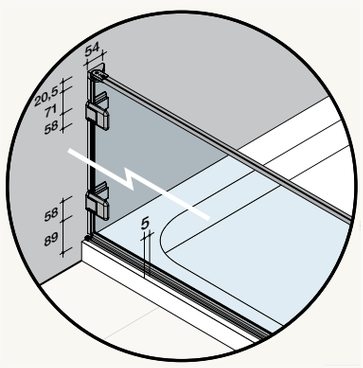

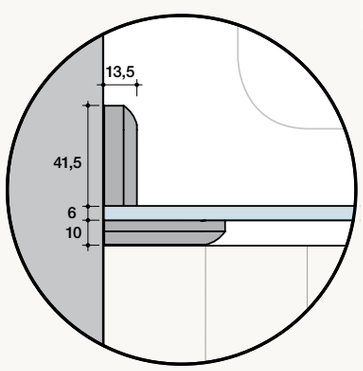

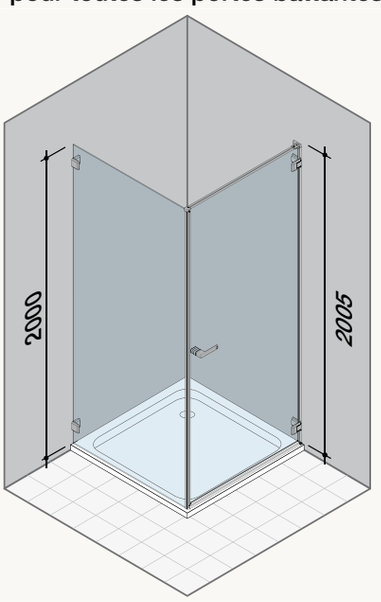

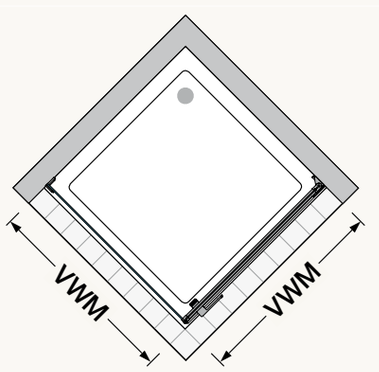

position fixation/charnière murale pour montage sur receveur

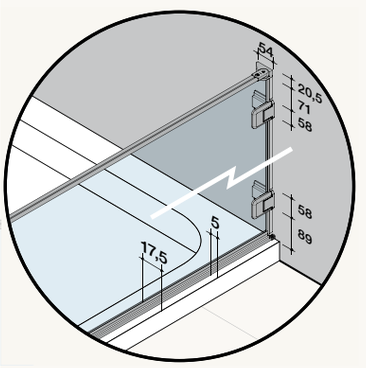

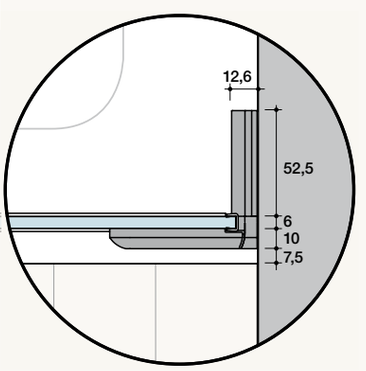

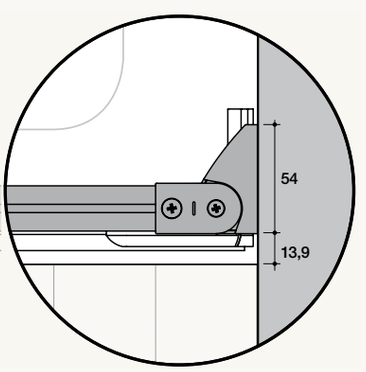

position profil d‘arrêt pour montage sur receveur

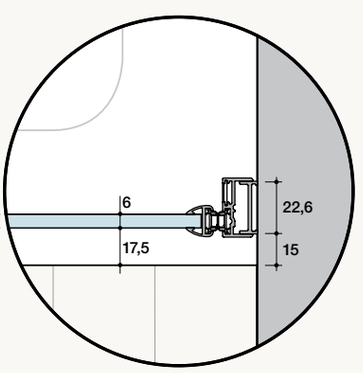

Informations techniques pour les articles spécialement prévus pour le montage au sol - milieu de verre

Veuillez vérifier la niveau horizontal du sol.
Si vous voulez un montage au sol - milieu de verre, veuillez commander les références spéciales pour montage au sol - par ex. G0-TW1 L XB1.
Le verre est exactement centré sur les dimensions désirées -/ commandés. Pour les réglages sur les mesures standards (VGM) et les mesures spéciales, voir indications par article. Pour le montage veuillez suivre les indications pour montage au sol - milieu de verre dans la notice de montage. Si une autre position est souhaitéé, ceci doit être communiqué à la commande. Veuillez utiliser pour ceci nos fiches spéciales - feuilles de mesures que vous trouverez sur www.duka.it „download area“.
Pour un montage au sol, où le verre est placé au milieu du joint, il faut être certain qu'il s'agit d'un joint étanche qui ne nécessite aucun entretien.

Ces indications sont valables pour toutes les portes battantes avec la charnière sur le mur

position fixation/charnière murale pour montage au sol milieu de verre

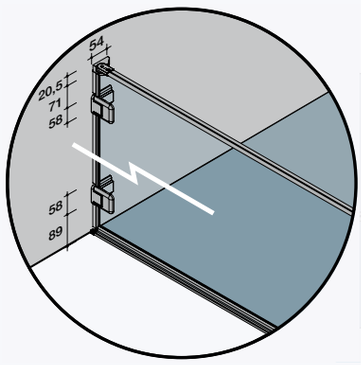

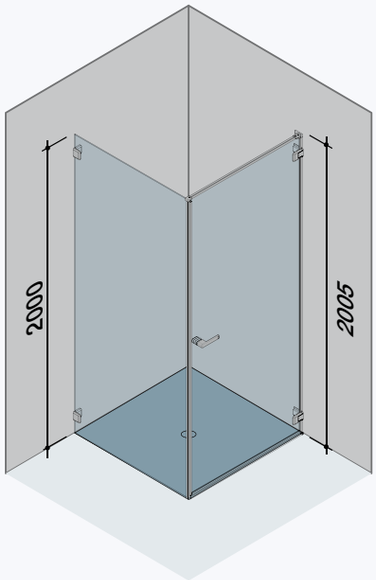

position fixation/charnière murale pour montage au sol milieu de verre

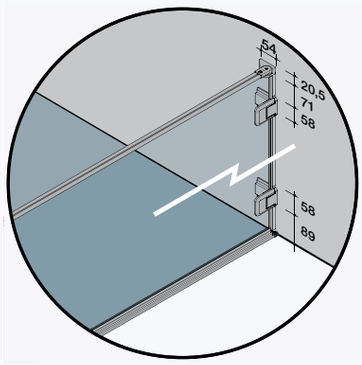

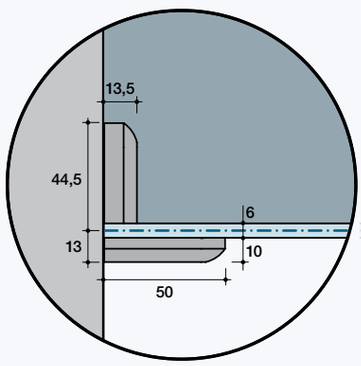

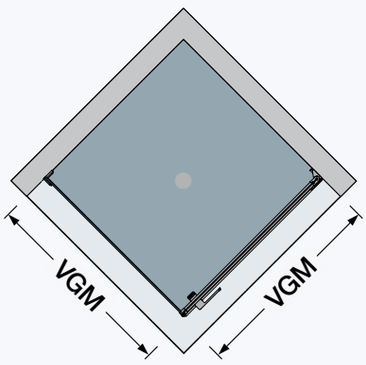

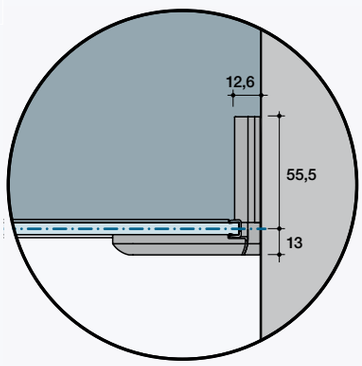

position profil d'arrêt pour montage au sol milieu de verre

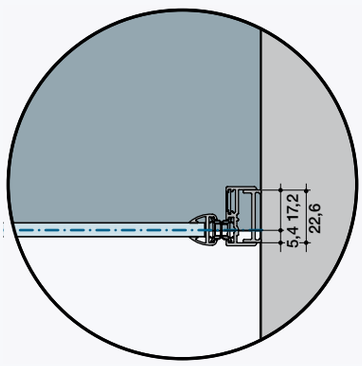

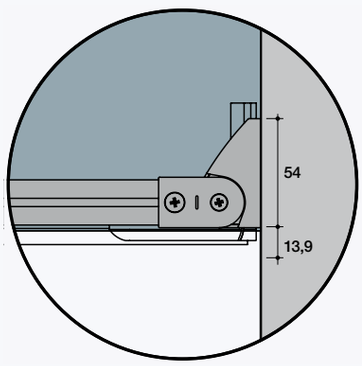

indication de mesure milieu de verre

Informations techniques: pour montage avec profil encastré

Une prise de mesure est indispensable!
La cabine de douche avec profil encastré sont adaptés pour montage sur receveur et au sol. Le profil encastré indique la position de la cabine de douche-
Veuillez respecter les indications dans la notice de montage - voir indications ci-dessous.

position du profil encastré pour montage sur receveur. Ces indications sont valables pour tous les articles.

position du profil encastré pour montage sur receveur

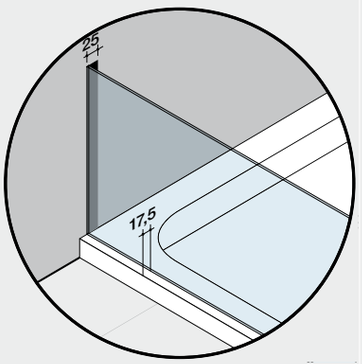

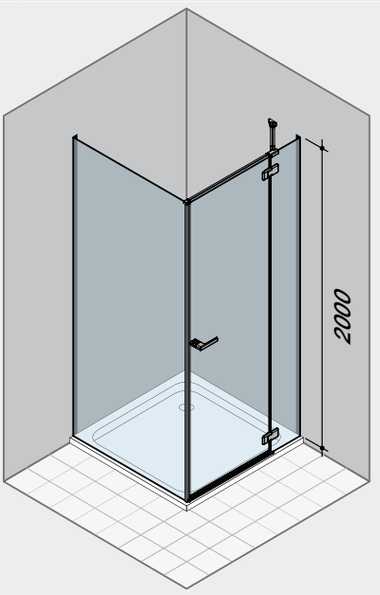

position du profil encastré pour montage sur receveur

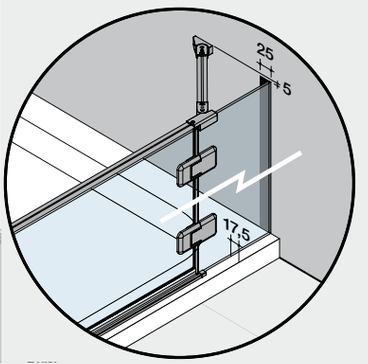

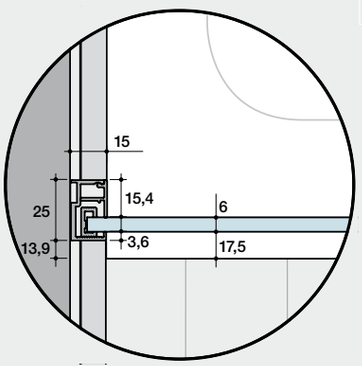

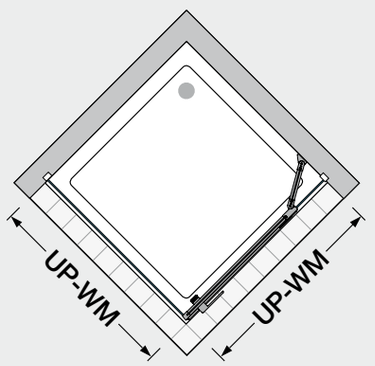

position du profil d‘arrêt encastré pour montage sur receveur

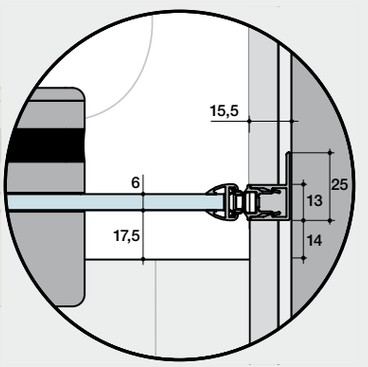

Informations techniques: pour montage avec profil encastré

Une prise de mesure est indispensable!
La cabine de douche avec profil encastré sont adaptés pour montage sur receveur et au sol. Le profil encastré indique la position de la cabine de douche-
Veuillez respecter les indications dans la notice de montage - voir indications ci-dessous.

position du profil encastré pour montage au sol. Ces indications sont valables pour tous les articles.

position du profil encastré pour montage au sol milieu de verre

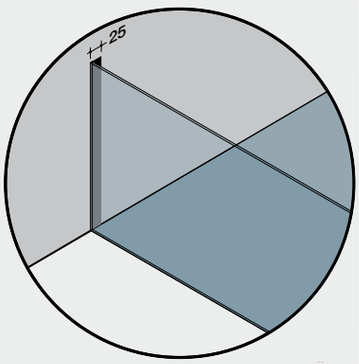

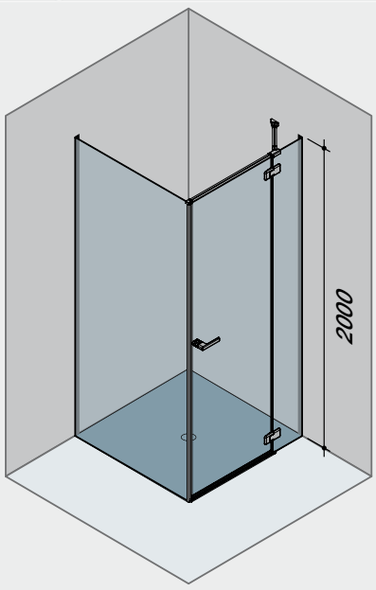

position du profil encastré pour montage au sol milieu de verre

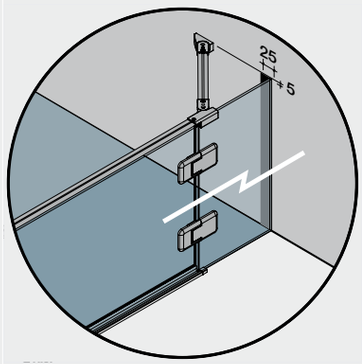

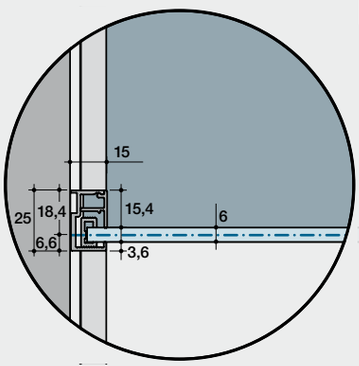

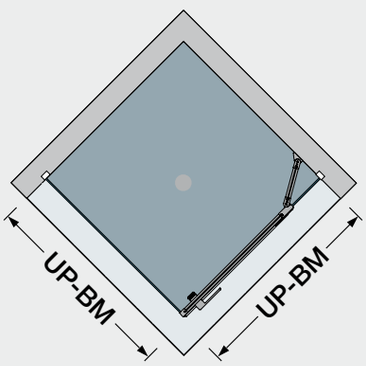

position du profil d‘arrêt encastré pour montage au sol

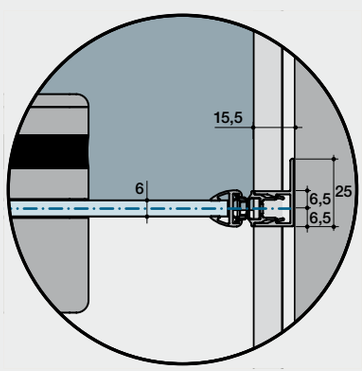

Cabine quart de rond:
Les systèmes de portes et parois latérales sont présentés dans le tarif en version pour montage sur bac de douche ainsi que montage au sol - milieu de verre.
La cabine quart de rond est seulement proposée dans un version pour montage sur bac mais vous trouverez dans la colonne „VGM- Montage au sol-milieu de verre“ les plages de réglage pour un éventuel montage au sol - milieu de verre. Si vous construisez votre installation sur base des mesures indiquées, nous vous conseillons de prendre une mesure intermédiare, afin d‘avoir assez de réglage possible vers le haut comme vers le bas. Attention: le rayon en diagonale indiqué diminue - pour plus de détails, veuillez vous adresser à l‘usine.
Si ces mesures ne devaient pas convenir, une sur-mesure devra être commandée. Joindre impérativement à la commande la feuille de mesure remplie pour le montage au sol. (Voir à la fin de la liste de prix ou sur www.duka.it, ou appelez votre représentant).

indication de mesure milieu de verre

Possibilité de mesure spéciale

◆ possible ◇ pas possible

article		Largeur min	Largeur max	Hauteur max	Découpe oblique	Découpe interne
GR-TN2 L/R + GR-TW2 L/R	porte	400	727	2100③	◆①	◇
	élément fixe	130	873	2100③	◆②	◆
GR-TN3 L/R	porte	400	727	2100③	◆①	◇
	élément fixe	130	687	2100③	◆②	◆
	paroi latérale	130	687	2100③	◆②	◆
GR-WV2 L/R + GR-W2 L/R		150	1250	2100③	◆	◆
GR-TE2 L/R	porte	400	727	2100③	◆①	◇
	élément fixe	130	873	2100③	◆②	◆
GR-R2P	porte	◇	◇	◇	◇①	◇
	élément fixe	130	700	◇	◆②	◆
G0-TN1 L/R + G0-TW1 L/R		400	920/1020	2100③/2000	◆①	◇
G0-TN2 L/R + G0-TW2 L/R	porte	400	727	2100③	◆①	◇
	élément fixe	130	873	2100③ 2100③	◆②	◆
G0-PTN + G0-PTW L/R	portes	600	1220	2100③	◇	◇
G0-TN1X L/R	porte	400	900/1000	2100③/2000	◆①	◇
	paroi latérale	130	873	2100③	◆②	◆
G0-TN3 L/R	porte	400	727	2100③	◆①	◇
	élément fixe	130	873	2100③	◆②	◆
	paroi latérale	130	873	2100③	◆②	◆
G0-WV2 L/R + G0-W2 L/R + G0-WP L/R		130	1250	2100③	◆	◆
G0-TE1 L/R		400	920/1020	2100③/2000	◆①	◇
G0-TE2 L/R	porte	400	727	2100③	◆①	◇
	élément fixe	130	873	2100③	◆②	◆
G0-R2P	porte	◇	◇	◇	◆①	◇
	élément fixe	130	700	◇	◆②	◆
GU-TN1X L/R	porte	400	727	2100③	◆①	◇
	paroi latérale	130	873	2100③	◆②	◇
GU-TN2 L/R + GU-TW2 L/R	porte	400	900/1000	2100③/2000	◆①	◇
	élément fixe	130	873	2100③	◆②	◇
GU-TN3 L/R	porte	500	727	2100③	◆①	◇
	élément fixe	130	873	2100③	◆②	◇
	paroi latérale	130	873	2100③	◆②	◇
GU-W2 + GU-WP L/R		130	1250	2100③	◆	◇
GU-TE2 L/R	porte	400	727	2100③	◆①	◇
	élément fixe	130	873	2100③	◆②	◇
GU-R2P		◇	◇	◇	◇	◇
		130	700	◇	◆②	◇

Note

① Découpes obliques ne sont possibles seulement sur le côté fermeture/ du profil magnétique.
② Découpe oblique possible seulement du côté du mur ou de la fixation.

Indications pour Mesures spéciales

Delai de livraison de l'usine 2-3 semaines .
Veuillez s'il vous-plaît joindre le dessin précis de la situation en utilisant nos formulaires.
Les parois latérales au-dessous des 150 mm de largeur peuvent être réalisées seulement avec profils. Pour les parois latérales avec des découpes comprise entre 150 à 250 mm, il y'a un verre séparé.
La séparation est réalisée selon votre situation - l'ajustement nécessaire sera calculée en usine.
Constructions en "U" sont seulement possibles sur requête. Voir rubrique „cabines en U".

stila 2000

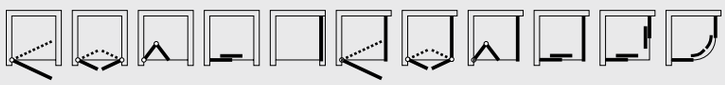





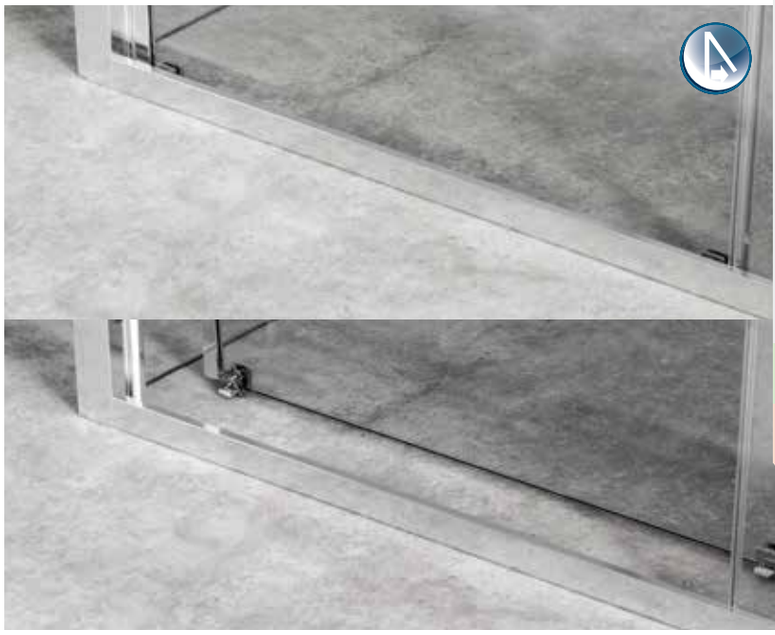











Porte battante à 2 éléments

avec cadre

pour montage dans niche,
avec paroi latérale ou avec paroi latérale raccourcie
2 éléments battants

CR-PT2

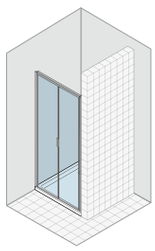

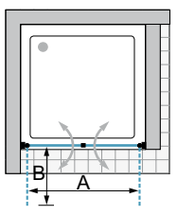

Informations produit

La porte est livrée avec la plage de réglage suivante: pour niche ou avec paroi latérale courte -15 / +22 mm / porte avec paroi latérale -9 / +28 mm.

Paroi latérale

cadre partiel

CR-S

/+

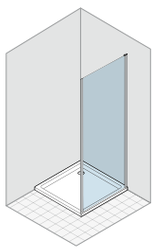

Informations produit
réversible
La paroi latérale est livrée avec une extensibilté de-10 / +19 mm.

Paroi latérale raccourcie

cadre partiel

CR-SV R
charnière à droite

CR-SV L
charnière à gauche

/+

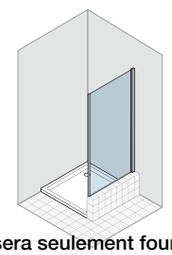

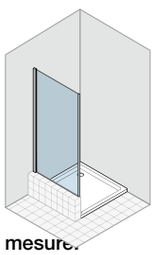

Cet article sera seulement fourni sur mesure.
Une prise de mesure est indispensable.
Veuillez utiliser nos feuilles de mesures spéciales ou contactez notre service de prise de mesures.

Couleur

SIL SHL WEI

Épaisseur du verre

6 mm

Verres

Verre „Sekurit“

	Protect	ProCare
A10	•	•
C10	•	
TS10	•	•
VB10	•	•
VM10	•	•

Porte battante à 2 éléments

avec cadre

CR-PT2 ...	MONTAGE BAC DE DOUCHE VWM extensibilité largeur		largeur entrée	rayon d´ouverture	Verre „Sekurit“ 6 mm	Hauteur: 1950 mm Couleur	
	pour montage en niche / élém. latérale courte	pour montage avec paroi latérale	A	B		SIL/WEI	SHL
ARTICLE STANDARD							
... 700	666 - 703	682 - 719	554	279	A10	**656**	**820**
... 750	716 - 753	732 - 769	604	304	A10	**656**	**820**
... 800	766 - 803	782 - 819	654	329	A10	**695**	**869**
... 850	816 - 853	832 - 869	704	354	A10	**731**	**914**
... 900	866 - 903	882 - 919	754	379	A10	**731**	**914**
... 1000	966 - 1003	982 - 1019	854	429	A10	**779**	**974**
MESURE SPÉCIALE	**largeur spéciale**	**hauteur standard**					
... SB1	de 600 à 800	1950	niche 473-673 porte+paroi lat. 463-663	238-338 233-333	A10	**716**	**895**
... SB2	de 801 à 900	1950	niche 674-773 porte+paroi lat. 664-763	339-388 334-383	A10	**754**	**943**
... SB3	de 901 à 1000	1950	niche 774-873 porte+paroi lat. 764-863	389-438 384-433	A10	**803**	**1.004**
... SB4 •	de 1001 à 1100	1950	niche 874-973 porte+paroi lat. 864-963	439-488 434-483	A10	**856**	**1.070**
MESURE SPÉCIALE	**largeur spéciale**	**hauteur spéciale**					
... SH1	de 600 à 800	jusqu'a 1950	niche 473-673 porte+paroi lat. 463-663	238-338 233-333	A10	**880**	**1.100**
... SH2	de 801 à 900	jusqu'a 1950	niche 674-773 porte+paroi lat. 664-763	339-388 334-383	A10	**916**	**1.145**
... SH3	de 901 à 1000	jusqu'a 1950	niche 774-873 porte+paroi lat. 764-863	389-438 384-433	A10	**964**	**1.205**
... SH4 •	de 1001 à 1100	jusqu'a 1950	niche 874-973 porte+paroi lat. 864-963	439-488 434-483	A10	**1.004**	**1.255**
DÉCOUPE OBLIQUE/INTERNE	non réalisables pour cet article					-	

Paroi latérale

Paroi latérale raccourcie

cadre partiel

CR-S ...		CR-SV L ... CR-SV R ...	MONTAGE BAC DE DOUCHE VWM extensibilité largeur		Verre „Sekurit“ 6 mm	Hauteur: 1950 mm Couleur	
			adaptable sur un tub de douche de... à...			SIL/WEI	SHL
ARTICLE STANDARD							
... 700 **... 750**			673 - 702 723 - 752		A10	**428**	**514**
... 800			773 - 802		A10	**444**	**533**
... 850			823 - 852		A10	**464**	**557**
... 900			873 - 902		A10	**464**	**557**
... 1000			973 - 1002		A10	**496**	**595**
... 1200 •			1173 - 1202		A10	**534**	**641**
MESURE SPÉCIALE	**hauteur**		**hauteur**	**largeur spéciale**			
... SB1	1950	**... SB1**	jusqu'a 1700	de 134 à 800	A10	**444**	**533**
... SB2	1950	**... SB2**	jusqu'a 1700	de 801 à 900	A10	**473**	**568**
... SB3	1950	**... SB3**	jusqu'a 1700	de 901 à 1050	A10	**506**	**607**
... SB4 •	1950	**... SB4 •**	jusqu'a 1700	de 1051 à 1200	A10	**545**	**654**
MESURE SPÉCIALE	**hauteur**		**hauteur**	**largeur spéciale**			
... SH0	jusqu'a 1950	**... SH0**	de 1701 à 1950	de 134 à 500	A10	**444**	**533**
... SH1	jusqu'a 1950	**... SH1**	de 1701 à 1950	de 134 à 800	A10	**589**	**707**
... SH2	jusqu'a 1950	**... SH2**	de 1701 à 1950	de 801 à 900	A10	**643**	**772**
... SH3	jusqu'a 1950	**... SH3**	de 1701 à 1950	de 901 à 1050	A10	**675**	**810**
... SH4 •	jusqu'a 1950	**... SH4 •**	de 1701 à 1950	de 1051 à 1200	A10	**713**	**856**
DÉCOUPE OBLIQUE/INTERNE	En cas de coupes en biseau et encoches, on applique principalement le prix de la dimension spéciale de référence (largeur ou hauteur). La valeur indiquée à droite est ajoutée au prix de l'article spécial de référence.					Prix supplémentaire	
découpe oblique ou interne	Découpe possible uniquement sur le côté de la fixation murale / pour les découpes obliques jusqu'à 8 mm, aucun supplément.					**94**	
découpe oblique et interne	Découpe possible uniquement sur le côté de la fixation murale / pour les découpes obliques jusqu'à 8 mm, aucun supplément.					**131**	

VERRES		porte	paroi latérale	paroi latérale raccourcie
A10	verre clair	**0**	**0**	**0**
C10	Cincillà	**39**	**39**	**39**
TS10 | VM10	Privé | Nebula	**129**	**103**	**103**
VB10	Nubes	**129**	**non disponible**	**non disponible**
VB10 L/R	Nubes Pour ce verre, il faut préciser la position du paroi latérale (gauche/droite).	**non disponible**	**103**	**non disponible**

TRAITEMENT DU VERRE	Traitement de surface du verre (il est impossible d'appliquer les deux traitements sur un seul verre)	porte	paroi latérale	paroi latérale raccourcie
Protect	Protection de la surface du verre avec effet anti-gouttes (glissement de l'eau plus rapide).	**134**	**134**	**134**
ProCare	Protection de la surface du verre anticorrosion (TIMELESS).	**151**	**151**	**151**

Pour l'article „mesure spéciale en largeur“ ou „ mesure spéciale en largeur et/ou hauteur“ entrer la mesure souhaitée.
Pour indications spéciales ou restrictions, voir détails à la fin de la gamme de produit.

Note pour montage au sol
Si cette cabine est installée dans une niche ou avec une paroi latérale courte, elle est aussi adaptée pour un montage au sol, moitié du verre. Attention, la position des profilés au mur est modifiée. Voir indications détaillées à la fin de la collection ou sur la feuille pour montage. Pour porte avec paroi latérale, montage au sol, voir article spécifique.



Porte battante à 2 éléments

avec cadre

pour combinaison avec paroi latérale
2 éléments battants

CR-PT2

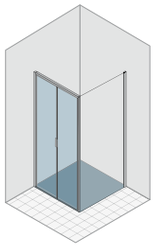

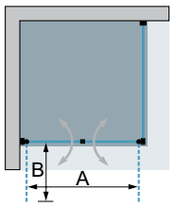

Informations produit

La porte est livrée avec une extensibilté de -11 / +26 mm.

Cet article sera seulement fourni sur mesure.
Une prise de mesure est indispensable.
Veuillez utiliser nos feuilles de mesures spéciales ou contactez notre service de prise de mesures.

Paroi latérale

avec cadre

CR-S

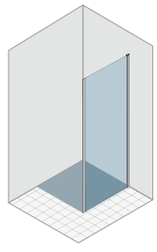

Informations produit
réversible
La paroi latérale est livrée avec une extensibilté de-10 / +19 mm.

Cet article sera seulement fourni sur mesure.
Une prise de mesure est indispensable.
Veuillez utiliser nos feuilles de mesures spéciales ou contactez notre service de prise de mesures.

Couleur

SIL SHL WEI

Épaisseur du verre

6 mm

Verres

Verre „Sekurit“

	Protect	ProCare
A10	•	•
C10	•	
TS10	•	•
VB10	•	•
VM10	•	•

Porte battante à 2 éléments

CR-PT2 ...	MONTAGE RAS DU SOL - moitié du verre mesures situation		largeur entrée	rayon d´ouverture	Verre „Sekurit“ 6 mm	avec cadre Hauteur: 1950 mm Couleur	
	adaptable su mesure installation		A	B		SIL/WEI	SHL
MESURE SPÉCIALE	**largeur spéciale**	**hauteur standard**					
... XB1	de 600 à 800	1950	472 - 672	238 - 338	A10	**716**	**895**
... XB2	de 801 à 900	1950	673 - 772	339 - 388	A10	**754**	**943**
... XB3	de 901 à 1000	1950	773 - 872	389 - 438	A10	**803**	**1.004**
... XB4 •	de 1001 à 1100	1950	873 - 972	439 - 488	A10	**856**	**1.070**
MESURE SPÉCIALE	**largeur spéciale**	**hauteur spéciale**					
... XH1	de 600 à 800	jusqu'a 1950	472 - 672	238 - 338	A10	**880**	**1.100**
... XH2	de 801 à 900	jusqu'a 1950	673 - 772	339 - 388	A10	**916**	**1.145**
... XH3	de 901 à 1000	jusqu'a 1950	773 - 872	389 - 438	A10	**964**	**1.205**
... XH4 •	de 1001 à 1100	jusqu'a 1950	873 - 972	439 - 488	A10	**1.004**	**1.255**
DÉCOUPE OBLIQUE/INTERNE	non réalisables pour cet article					-	

Paroi latérale

CR-S ...	MONTAGE RAS DU SOL - moitié du verre mesures situation		Verre „Sekurit“ 6 mm	avec cadre Hauteur: 1950 mm Couleur	
	adaptable su mesure installation			SIL/WEI	SHL
MESURE SPÉCIALE	**largeur spéciale**	**hauteur standard**			
... XB1	de 134 à 800	1950	A10	**444**	**533**
... XB2	de 801 à 900	1950	A10	**473**	**568**
... XB3	de 901 à 1050	1950	A10	**506**	**607**
... XB4 •	de 1051 à 1200	1950	A10	**545**	**654**
MESURE SPÉCIALE	**largeur spéciale**	**hauteur spéciale**			
... XH1	de 134 à 800	jusqu'a 1950	A10	**589**	**707**
... XH2	de 801 à 900	jusqu'a 1950	A10	**643**	**772**
... XH3	de 901 à 1050	jusqu'a 1950	A10	**675**	**810**
... XH4 •	de 1051 à 1200	jusqu'a 1950	A10	**713**	**856**
DÉCOUPE OBLIQUE/INTERNE	En cas de coupes en biseau et encoches, on applique principalement le prix de la dimension spéciale de référence (largeur ou hauteur). La valeur indiquée à droite est ajoutée au prix de l'article spécial de référence.			Prix supplémentaire	
découpe oblique ou interne	Découpe possible uniquement sur le côté de la fixation murale / pour les découpes obliques jusqu'à 8 mm, aucun supplément.			**94**	
découpe oblique et interne	Découpe possible uniquement sur le côté de la fixation murale / pour les découpes obliques jusqu'à 8 mm, aucun supplément.			**131**	

VERRES		porte	paroi latérale	paroi latérale raccourcie
A10	verre clair	**0**	**0**	**0**
C10	Cincillà	**39**	**39**	**39**
TS10 | VM10	Privé | Nebula	**129**	**103**	**103**
VB10	Nubes	**129**	**non disponible**	**non disponible**
VB10 L/R	Nubes Pour ce verre, il faut préciser la position du paroi latérale (gauche/droite).	**non disponible**	**103**	**non disponible**

TRAITEMENT DU VERRE	Traitement de surface du verre (il est impossible d'appliquer les deux traitements sur un seul verre)	porte	paroi latérale	paroi latérale raccourcie
Protect	Protection de la surface du verre avec effet anti-gouttes (glissement de l'eau plus rapide).	**134**	**134**	**134**
ProCare	Protection de la surface du verre anticorrosion (TIMELESS).	**151**	**151**	**151**

Pour l'article „mesure spéciale en largeur“ ou „ mesure spéciale en largeur et/ou hauteur“ entrer la mesure souhaitée.
Ces articles sont adaptés pour montage au sol, moitié du verre. Pour indications spéciales, restrictions ou INFORMATIONS SUR LA MONTAGE pour montage au sol - moitié du verre, voir détails à la fin de la gamme de produit.







Porte battante 1 élément

avec cadre

pour montage dans niche,
avec paroi latérale ou avec paroi latérale raccourcie
1 élément battant

CR-PT1 L
charnière à gauche

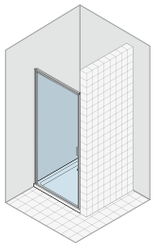

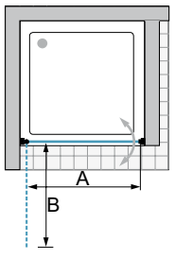

CR-PT1 R
charnière à droite

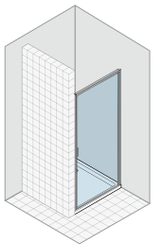

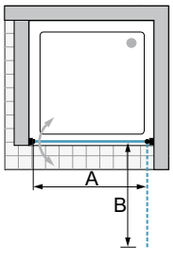

Informations produit

La porte est livrée avec la plage de réglage suivante: pour niche ou avec paroi latérale courte -15 / +22 mm / porte avec paroi latérale -9 / +28 mm.

Paroi latérale

cadre partiel

CR-S

/+

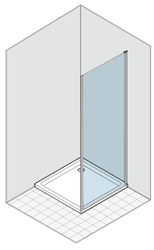

Informations produit
réversible
La paroi latérale est livrée avec une extensibilté de-10 / +19 mm.

Paroi latérale raccourcie

cadre partiel

CR-SV R
charnière à droite

CR-SV L
charnière à gauche

/+

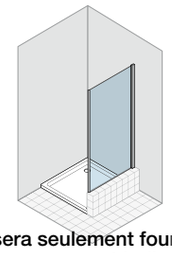

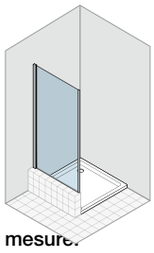

Cet article sera seulement fourni sur mesure.
Une prise de mesure est indispensable.
Veuillez utiliser nos feuilles de mesures spéciales ou contactez notre service de prise de mesures.

Couleur

SIL SHL WEI

Épaisseur du verre

6 mm

Verres

Verre „Sekurit“

	Protect	ProCare
A10	•	•
C10	•	
TS10	•	•
VB10	•	•
VM10	•	•

Porte battante 1 élément

CR-PT1 L ... CR-PT1 R ...	MONTAGE BAC DE DOUCHE VWM extensibilité largeur		largeur entrée	rayon d´ouverture	Verre „Sekurit“ 6 mm	avec cadre Hauteur: 1950 mm Couleur	
	pour montage en niche / élém. latérale courte	pour montage avec paroi latérale	A	B		SIL/WEI	SHL
ARTICLE STANDARD							
... 700	664 - 701	680 - 717	579	581	A10	**640**	**768**
... 750	714 - 751	730 - 767	629	631	A10	**640**	**768**
... 800	764 - 801	780 - 817	679	681	A10	**653**	**784**
... 850	814 - 851	830 - 867	729	731	A10	**693**	**832**
... 900	864 - 901	880 - 917	779	781	A10	**693**	**832**
MESURE SPÉCIALE	**largeur spéciale**	**hauteur standard**					
... SB1	de 500 à 800	1950	niche 400-700 porte+paroi lat. 360-690	402-702 392-692	A10	**673**	**808**
... SB2	de 801 à 900	1950	niche 701-800 porte+paroi lat. 691-790	703-802 693-792	A10	**714**	**857**
... SB3	de 901 à 1000	1950	niche 801-900 porte+paroi lat. 791-890	803-902 793-892	A10	**761**	**913**
MESURE SPÉCIALE	**largeur spéciale**	**hauteur spéciale**					
... SH1	de 500 à 800	jusqu‘a 1950	niche 400-700 porte+paroi lat. 360-690	402-702 392-692	A10	**838**	**1.006**
... SH2	de 801 à 900	jusqu‘a 1950	niche 701-800 porte+paroi lat. 691-790	703-802 693-792	A10	**878**	**1.054**
... SH3	de 901 à 1000	jusqu‘a 1950	niche 801-900 porte+paroi lat. 791-890	803-902 793-892	A10	**918**	**1.102**
DÉCOUPE OBLIQUE/INTERNE	non réalisables pour cet article					-	

Paroi latérale

Paroi latérale raccourcie

CR-S ...		CR-SV L ... CR-SV R ...	MONTAGE BAC DE DOUCHE VWM extensibilité largeur		Verre „Sekurit“ 6 mm	cadre partiel Hauteur: 1950 mm Couleur	
			adaptable sur un tub de douche de... à...			SIL/WEI	SHL
ARTICLE STANDARD							
... 700 **... 750**			673 - 702 723 - 752		A10	**428**	**514**
... 800			773 - 802		A10	**444**	**533**
... 850			823 - 852		A10	**464**	**557**
... 900			873 - 902		A10	**464**	**557**
... 1000			973 - 1002		A10	**496**	**595**
... 1200 •			1173 - 1202		A10	**534**	**641**
MESURE SPÉCIALE	**hauteur**		**hauteur**	**largeur spéciale**			
... SB1	1950	**... SB1**	jusqu‘a 1700	de 134 à 800	A10	**444**	**533**
... SB2	1950	**... SB2**	jusqu‘a 1700	de 801 à 900	A10	**473**	**568**
... SB3	1950	**... SB3**	jusqu‘a 1700	de 901 à 1050	A10	**506**	**607**
... SB4 •	1950	**... SB4 •**	jusqu‘a 1700	de 1051 à 1200	A10	**545**	**654**
MESURE SPÉCIALE	**hauteur**		**hauteur**	**largeur spéciale**			
... SH0	jusqu‘a 1950	**... SH0**	de 1701 à 1950	de 134 à 500	A10	**444**	**533**
... SH1	jusqu‘a 1950	**... SH1**	de 1701 à 1950	de 134 à 800	A10	**589**	**707**
... SH2	jusqu‘a 1950	**... SH2**	de 1701 à 1950	de 801 à 900	A10	**643**	**772**
... SH3	jusqu‘a 1950	**... SH3**	de 1701 à 1950	de 901 à 1050	A10	**675**	**810**
... SH4 •	jusqu‘a 1950	**... SH4 •**	de 1701 à 1950	de 1051 à 1200	A10	**713**	**856**
DÉCOUPE OBLIQUE/INTERNE	En cas de coupes en biseau et encoches, on applique principalement le prix de la dimension spéciale de référence (largeur ou hauteur). La valeur indiquée à droite est ajoutée au prix de l‘article spécial de référence.					Prix supplémentaire	
découpe oblique ou interne	Découpe possible uniquement sur le côté de la fixation murale / pour les découpes obliques jusqu‘à 8 mm, aucun supplément.					**94**	
découpe oblique et interne	Découpe possible uniquement sur le côté de la fixation murale / pour les découpes obliques jusqu‘à 8 mm, aucun supplément.					**131**	

VERRES		porte	paroi lat. paroi lat. raccourcie
A10	verre clair	**0**	**0**
C10	Cincillà	**39**	**39**
TS10 | VB10 | VM10	Privé | Nubes | Nebula	**103**	**103**

TRAITEMENT DU VERRE	Traitement de surface du verre (il est impossible d‘appliquer les deux traitements sur un seul verre)	porte	paroi lat. paroi lat. raccourcie
Protect	Protection de la surface du verre avec effet anti-gouttes (glissement de l‘eau plus rapide).	**134**	**134**
ProCare	Protection de la surface du verre anticorrosion (TIMELESS).	**151**	**151**

Pour l‘article „mesure spéciale en largeur“ ou „ mesure spéciale en largeur et/ou hauteur“ entrer la mesure souhaitée.
Pour indications spéciales ou restrictions, voir détails à la fin de la gamme de produit.

Note pour montage au sol
Si cette cabine est installée dans une niche ou avec une paroi latérale courte, elle est aussi adaptée pour un montage au sol, moitié du verre. Attention, la position des profilés au mur est modifiée.
Voir indications détaillées à la fin de la collection ou sur la feuille pour montage.
Pour porte avec paroi latérale, montage au sol, voir article spécifique.



Porte battante 1 élément

avec cadre

pour combinaison avec paroi latérale
1 élément battant

CR-PT1 L
charnière à gauche

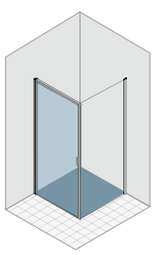

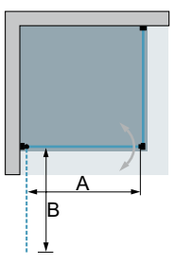

CR-PT1 R
charnière à droite

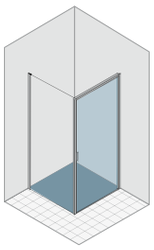

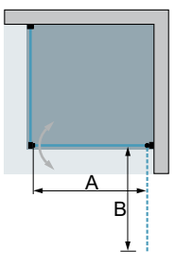

Informations produit

La porte est livrée avec une extensibilté de -13 / +24 mm.

Cet article sera seulement fourni sur mesure.
Une prise de mesure est indispensable.
Veuillez utiliser nos feuilles de mesures spéciales ou contactez notre service de prise de mesures.

Paroi latérale

avec cadre

CR-S

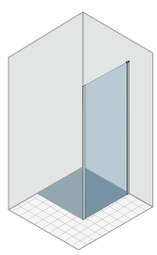

Informations produit
réversible
La paroi latérale est livrée avec une extensibilté de-10 / +19 mm.

Cet article sera seulement fourni sur mesure.
Une prise de mesure est indispensable.
Veuillez utiliser nos feuilles de mesures spéciales ou contactez notre service de prise de mesures.

Couleur

SIL SHL WEI

Épaisseur du verre

6 mm

Verres

Verre „Sekurit“

	Protect	ProCare
A10	•	•
C10	•	
TS10	•	•
VB10	•	•
VM10	•	•

Porte battante 1 élément

CR-PT1 L ... CR-PT1 R ...	MONTAGE RAS DU SOL - moitié du verre mesures situation		largeur entrée	rayon d´ouverture	Verre „Sekurit“ 6 mm	avec cadre Hauteur: 1950 mm Couleur	
	adaptable su mesure installation		A	B		SIL/WEI	SHL
MESURE SPÉCIALE	**largeur spéciale**	**hauteur standard**					
... XB1	de 500 à 800	1950	397 - 697	399 - 699	A10	**673**	**808**
... XB2	de 801 à 900	1950	698 - 797	700 - 799	A10	**714**	**857**
... XB3	de 901 à 1000	1950	798 - 897	800 - 899	A10	**761**	**913**
MESURE SPÉCIALE	**largeur spéciale**	**hauteur spéciale**					
... XH1	de 500 à 800	jusqu'a 1950	397 - 697	399 - 699	A10	**838**	**1.006**
... XH2	de 801 à 900	jusqu'a 1950	698 - 797	700 - 799	A10	**878**	**1.054**
... XH3	de 901 à 1000	jusqu'a 1950	798 - 897	800 - 899	A10	**918**	**1.102**
DÉCOUPE OBLIQUE/INTERNE	non réalisables pour cet article					-	

Paroi latérale

CR-S$_{article}$	MONTAGE RAS DU SOL - moitié du verre mesures situation		Verre „Sekurit“ 6 mm	avec cadre Hauteur: 1950 mm Couleur	
	adaptable su mesure installation			SIL/WEI	SHL
MESURE SPÉCIALE	**largeur spéciale**	**hauteur standard**			
... XB1	de 134 à 800	1950	A10	**444**	**533**
... XB2	de 801 à 900	1950	A10	**473**	**568**
... XB3	de 901 à 1050	1950	A10	**506**	**607**
... XB4 •	de 1051 à 1200	1950	A10	**545**	**654**
MESURE SPÉCIALE	**largeur spéciale**	**hauteur spéciale**			
... XH1	de 134 à 800	jusqu'a 1950	A10	**589**	**707**
... XH2	de 801 à 900	jusqu'a 1950	A10	**643**	**772**
... XH3	de 901 à 1050	jusqu'a 1950	A10	**675**	**810**
... XH4 •	de 1051 à 1200	jusqu'a 1950	A10	**713**	**856**
DÉCOUPE OBLIQUE/INTERNE	En cas de coupes en biseau et encoches, on applique principalement le prix de la dimension spéciale de référence (largeur ou hauteur). La valeur indiquée à droite est ajoutée au prix de l'article spécial de référence.			Prix supplémentaire	
découpe oblique ou interne	Découpe possible uniquement sur le côté de la fixation murale / pour les découpes obliques jusqu'à 8 mm, aucun supplément.			**94**	
découpe oblique et interne	Découpe possible uniquement sur le côté de la fixation murale / pour les découpes obliques jusqu'à 8 mm, aucun supplément.			**131**	

VERRES		porte	paroi lat. paroi lat. raccourcie
A10	verre clair	**0**	**0**
C10	Cincillà	**39**	**39**
TS10 | VB10 | VM10	Privé | Nubes | Nebula	**103**	**103**

TRAITEMENT DU VERRE	Traitement de surface du verre (il est impossible d'appliquer les deux traitements sur un seul verre)	porte	paroi lat. paroi lat. raccourcie
Protect	Protection de la surface du verre avec effet anti-gouttes (glissement de l'eau plus rapide).	**134**	**134**
ProCare	Protection de la surface du verre anticorrosion (TIMELESS).	**151**	**151**

Pour l'article „mesure spéciale en largeur“ ou „ mesure spéciale en largeur et/ou hauteur“ entrer la mesure souhaitée.
Ces articles sont adaptés pour montage au sol, moitié du verre. Pour indications spéciales, restrictions ou INFORMATIONS SUR LA MONTAGE pour montage au sol - moitié du verre, voir détails à la fin de la gamme de produit.







Porte pliante à 2 éléments

avec cadre

pour montage dans niche,
avec paroi latérale ou avec paroi latérale raccourcie
2 éléments pliants

CR-FT L
charnière à gauche

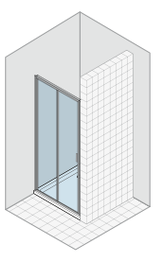

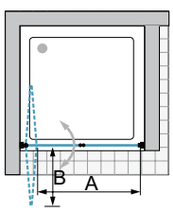

CR-FT R
charnière à droite

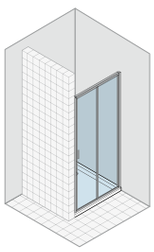

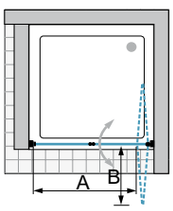

Informations produit

La porte est livrée avec la plage de réglage suivante: pour niche ou avec paroi latérale courte -15 / +22 mm / porte avec paroi latérale -9 / +28 mm.

Paroi latérale

cadre partiel

CR-S

/+

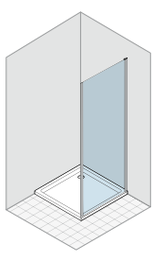

Informations produit
réversible
La paroi latérale est livrée avec une extensibilté de-10 / +19 mm.

Paroi latérale raccourcie

cadre partiel

CR-SV R
charnière à droite

CR-SV L
charnière à gauche

/+

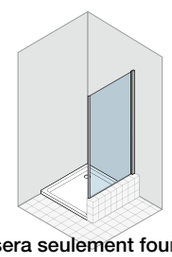

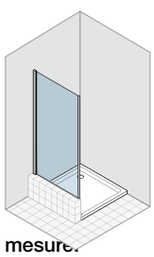

Cet article sera seulement fourni sur mesure.
Une prise de mesure est indispensable.
Veuillez utiliser nos feuilles de mesures spéciales ou contactez notre service de prise de mesures.

Couleur

SIL SHL WEI

Épaisseur du verre

6 mm

Verres

Verre „Sekurit“

	Protect	ProCare
A10	•	•
C10	•	
TS10	•	•
VB10	•	•
VM10	•	•

Porte pliante à 2 éléments

CR-FT L ... CR-FT R ...	MONTAGE BAC DE DOUCHE VWM extensibilité largeur		largeur entrée	rayon d´ouverture	Verre „Sekurit“ 6 mm	avec cadre Hauteur: 1950 mm Couleur	
	pour montage en niche / élém. latérale courte	pour montage avec paroi latérale	A	B		SIL/WEI	SHL
ARTICLE STANDARD							
... 700	de 664 à 701	680 - 717	503	284	A10	**699**	**874**
... 750	de 714 à 751	730 - 767	547	309	A10	**699**	**874**
... 800	de 764 à 801	780 - 817	591	333	A10	**736**	**920**
... 850	de 814 à 851	830 - 867	647	359	A10	**783**	**979**
... 900	de 864 à 901	880 - 917	679	383	A10	**783**	**979**
MESURE SPÉCIALE	**largeur spéciale**	**hauteur standard**					
... SB1	de 600 à 800	1950	niche 437-612 porte+paroi lat. 427-602	244-343 239-339	A10	**759**	**949**
... SB2	de 801 à 900	1950	niche 613-700 porte+paroi lat. 603-690	344-393 339-388	A10	**806**	**1.008**
... SB3	de 901 à 1000	1950	niche 701-788 porte+paroi lat. 691-778	394-443 389-438	A10	**861**	**1.076**
MESURE SPÉCIALE	**largeur spéciale**	**hauteur spéciale**					
... SH1	de 600 à 800	jusqu‘a 1950	niche 437-612 porte+paroi lat. 427-602	244-343 239-339	A10	**921**	**1.151**
... SH2	de 801 à 900	jusqu‘a 1950	niche 613-700 porte+paroi lat. 603-690	344-393 339-388	A10	**968**	**1.210**
... SH3	de 901 à 1000	jusqu‘a 1950	niche 701-788 porte+paroi lat. 691-778	394-443 389-438	A10	**1.008**	**1.260**
DÉCOUPE OBLIQUE/INTERNE	non réalisables pour cet article					-	

Paroi latérale

Paroi latérale raccourcie

CR-S ...		CR-SV L ... CR-SV R ...	MONTAGE BAC DE DOUCHE VWM extensibilité largeur		Verre „Sekurit“ 6 mm	cadre partiel Hauteur: 1950 mm Couleur	
			adaptable sur un tub de douche de... à...			SIL/WEI	SHL
ARTICLE STANDARD							
... 700 **... 750**			673 - 702 723 - 752		A10	**428**	**514**
... 800			773 - 802		A10	**444**	**533**
... 850			823 - 852		A10	**464**	**557**
... 900			873 - 902		A10	**464**	**557**
... 1000			973 - 1002		A10	**496**	**595**
... 1200 •			1173 - 1202		A10	**534**	**641**
MESURE SPÉCIALE	**hauteur**		**hauteur**	**largeur spéciale**			
... SB1	1950	**... SB1**	jusqu‘a 1700	de 134 à 800	A10	**444**	**533**
... SB2	1950	**... SB2**	jusqu‘a 1700	de 801 à 900	A10	**473**	**568**
... SB3	1950	**... SB3**	jusqu‘a 1700	de 901 à 1050	A10	**506**	**607**
... SB4 •	1950	**... SB4 •**	jusqu‘a 1700	de 1051 à 1200	A10	**545**	**654**
MESURE SPÉCIALE	**hauteur**		**hauteur**	**largeur spéciale**			
... SH0	jusqu‘a 1950	**... SH0**	de 1701 à 1950	de 134 à 500	A10	**444**	**533**
... SH1	jusqu‘a 1950	**... SH1**	de 1701 à 1950	de 134 à 800	A10	**589**	**707**
... SH2	jusqu‘a 1950	**... SH2**	de 1701 à 1950	de 801 à 900	A10	**643**	**772**
... SH3	jusqu‘a 1950	**... SH3**	de 1701 à 1950	de 901 à 1050	A10	**675**	**810**
... SH4 •	jusqu‘a 1950	**... SH4 •**	de 1701 à 1950	de 1051 à 1200	A10	**713**	**856**
DÉCOUPE OBLIQUE/INTERNE	En cas de coupes en biseau et encoches, on applique principalement le prix de la dimension spéciale de référence (largeur ou hauteur). La valeur indiquée à droite est ajoutée au prix de l‘article spécial de référence.					Prix supplémentaire	
découpe oblique ou interne	Découpe possible uniquement sur le côté de la fixation murale / pour les découpes obliques jusqu‘à 8 mm, aucun supplément.					**94**	
découpe oblique et interne	Découpe possible uniquement sur le côté de la fixation murale / pour les découpes obliques jusqu‘à 8 mm, aucun supplément.					**131**	

VERRES		porte	paroi latérale
A10	verre clair	**0**	**0**
C10	Cincillà	**39**	**39**
TS10 | VM10	Privé | Nebula	**129**	**103**
VB10	Nubes	**129**	**non disponible**
VB10 L/R	Nubes Pour ce verre, il faut préciser la position du paroi latérale (gauche/droite).	**non disponible**	**103**

TRAITEMENT DU VERRE	Traitement de surface du verre (il est impossible d‘appliquer les deux traitements sur un seul verre)	porte	paroi latérale
Protect	Protection de la surface du verre avec effet anti-gouttes (glissement de l‘eau plus rapide).	**134**	**134**
ProCare	Protection de la surface du verre anticorrosion (TIMELESS).	**151**	**151**

Pour l‘article „mesure spéciale en largeur“ ou „ mesure spéciale en largeur et/ou hauteur“ entrer la mesure souhaitée.
Pour indications spéciales ou restrictions, voir détails à la fin de la gamme de produit.

Note pour montage au sol
Si cette cabine est installée dans une niche ou avec une paroi latérale courte, elle est aussi adaptée pour un montage au sol, moitié du verre. Attention, la position des profilés au mur est modifiée.
Voir indications détaillées à la fin de la collection ou sur la feuille pour montage.
Pour porte avec paroi latérale, montage au sol, voir article spécifique.



Porte pliante à 2 éléments

avec cadre

pour combinaison avec paroi latérale
2 éléments pliants

CR-FT L
charnière à gauche

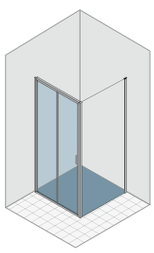

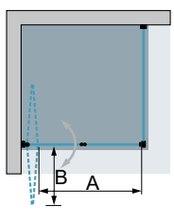

CR-FT R
charnière à droite

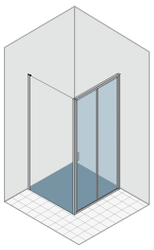

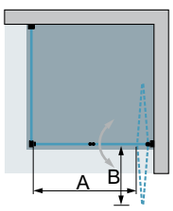

Informations produit

La porte est livrée avec une extensibilté de -13 / +24 mm.

Cet article sera seulement fourni sur mesure.
Une prise de mesure est indispensable.
Veuillez utiliser nos feuilles de mesures spéciales ou contactez notre service de prise de mesures.

Paroi latérale

avec cadre

CR-S

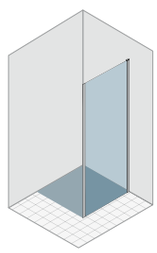

Informations produit
réversible
La paroi latérale est livrée avec une extensibilté de-10 / +19 mm.

Cet article sera seulement fourni sur mesure.
Une prise de mesure est indispensable.
Veuillez utiliser nos feuilles de mesures spéciales ou contactez notre service de prise de mesures.

Couleur

SIL SHL WEI

Épaisseur du verre

6 mm

Verres

Verre „Sekurit“

	Protect	ProCare
A10	•	•
C10	•	
TS10	•	•
VB10	•	•
VM10	•	•

Porte pliante à 2 éléments

CR-FT L ... CR-FT R ...	MONTAGE RAS DU SOL - moitié du verre mesures situation		largeur entrée	rayon d´ouverture	Verre „Sekurit“ 6 mm	avec cadre Hauteur: 1950 mm Couleur	
	adaptable su mesure installation		A	B		SIL/WEI	SHL
MESURE SPÉCIALE	**largeur spéciale**	**hauteur standard**					
... XB1	de 600 à 800	1950	431 - 607	243 - 342	A10	**759**	**949**
... XB2	de 801 à 900	1950	608 - 695	343 - 392	A10	**806**	**1.008**
... XB3	de 901 à 1000	1950	696 - 783	393 - 442	A10	**861**	**1.076**
MESURE SPÉCIALE	**largeur spéciale**	**hauteur spéciale**					
... XH1	de 600 à 800	1 950	431 - 607	243 - 342	A10	**921**	**1.151**
... XH2	de 801 à 900	1 950	608 - 695	343 - 392	A10	**968**	**1.210**
... XH3	de 901 à 1000	1 950	696 - 783	393 - 442	A10	**1.008**	**1.260**
DÉCOUPE OBLIQUE/INTERNE	non réalisables pour cet article					-	

Paroi latérale

CR-S ...	MONTAGE RAS DU SOL - moitié du verre mesures situation		Verre „Sekurit“ 6 mm	avec cadre Hauteur: 1950 mm Couleur	
	adaptable su mesure installation			SIL/WEI	SHL
MESURE SPÉCIALE	**largeur spéciale**	**hauteur standard**			
... XB1	de 134 à 800	1950	A10	**444**	**533**
... XB2	de 801 à 900	1950	A10	**473**	**568**
... XB3	de 901 à 1050	1950	A10	**506**	**607**
... XB4 •	de 1051 à 1200	1950	A10	**545**	**654**
MESURE SPÉCIALE	**largeur spéciale**	**hauteur spéciale**			
... XH1	de 134 à 800	jusqu'a 1950	A10	**589**	**707**
... XH2	de 801 à 900	jusqu'a 1950	A10	**643**	**772**
... XH3	de 901 à 1050	jusqu'a 1950	A10	**675**	**810**
... XH4 •	de 1051 à 1200	jusqu'a 1950	A10	**713**	**856**
DÉCOUPE OBLIQUE/INTERNE	En cas de coupes en biseau et encoches, on applique principalement le prix de la dimension spéciale de référence (largeur ou hauteur). La valeur indiquée à droite est ajoutée au prix de l'article spécial de référence.			Prix supplémentaire	
découpe oblique ou interne	Découpe possible uniquement sur le côté de la fixation murale / pour les découpes obliques jusqu'à 8 mm, aucun supplément.			**94**	
découpe oblique et interne	Découpe possible uniquement sur le côté de la fixation murale / pour les découpes obliques jusqu'à 8 mm, aucun supplément.			**131**	

VERRES		porte	paroi latérale
A10	verre clair	**0**	**0**
C10	Cincillà	**39**	**39**
TS10 | VM10	Privé | Nebula	**129**	**103**
VB10	Nubes	**129**	**non disponible**
VB10 L/R	Nubes Pour ce verre, il faut préciser la position du paroi latérale (gauche/droite).	**non disponible**	**103**

TRAITEMENT DU VERRE	Traitement de surface du verre (il est impossible d'appliquer les deux traitements sur un seul verre)	porte	paroi latérale
Protect	Protection de la surface du verre avec effet anti-gouttes (glissement de l'eau plus rapide).	**134**	**134**
ProCare	Protection de la surface du verre anticorrosion (TIMELESS).	**151**	**151**

Pour l'article „mesure spéciale en largeur“ ou „ mesure spéciale en largeur et/ou hauteur“ entrer la mesure souhaitée.
Ces articles sont adaptés pour montage au sol, moitié du verre. Pour indications spéciales, restrictions ou INFORMATIONS SUR LA MONTAGE pour montage au sol - moitié du verre, voir détails à la fin de la gamme de produit.



Porte pliante

pour niche
2 éléments pliants

cadre partiel

C6-FPN L
charnière à gauche

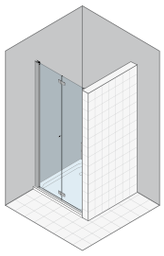

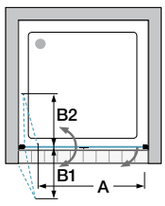

C6-FPN R
charnière à droite

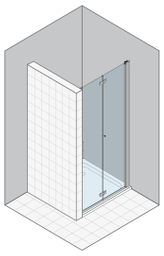

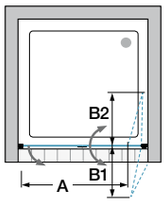

Informations produit
Sans profil horizontal.
Ouverture vers l'extérieur et l'intérieur.

La porte est livrée avec une extensibilté de -10 / +20 mm.

Couleur

SIL SHL

Épaisseur du verre

6 mm

Verres

Verre „Sekurit“

	Protect	ProCare
A10	•	•
C10	•	
TS10	•	•
VM10	•	•

Porte pliante

C6- FPN L ... C6- FPN R ...	extensibilité largeur		largeur entrée	rayon d´ouverture		axe pivotant	Verre „Sekurit“ 6 mm	cadre partiel Hauteur: 1950 mm Couleur	
	adaptable à niche de… à…		A	B1	B2	C		SIL	SHL
ARTICLE STANDARD									
… 700 **… 750**	676 - 704 726 - 754		595 645	316 341	328 353	45-63	A10	**828**	**952**
… 800	776 - 804		695	366	378	45-63	A10	**873**	**1.004**
… 900	876 - 904		795	416	578	45-63	A10	**926**	**1.065**
… 1000	976 - 1004		895	466	478	45-63	A10	**983**	**1.130**
… 1200	1176 - 1204		1095	566	578	45-63	A10	**1.051**	**1.209**
MESURE SPÉCIALE	**largeur spéciale**	**hauteur standard**							
… SB1	de 600 à 800	1950	509 - 709	273-373	285-385	45-63	A10	**925**	**1.064**
… SB2	de 801 à 900	1950	710 - 809	374-423	386-435	45-63	A10	**981**	**1.128**
… SB3	de 901 à 1000	1950	810 - 909	424-473	436-485	45-63	A10	**1.041**	**1.197**
… SB4	de 1001 à 1200	1950	910 - 1109	474-573	486-585	45-63	A10	**1.114**	**1.281**
MESURE SPÉCIALE	**largeur spéciale**	**hauteur spéciale**							
… SH1	de 600 à 800	jusqu'a 1950	509 - 709	273-373	285-385	45-63	A10	**1.055**	**1.213**
… SH2	de 801 à 900	jusqu'a 1950	710 - 809	374-423	386-435	45-63	A10	**1.109**	**1.275**
… SH3	de 901 à 1000	jusqu'a 1950	810 - 909	424-473	436-485	45-63	A10	**1.165**	**1.340**
… SH4	de 1001 à 1200	jusqu'a 1950	910 - 1109	474-573	486-585	45-63	A10	**1.234**	**1.419**
DÉCOUPE OBLIQUE/INTERNE	non réalisables pour cet article							-	

VERRES		porte
A10	verre clair	**0**
C10	Cincillà	**39**
TS10 | VM10	Privé | Nebula	**129**
VB10	Nubes	**129**
VB10 L/R	Nubes Pour ce verre, il faut préciser la position du paroi latérale (gauche/droite).	**non disponible**

TRAITEMENT DU VERRE	Traitement de surface du verre (il est impossible d'appliquer les deux traitements sur un seul verre)	porte
Protect	Protection de la surface du verre avec effet anti-gouttes (glissement de l'eau plus rapide).	**134**
ProCare	Protection de la surface du verre anticorrosion (TIMELESS).	**151**

Pour l'article „mesure spéciale en largeur“ ou „ mesure spéciale en largeur et/ou hauteur“ entrer la mesure souhaitée.
Ces articles sont adaptés seulement pour un montage sur receveur. Pour indications spéciales ou restrictions, voir détails à la fin de la gamme de produit.

Note pour montage au sol
Comme il s'agit d'une porte pour niche, elle est aussi adaptée pour le montage au sol - moitié verre. Attention, la position des profilés au mur est modifiée.
Voir indications détaillées à la fin de la collection ou sur la feuille pour montage.







Porte coulissante à 2 éléments

avec cadre

pour montage dans niche,
avec paroi latérale ou avec paroi latérale raccourcie
1 élément coulissant, 1 paroi fixe

CR-ST2 L
élément fixe gauche

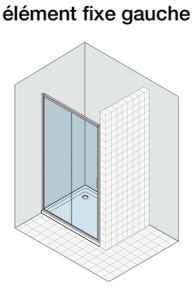

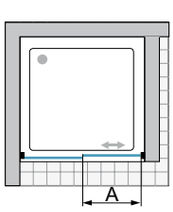

CR-ST2 R
élément fixe droit

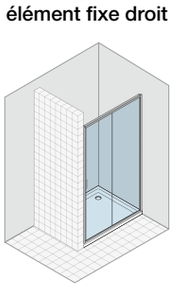

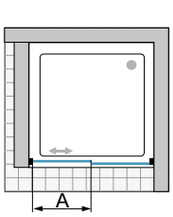

Informations produit
Avec profil horizontal sur l'élément fixe en bas.
La porte est livrée avec la plage de réglage suivante: pour niche ou avec paroi latérale courte -15 / +22 mm / porte avec paroi latérale -9 / +28 mm.

Paroi latérale

cadre partiel

CR-S

/+

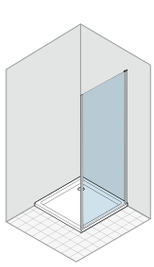

Informations produit
réversible
La paroi latérale est livrée avec une extensibilté de-10 / +19 mm.

Paroi latérale raccourcie

cadre partiel

CR-SV R
charnière à droite

CR-SV L
charnière à gauche

/+

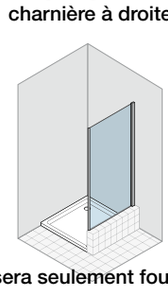

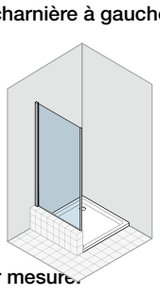

Cet article sera seulement fourni sur mesure.
Une prise de mesure est indispensable.
Veuillez utiliser nos feuilles de mesures spéciales ou contactez notre service de prise de mesures.

Couleur

SIL SHL WEI

Épaisseur du verre

6 mm

Verres

Verre „Sekurit"

	Protect	ProCare
A10	•	•
C10	•	
TS10	•	•
VB10	•	•
VM10	•	•

Porte coulissante à 2 éléments

CR-ST2 L ... CR-ST2 R ...	MONTAGE BAC DE DOUCHE VWM extensibilité largeur		largeur entrée	Verre „Sekurit“ 6 mm	avec cadre Hauteur: 1950 mm Couleur	
	pour montage en niche / élém. latérale courte	pour montage avec paroi latérale	A		SIL/WEI	SHL
ARTICLE STANDARD						
... 1000	964 - 1001	980 - 1017	426	A10	**816**	**979**
... 1200 •	1164 - 1201	1180 - 1217	526	A10	**870**	**1.044**
... 1400 •	1364 - 1401	1380 - 1417	626	A10	**926**	**1.111**
... 1500 •	1464 - 1501	1480 - 1517	676	A10	**965**	**1.158**
... 1600 •	1564 - 1601	1580 - 1617	726	A10	**1.004**	**1.205**
MESURE SPÉCIALE	**largeur spéciale**	**hauteur standard**				
... SB1	de 870 à 1000	1950	niche 372-437 porte+paroi lat. 367-432	A10	**841**	**1.009**
... SB2 •	de 1001 à 1200	1950	niche 438-537 porte+paroi lat. 433-532	A10	**896**	**1.075**
... SB3 •	de 1201 à 1400	1950	niche 538-637 porte+paroi lat. 533-632	A10	**954**	**1.145**
... SB4 •	de 1401 à 1600	1950	niche 638-737 porte+paroi lat. 633-732	A10	**1.034**	**1.241**
MESURE SPÉCIALE	**largeur spéciale**	**hauteur spéciale**				
... SH1	de 870 à 1000	jusqu'a 1950	niche 372-437 porte+paroi lat. 367-432	A10	**1.048**	**1.258**
... SH2 •	de 1001 à 1200	jusqu'a 1950	niche 438-537 porte+paroi lat. 433-532	A10	**1.101**	**1.321**
... SH3 •	de 1201 à 1400	jusqu'a 1950	niche 538-637 porte+paroi lat. 533-632	A10	**1.158**	**1.390**
... SH4 •	de 1401 à 1600	jusqu'a 1950	niche 638-737 porte+paroi lat. 633-732	A10	**1.235**	**1.482**
DÉCOUPE OBLIQUE/INTERNE	non réalisables pour cet article				-	
AC	automatic close				77	

Paroi latérale

Paroi latérale raccourcie

CR-S ...	.	CR-SV L ... CR-SV R ...	MONTAGE BAC DE DOUCHE VWM extensibilité largeur		Verre „Sekurit“ 6 mm	cadre partiel Hauteur: 1950 mm Couleur	
			adaptable sur un tub de douche de... à...			SIL/WEI	SHL
ARTICLE STANDARD							
... 700 **... 750**			673 - 702 723 - 752		A10	**428**	**514**
... 800			773 - 802		A10	**444**	**533**
... 850			823 - 852		A10	**464**	**557**
... 900			873 - 902		A10	**464**	**557**
... 1000			973 - 1002		A10	**496**	**595**
... 1200 •			1173 - 1202		A10	**534**	**641**
MESURE SPÉCIALE	**hauteur**		**hauteur**	**largeur spéciale**			
... SB1	1950	**... SB1**	jusqu'a 1700	de 134 à 800	A10	**444**	**533**
... SB2	1950	**... SB2**	jusqu'a 1700	de 801 à 900	A10	**473**	**568**
... SB3	1950	**... SB3**	jusqu'a 1700	de 901 à 1050	A10	**506**	**607**
... SB4 •	1950	**... SB4 •**	jusqu'a 1700	de 1051 à 1200	A10	**545**	**654**
MESURE SPÉCIALE	**hauteur**		**hauteur**	**largeur spéciale**			
... SH0	jusqu'a 1950	**... SH0**	de 1701 à 1950	de 134 à 500	A10	**444**	**533**
... SH1	jusqu'a 1950	**... SH1**	de 1701 à 1950	de 134 à 800	A10	**589**	**707**
... SH2	jusqu'a 1950	**... SH2**	de 1701 à 1950	de 801 à 900	A10	**643**	**772**
... SH3	jusqu'a 1950	**... SH3**	de 1701 à 1950	de 901 à 1050	A10	**675**	**810**
... SH4 •	jusqu'a 1950	**... SH4 •**	de 1701 à 1950	de 1051 à 1200	A10	**713**	**856**
DÉCOUPE OBLIQUE/INTERNE	En cas de coupes en biseau et encoches, on applique principalement le prix de la dimension spéciale de référence (largeur ou hauteur). La valeur indiquée à droite est ajoutée au prix de l'article spécial de référence.					Prix supplémentaire	
découpe oblique ou interne	Découpe possible uniquement sur le côté de la fixation murale / pour les découpes obliques jusqu'à 8 mm, aucun supplément.					**94**	
découpe oblique et interne	Découpe possible uniquement sur le côté de la fixation murale / pour les découpes obliques jusqu'à 8 mm, aucun supplément.					**131**	

VERRES		porte	paroi latérale
A10	verre clair	**0**	**0**
C10	Cincillà	**53**	**39**
TS10 | VB10 | VM10	Privé | Nubes | Nebula	**129**	**103**

TRAITEMENT DU VERRE	Traitement de surface du verre (il est impossible d'appliquer les deux traitements sur un seul verre)	porte	paroi latérale r
Protect	Protection de la surface du verre avec effet anti-gouttes (glissement de l'eau plus rapide).	**134**	**134**
ProCare	Protection de la surface du verre anticorrosion (TIMELESS).	**151**	**151**

Pour l'article „mesure spéciale en largeur“ ou „ mesure spéciale en largeur et/ou hauteur“ entrer la mesure souhaitée.
Ces articles sont adaptés seulement pour un montage sur receveur. Pour indications spéciales ou restrictions, voir détails à la fin de la gamme de produit.

Note pour montage au sol
La présence de profils horizontaux ne permet pas un montage au sol avec verre au milieu pour cet article.





Porte coulissante à 2 éléments

avec cadre

pour niche ou avec paroi latérale raccourcie
1 élément coulissant, 1 paroi fixe

C6-ST2N L
élément fixe gauche

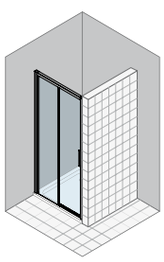

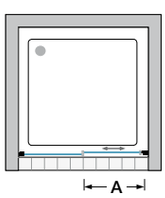

/+

Paroi latérale raccourcie

cadre partiel

CR-SV R
charnière à droite

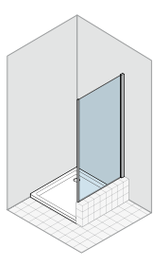

C6-ST2N R
élément fixe droit

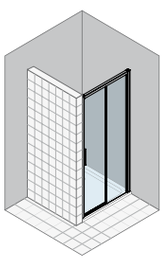

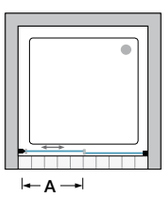

/+

CR-SV L
charnière à gauche

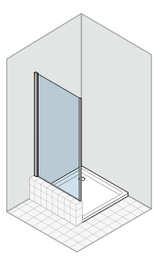

Informations produit
Sans profil horizontal sur l'élément fixe en bas.
La porte est livrée avec une extensibilté de -10 / +27 mm.

Cet article sera seulement fourni sur mesure.
Une prise de mesure est indispensable.
Veuillez utiliser nos feuilles de mesures spéciales ou contactez notre service de prise de mesures.

Couleur

SIL SHL

Épaisseur du verre

6 mm

Verres

Verre „Sekurit"

	Protect	ProCare
A10	•	•
C10	•	
TS10	•	•
VB10	•	•
VM10	•	•

Porte coulissante à 2 éléments

C6-ST2N L ... C6-ST2N R ...	extensibilité largeur		largeur entrée	Verre „Sekurit“ 6 mm	avec cadre Hauteur: 1950 mm Couleur	
	pour montage en niche / élém. latérale courte		A		SIL	SHL
ARTICLE STANDARD						
... 1000	968 - 1005		427	A10	**858**	**987**
... 1200	1168 - 1205		527	A10	**914**	**1.051**
... 1400	1368 - 1405		627	A10	**973**	**1.119**
... 1500	1468 - 1505		677	A10	**1.013**	**1.165**
... 1600	1568 - 1605		727	A10	**1.054**	**1.212**
MESURE SPÉCIALE	**largeur spéciale**	**hauteur standard**				
... SB1	de 870 à 1010	1950	373 - 443	A10	**884**	**1.017**
... SB2	de 1011 à 1210	1950	444 - 543	A10	**941**	**1.082**
... SB3	de 1211 à 1410	1950	544 - 643	A10	**1.001**	**1.151**
... SB4	de 1411 à 1600	1950	644 - 738	A10	**1.085**	**1.248**
MESURE SPÉCIALE	**largeur spéciale**	**hauteur spéciale**				
... SH1	de 870 à 1010	jusqu'a 1950	373 - 443	A10	**1.089**	**1.252**
... SH2	de 1011 à 1210	jusqu'a 1950	444 - 543	A10	**1.145**	**1.317**
... SH3	de 1211 à 1410	jusqu'a 1950	544 - 643	A10	**1.204**	**1.385**
... SH4	de 1411 à 1600	jusqu'a 1950	644 - 738	A10	**1.285**	**1.478**
DÉCOUPE OBLIQUE/INTERNE	non réalisables pour cet article				-	
AC	automatic close				77	

Paroi latérale raccourcie

CR-SV R ... CR-SV L ...	MONTAGE BAC DE DOUCHE mesures situation		Verre „Sekurit“ 6 mm	cadre partiel Hauteur: - mm Couleur	
				SIL/WEI	SHL
MESURE SPÉCIALE	**largeur spéciale**	**hauteur**			
... SB1	de 134 à 800	jusqu'a 1700	A10	**444**	**533**
... SB2	de 801 à 900	jusqu'a 1700	A10	**473**	**568**
... SB3	de 901 à 1050	jusqu'a 1700	A10	**506**	**607**
... SB4 •	de 1051 à 1200	jusqu'a 1700	A10	**545**	**654**
MESURE SPÉCIALE	**largeur spéciale**	**hauteur spéciale**			
... SH0	de 134 à 500	jusqu'a 1500	A10	**444**	**533**
... SH1	de 134 à 800	de 1701 à 1950	A10	**589**	**707**
... SH2	de 801 à 900	de 1701 à 1950	A10	**643**	**772**
... SH3	de 901 à 1050	de 1701 à 1950	A10	**675**	**810**
... SH4 •	de 1051 à 1200	de 1701 à 1950	A10	**713**	**856**
DÉCOUPE OBLIQUE/INTERNE	La valeur indiquée à droite est ajoutée au prix de l'article de référence.			Prix supplémentaire	
découpe oblique ou interne	Découpe possible uniquement sur le côté de la fixation murale / pour les découpes obliques jusqu'à 8 mm, aucun supplément.			**94**	
découpe oblique et interne	Découpe possible uniquement sur le côté de la fixation murale / pour les découpes obliques jusqu'à 8 mm, aucun supplément.			**131**	

VERRES		porte	paroi latérale raccourcie
A10	verre clair	**0**	**0**
C10	Cincillà	**53**	**39**
TS10 | VB10 | VM10	Privé | Nubes | Nebula	**129**	**103**

TRAITEMENT DU VERRE	Traitement de surface du verre (il est impossible d'appliquer les deux traitements sur un seul verre)	porte	paroi latérale raccourcie
Protect	Protection de la surface du verre avec effet anti-gouttes (glissement de l'eau plus rapide).	**134**	**134**
ProCare	Protection de la surface du verre anticorrosion (TIMELESS).	**151**	**151**

Pour l'article „mesure spéciale en largeur“ ou „ mesure spéciale en largeur et/ou hauteur“ entrer la mesure souhaitée.
Pour indications spéciales ou restrictions, voir détails à la fin de la gamme de produit.

Note pour montage au sol
Comme il s'agit d'une porte pour niche, elle est aussi adaptée pour le montage au sol - moitié verre. Attention, la position des profilés au mur est modifiée.
Voir indications détaillées à la fin de la collection ou sur la feuille pour montage.







Porte coulissante à 3 éléments

avec cadre

pour montage dans niche,
avec paroi latérale ou avec paroi latérale raccourcie
2 éléments coulissants, 1 paroi fixe

CR-ST3 L
charnière à gauche

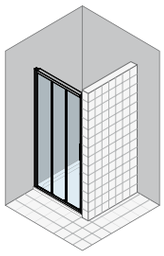

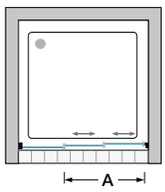

CR-ST3 R
charnière à droite

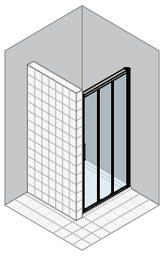

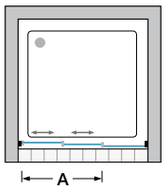

La porte est livrée avec une extensibilté de -10 / +20 mm.

Paroi latérale

cadre partiel

CR-S

/+

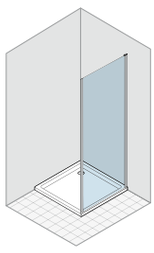

Informations produit
réversible
La paroi latérale est livrée avec une extensibilté de-10 / +19 mm.

Paroi latérale raccourcie

cadre partiel

CR-SV R
charnière à droite

CR-SV L
charnière à gauche

/+

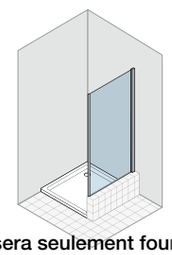

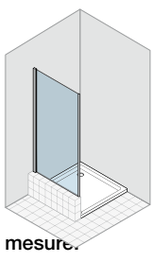

Cet article sera seulement fourni sur mesure.
Une prise de mesure est indispensable.
Veuillez utiliser nos feuilles de mesures spéciales ou contactez notre service de prise de mesures.

Couleur

SIL SHL WEI

Épaisseur du verre

6 mm

Verres

Verre „Sekurit“

	Protect	ProCare
A10	•	•
C10	•	
TS10	•	•
VB10	•	•
VM10	•	•

Porte coulissante à 3 éléments

CR-ST3 L ... CR-ST3 R ...	MONTAGE BAC DE DOUCHE VWM extensibilité largeur		largeur entrée	Verre „Sekurit“ 6 mm	avec cadre Hauteur: 1950 mm Couleur	
	pour montage en niche / élém. latérale courte	pour montage avec paroi latérale	A		SIL/WEI	SHL
ARTICLE STANDARD						
... 800	764 - 801	780 - 817	420	A10	**785**	**942**
... 900	864 - 901	890 - 917	487	A10	**841**	**1.009**
... 1000	964 - 1001	980 - 1017	553	A10	**896**	**1.075**
... 1200	1164 - 1201	1180 - 1217	687	A10	**968**	**1.162**
MESURE SPÉCIALE	**largeur spéciale**	**hauteur standard**				
... SB1	de 725 à 800	1950	niche 384-434 porte+paroi lat. 377-428	A10	**816**	**979**
... SB2	de 801 à 900	1950	niche 435-501 porte+paroi lat. 429-494	A10	**875**	**1.050**
... SB3	de 901 à 1050	1950	niche 502-601 porte+paroi lat. 495-594	A10	**933**	**1.120**
... SB4	de 1051 à 1200	1950	niche 602-701 porte+paroi lat. 595-694	A10	**1.006**	**1.207**
MESURE SPÉCIALE	**largeur spéciale**	**hauteur spéciale**				
... SH1	de 725 à 800	jusqu'a 1950	niche 384-434 porte+paroi lat. 377-428	A10	**1.016**	**1.219**
... SH2	de 801 à 900	jusqu'a 1950	niche 435-501 porte+paroi lat. 429-494	A10	**1.073**	**1.288**
... SH3	de 901 à 1050	jusqu'a 1950	niche 502-601 porte+paroi lat. 495-594	A10	**1.128**	**1.354**
... SH4	de 1051 à 1200	jusqu'a 1950	niche 602-701 porte+paroi lat. 595-694	A10	**1.199**	**1.439**
DÉCOUPE OBLIQUE/INTERNE	non réalisables pour cet article				-	

Paroi latérale

Paroi latérale raccourcie

CR-S ...		CR-SV L ... CR-SV R ...	MONTAGE BAC DE DOUCHE VWM extensibilité largeur		Verre „Sekurit“ 6 mm	cadre partiel Hauteur: 1950 mm Couleur	
			adaptable sur un tub de douche de... à...			SIL/WEI	SHL
ARTICLE STANDARD							
... 700 **... 750**			673 - 702 723 - 752		A10	**428**	**514**
... 800			773 - 802		A10	**444**	**533**
... 850			823 - 852		A10	**464**	**557**
... 900			873 - 902		A10	**464**	**557**
... 1000			973 - 1002		A10	**496**	**595**
... 1200 •			1173 - 1202		A10	**534**	**641**
MESURE SPÉCIALE	**hauteur**		**hauteur**	**largeur spéciale**			
... SB1	1950	**... SB1**	jusqu'a 1700	de 134 à 800	A10	**444**	**533**
... SB2	1950	**... SB2**	jusqu'a 1700	de 801 à 900	A10	**473**	**568**
... SB3	1950	**... SB3**	jusqu'a 1700	de 901 à 1050	A10	**506**	**607**
... SB4 •	1950	**... SB4 •**	jusqu'a 1700	de 1051 à 1200	A10	**545**	**654**
MESURE SPÉCIALE	**hauteur**		**hauteur**	**largeur spéciale**			
... SH0	jusqu'a 1950	**... SH0**	de 1701 à 1950	de 134 à 500	A10	**444**	**533**
... SH1	jusqu'a 1950	**... SH1**	de 1701 à 1950	de 134 à 800	A10	**589**	**707**
... SH2	jusqu'a 1950	**... SH2**	de 1701 à 1950	de 801 à 900	A10	**643**	**772**
... SH3	jusqu'a 1950	**... SH3**	de 1701 à 1950	de 901 à 1050	A10	**675**	**810**
... SH4 •	jusqu'a 1950	**... SH4 •**	de 1701 à 1950	de 1051 à 1200	A10	**713**	**856**
DÉCOUPE OBLIQUE/INTERNE	En cas de coupes en biseau et encoches, on applique principalement le prix de la dimension spéciale de référence (largeur ou hauteur). La valeur indiquée à droite est ajoutée au prix de l'article spécial de référence.					Prix supplémentaire	
découpe oblique ou interne	Découpe possible uniquement sur le côté de la fixation murale / pour les découpes obliques jusqu'à 8 mm, aucun supplément.					**94**	
découpe oblique et interne	Découpe possible uniquement sur le côté de la fixation murale / pour les découpes obliques jusqu'à 8 mm, aucun supplément.					**131**	

VERRES		porte	paroi latérale
A10	verre clair	**0**	**0**
C10	Cincillà	**53**	**39**
TS10 | VB10 | VM10	Privé | Nubes | Nebula	**129**	**103**

TRAITEMENT DU VERRE	Traitement de surface du verre (il est impossible d'appliquer les deux traitements sur un seul verre)	porte	paroi latérale
Protect	Protection de la surface du verre avec effet anti-gouttes (glissement de l'eau plus rapide).	**134**	**134**
ProCare	Protection de la surface du verre anticorrosion (TIMELESS).	**151**	**151**

Pour l'article „mesure spéciale en largeur“ ou „ mesure spéciale en largeur et/ou hauteur“ entrer la mesure souhaitée.
Ces articles sont adaptés seulement pour un montage sur receveur. Pour indications spéciales ou restrictions, voir détails à la fin de la gamme de produit.

Note pour montage au sol
La présence de profils horizontaux ne permet pas un montage au sol avec verre au milieu pour cet article.



Porte coulissante à 2 éléments

avec cadre

pour combinaison avec paroi latérale
1 élément coulissant, 1 paroi fixe

C6-ST2W L
élément fixe gauche

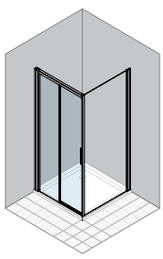

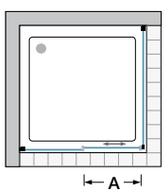

C6-ST2W R
élément fixe droit



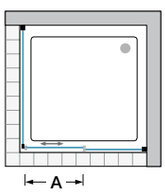

Informations produit
Sans profil horizontal sur l'élément fixe en bas.
La porte est livrée avec une extensibilté de -10 / +20 mm.

Paroi latérale

cadre partiel

C6-S ST R
charnière à droite

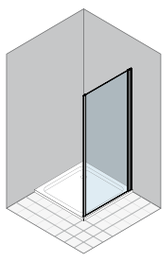

C6-S ST L
charnière à gauche

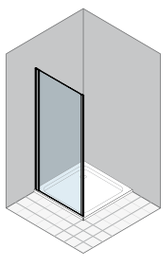

La paroi latérale est livrée avec une extensibilté de -10 / +20 mm.

Couleur

SIL SHL

Épaisseur du verre

6 mm

Verres

Verre „Sekurit“

	Protect	ProCare
A10	•	•
C10	•	
TS10	•	•
VB10	•	•
VM10	•	•

Porte coulissante à 2 éléments

C6-ST2W L ... C6-ST2W R ...	MONTAGE BAC DE DOUCHE VWM extensibilité largeur		largeur entrée	Verre „Sekurit“ 6 mm	avec cadre Hauteur: 1950 mm Couleur	
	adaptable sur un tub de douche de… à…		A		SIL	SHL
ARTICLE STANDARD						
... 1000	975 - 1004		431	A10	**858**	**987**
... 1200	1175 - 1204		531	A10	**914**	**1.051**
... 1400	1375 - 1404		631	A10	**973**	**1.119**
... 1500	1475 - 1504		681	A10	**1.013**	**1.165**
... 1600	1575 - 1604		731	A10	**1.054**	**1.212**
MESURE SPÉCIALE	**largeur spéciale**	**hauteur standard**				
... SB1	de 870 à 1010	1950	373 - 443	A10	**884**	**1.017**
... SB2	de 1011 à 1210	1950	444 - 543	A10	**941**	**1.082**
... SB3	de 1211 à 1410	1950	544 - 643	A10	**1.001**	**1.151**
... SB4	de 1411 à 1600	1950	644 - 738	A10	**1.085**	**1.248**
MESURE SPÉCIALE	**largeur spéciale**	**hauteur spéciale**				
... SH1	de 870 à 1010	jusqu'a 1950	373 - 443	A10	**1.089**	**1.252**
... SH2	de 1011 à 1210	jusqu'a 1950	444 - 543	A10	**1.145**	**1.317**
... SH3	de 1211 à 1410	jusqu'a 1950	544 - 643	A10	**1.204**	**1.385**
... SH4	de 1411 à 1600	jusqu'a 1950	644 - 738	A10	**1.285**	**1.478**
DÉCOUPE OBLIQUE/INTERNE	non réalisables pour cet article				-	
AC	automatic close				**77**	

Paroi latérale

C6-S ST R ... C6-S ST L ...	MONTAGE BAC DE DOUCHE VWM extensibilité largeur		Verre „Sekurit“ 6 mm	cadre partiel Hauteur: 1950 mm Couleur	
	adaptable sur un tub de douche de… à…			SIL	SHL
ARTICLE STANDARD					
... 700 **... 750**	673 - 702 723 - 752		A10	**428**	**514**
... 800	773 - 802		A10	**444**	**533**
... 850	823 - 852		A10	**464**	**557**
... 900	873 - 902		A10	**464**	**557**
... 1000	973 - 1002		A10	**496**	**595**
... 1200 •	1173 - 1202		A10	**534**	**641**
MESURE SPÉCIALE	**largeur spéciale**	**hauteur**			
... SB1	de 182 à 810	1950	A10	**444**	**533**
... SB2	de 811 à 910	1950	A10	**473**	**568**
... SB3	de 911 à 1050	1950	A10	**506**	**607**
... SB4 •	de 1051 à 1200	1950	A10	**545**	**654**
MESURE SPÉCIALE	**largeur spéciale**	**hauteur spéciale**			
... SH1	de 182 à 810	jusqu'a 1950	A10	**589**	**707**
... SH2	de 811 à 910	jusqu'a 1950	A10	**643**	**772**
... SH3	de 911 à 1050	jusqu'a 1950	A10	**675**	**810**
... SH4 •	de 1051 à 1200	jusqu'a 1950	A10	**713**	**856**
DÉCOUPE OBLIQUE/INTERNE	En cas de coupes en biseau et encoches, on applique principalement le prix de la dimension spéciale de référence (largeur ou hauteur). La valeur indiquée à droite est ajoutée au prix de l'article spécial de référence.			Prix supplémentaire	
découpe oblique ou interne	Découpe possible uniquement sur le côté de la fixation murale / pour les découpes obliques jusqu'à 8 mm, aucun supplément.			**94**	
découpe oblique et interne	Découpe possible uniquement sur le côté de la fixation murale / pour les découpes obliques jusqu'à 8 mm, aucun supplément.			**131**	

VERRES		porte	paroi latérale
A10	verre clair	**0**	**0**
C10	Cincillà	**53**	**39**
TS10 | VB10 | VM10	Privé | Nubes | Nebula	**129**	**103**

TRAITEMENT DU VERRE	Traitement de surface du verre (il est impossible d'appliquer les deux traitements sur un seul verre)	porte	paroi latérale
Protect	Protection de la surface du verre avec effet anti-gouttes (glissement de l'eau plus rapide).	**134**	**134**
ProCare	Protection de la surface du verre anticorrosion (TIMELESS).	**151**	**151**

Pour l'article „mesure spéciale en largeur“ ou „ mesure spéciale en largeur et/ou hauteur“ entrer la mesure souhaitée.
Ces articles sont adaptés seulement pour un montage sur receveur. Pour indications spéciales ou restrictions, voir détails à la fin de la gamme de produit.



Porte coulissante à 2 éléments

avec cadre

pour combinaison avec paroi latérale
1 élément coulissant, 1 paroi fixe

C6-ST2W L
élément fixe gauche

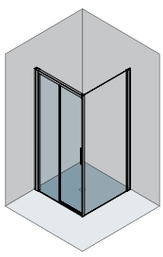

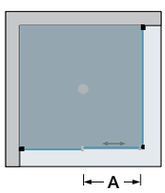

C6-ST2W R
élément fixe droit

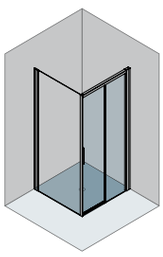

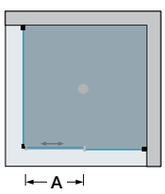

Informations produit
Sans profil horizontal sur l'élément fixe en bas.
La porte est livrée avec une extensibilté de -10 / +20 mm.

Paroi latérale

cadre partiel

C6-S ST R
charnière à droite

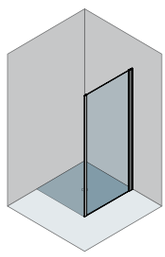

C6-S ST L
charnière à gauche

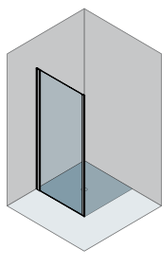

La paroi latérale est livrée avec une extensibilté de -10 / +20 mm.

Couleur

SIL SHL

Épaisseur du verre

6 mm

Verres

Verre „Sekurit“

	Protect	ProCare
A10	•	•
C10	•	
TS10	•	•
VB10	•	•
VM10	•	•

Porte coulissante à 2 éléments

C6-ST2W L ... C6-ST2W R ...	MONTAGE RAS DU SOL - moitié du verre VGM extensibilité largeur		largeur entrée	Verre „Sekurit“ 6 mm	avec cadre Hauteur: 1950 mm Couleur	
	adaptable su mesure installation de… à…		A		SIL	SHL
MESURE SPÉCIALE	**largeur spéciale**	**hauteur standard**				
… XB1	de 870 à 1010	jusqu'a 1950	381 - 451	A10	**884**	**1.017**
… XB2	de 1011 à 1210	jusqu'a 1950	452 - 551	A10	**941**	**1.082**
… XB3	de 1211 à 1410	jusqu'a 1950	552 - 651	A10	**1.001**	**1.151**
… XB4	de 1411 à 1600	jusqu'a 1950	652 - 738	A10	**1.085**	**1.248**
MESURE SPÉCIALE	**largeur spéciale**	**hauteur spéciale**				
… XH1	de 870 à 1010	jusqu'a 1950	381 - 451	A10	**1.089**	**1.252**
… XH2	de 1011 à 1210	jusqu'a 1950	452 - 551	A10	**1.145**	**1.317**
… XH3	de 1211 à 1410	jusqu'a 1950	552 - 651	A10	**1.204**	**1.385**
… XH4	de 1411 à 1600	jusqu'a 1950	652 - 738	A10	**1.285**	**1.478**
DÉCOUPE OBLIQUE/INTERNE	non réalisables pour cet article				-	
AC	automatic close				**77**	

Paroi latérale

C6-S ST R ... C6-S ST L ...	MONTAGE RAS DU SOL - moitié du verre VGM extensibilité largeur		Verre „Sekurit“ 6 mm	cadre partiel Hauteur: 1950 mm Couleur	
	adaptable su mesure installation de… à…			SIL	SHL
MESURE SPÉCIALE	**largeur spéciale**	**hauteur**			
… XB1	de 182 à 810	1950	A10	**444**	**533**
… XB2	de 811 à 910	1950	A10	**473**	**568**
… XB3	de 911 à 1050	1950	A10	**506**	**607**
… XB4 •	de 1051 à 1200	1950	A10	**545**	**654**
MESURE SPÉCIALE	**largeur spéciale**	**hauteur spéciale**			
… XH1	de 182 à 810	jusqu'a 1950	A10	**589**	**707**
… XH2	de 811 à 910	jusqu'a 1950	A10	**643**	**772**
… XH3	de 911 à 1050	jusqu'a 1950	A10	**675**	**810**
… XH4 •	de 1051 à 1200	jusqu'a 1950	A10	**713**	**856**
DÉCOUPE OBLIQUE/INTERNE	En cas de coupes en biseau et encoches, on applique principalement le prix de la dimension spéciale de référence (largeur ou hauteur). La valeur indiquée à droite est ajoutée au prix de l'article spécial de référence.			Prix supplémentaire	
découpe oblique ou interne	Découpe possible uniquement sur le côté de la fixation murale / pour les découpes obliques jusqu'à 8 mm, aucun supplément.			**94**	
découpe oblique et interne	Découpe possible uniquement sur le côté de la fixation murale / pour les découpes obliques jusqu'à 8 mm, aucun supplément.			**131**	

VERRES		porte	paroi latérale
A10	verre clair	**0**	**0**
C10	Cincillà	**53**	**39**
TS10 | VB10 | VM10	Privé | Nubes | Nebula	**129**	**103**

TRAITEMENT DU VERRE	Traitement de surface du verre (il est impossible d'appliquer les deux traitements sur un seul verre)	porte	paroi latérale
Protect	Protection de la surface du verre avec effet anti-gouttes (glissement de l'eau plus rapide).	**134**	**134**
ProCare	Protection de la surface du verre anticorrosion (TIMELESS).	**151**	**151**

Pour l'article „mesure spéciale en largeur“ ou „ mesure spéciale en largeur et/ou hauteur“ entrer la mesure souhaitée.
Ces articles sont adaptés pour montage au sol, moitié du verre. Pour indications spéciales, restrictions ou INFORMATIONS SUR LA MONTAGE pour montage au sol - moitié du verre, voir détails à la fin de la gamme de produit.





Porte pliante

cadre partiel

pour combinaison avec paroi latérale ou avec paroi latérale raccourcie
2 éléments pliants, support pour paroi latérale

C6-FPW L
charnière à gauche

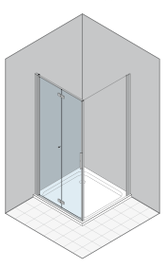

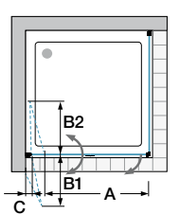

C6-FPW R
charnière à droite

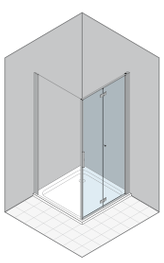

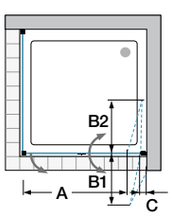

Informations produit
Sans profil horizontal.
Ouverture vers l'extérieur et l'intérieur.

Le support de la paroi latérale est positionné au-dessus du bord supérieur de la vitre de la porte battante.
La porte est livrée avec la plage de réglage suivante: avec paroi latérale courte - 10 / + 18 mm / porte pour combinaison paroi latérale - 10 / + 8 mm (si une tolérance de plus de +8 mm doit être compensée, le profil d'élargissement de 10 mm fourni en supplément peut être utilisé).

Paroi latérale

cadre partiel

C6-S

/+

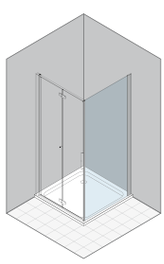

Informations produit
réversible
La paroi latérale est livrée avec une extensibilté de-10 / +19 mm.

Paroi latérale raccourcie

cadre partiel

mit Anschlagprofil für Tür und Abschlussteil Schwallschutzleiste

C6-SV L
charnière à gauche

C6-SV R
charnière à droite

/+

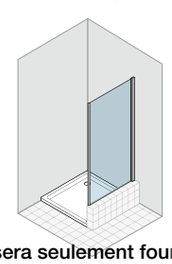

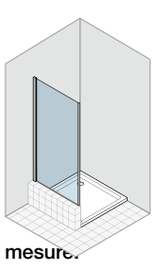

Cet article sera seulement fourni sur mesure.
Une prise de mesure est indispensable.
Veuillez utiliser nos feuilles de mesures spéciales ou contactez notre service de prise de mesures.

Couleur

SIL SHL

Épaisseur du verre

6 mm

Verres

Verre „Sekurit"

	Protect	ProCare
A10	•	•
C10	•	
TS10	•	•
VM10	•	•

Porte pliante

C6-FPW L ... C6-FPW R ...	MONTAGE BAC DE DOUCHE VWM extensibilité largeur		largeur entrée	rayon d'ouverture		axe pivotant	Verre „Sekurit" 6 mm	cadre partiel Hauteur: 1950 mm Couleur	
	pour montage en niche / élém. latéra-le courte	pour montage avec paroi latérale	A	B1	B2	C		SIL	SHL
ARTICLE STANDARD									
... 700 **... 750**	677 - 715 727 - 765	672 - 700 722 - 754	596 646	319 344	331 356	45-73	A10	**828**	**952**
... 800	777 - 815	772 - 800	696	369	381	45-73	A10	**873**	**1.004**
... 900	877 - 915	872 - 900	796	419	431	45-73	A10	**926**	**1.065**
... 1000	977 - 1015	972 - 1000	896	469	481	45-73	A10	**983**	**1.130**
... 1200	1177 - 1215	1172 - 1200	1960	569	581	45-73	A10	**1.051**	**1.209**
MESURE SPÉCIALE	**largeur spéciale**	**hauteur standard**							
... SB1	de 600 à 800	1950	524-724 514-714	283 - 383 278 - 378	295 - 395 290 - 390	45-73	A10	**925**	**1.064**
... SB2	de 801 à 900	1950	725-825 715-814	384 - 433 379 - 428	396 - 445 391 - 440	45-73	A10	**981**	**1.128**
... SB3	de 901 à 1000	1950	826-925 815-914	434 - 483 429 - 478	446 - 495 441 - 490	45-73	A10	**1.041**	**1.197**
... SB4	de 1001 à 1200	1950	926-1125 915-1114	484 - 583 479 - 578	496 - 595 491 - 590	45-73	A10	**1.114**	**1.281**
MESURE SPÉCIALE	**largeur spéciale**	**hauteur spéciale**							
... SH1	de 600 à 800	jusqu'a 1950	524-724 514-714	283 - 383 278 - 378	295 - 395 290 - 390	45-73	A10	**1.055**	**1.213**
... SH2	de 801 à 900	jusqu'a 1950	725-825 715-814	384 - 433 379 - 428	396 - 445 391 - 440	45-73	A10	**1.109**	**1.275**
... SH3	de 901 à 1000	jusqu'a 1950	826-925 815-914	434 - 483 429 - 478	446 - 495 441 - 490	45-73	A10	**1.165**	**1.340**
... SH4	de 1001 à 1200	jusqu'a 1950	926-1125 915-1114	484 - 583 479 - 578	496 - 595 491 - 590	45-73	A10	**1.234**	**1.419**
DÉCOUPE OBLIQUE/INTERNE	non réalisables pour cet article							-	

Paroi latérale

Paroi latérale raccourcie

C6-S ...		C6-SV L ... C6-SV R ...	MONTAGE BAC DE DOUCHE VWM extensibilité largeur		Verre „Sekurit" 6 mm	cadre partiel Hauteur: 1950 mm Couleur	
			adaptable sur un tub de douche de... à...			SIL	SHL
ARTICLE STANDARD							
... 700			674 - 703		A10	**428**	**514**
... 800			774 - 803		A10	**444**	**533**
... 900			874 - 903		A10	**464**	**557**
... 1000			974 - 1003		A10	**496**	**595**
... 1200 •			1174 - 1203		A10	**534**	**641**
MESURE SPÉCIALE	**hauteur**		**hauteur**	**largeur spéciale**			
... SB1	1950	**... SB1**	jusqu'a 1700	de 170 à 800	A10	**444**	**533**
... SB2	1950	**... SB2**	jusqu'a 1700	de 801 à 900	A10	**473**	**568**
... SB3	1950	**... SB3**	jusqu'a 1700	de 901 à 1050	A10	**506**	**607**
... SB4 •	1950	**... SB4 •**	jusqu'a 1700	de 1051 à 1200	A10	**545**	**654**
MESURE SPÉCIALE	**hauteur**		**hauteur**	**largeur spéciale**			
... SH0	jusqu'a 1500	**... SH0**	de 1701 à 1950	de 134 à 500	A10	**444**	**533**
... SH1	jusqu'a 1950	**... SH1**	de 1701 à 1950	de 134 à 800	A10	**589**	**707**
... SH2	jusqu'a 1950	**... SH2**	de 1701 à 1950	de 801 à 900	A10	**643**	**772**
... SH3	jusqu'a 1950	**... SH3**	de 1701 à 1950	de 901 à 1050	A10	**675**	**810**
... SH4 •	jusqu'a 1950	**... SH4 •**	de 1701 à 1950	de 1051 à 1200	A10	**713**	**856**
DÉCOUPE OBLIQUE/INTERNE	En cas de coupes en biseau et encoches, on applique principalement le prix de la dimension spéciale de référence (largeur ou hauteur). La valeur indiquée à droite est ajoutée au prix de l'article spécial de référence.					Prix supplémentaire	
découpe oblique ou interne	Découpe possible uniquement sur le côté de la fixation murale / pour les découpes obliques jusqu'à 8 mm, aucun supplément.					**94**	
découpe oblique et interne	Découpe possible uniquement sur le côté de la fixation murale / pour les découpes obliques jusqu'à 8 mm, aucun supplément.					**131**	

VERRES		porte	paroi latérale rac-courcie
A10	verre clair	**0**	**0**
C10	Cincillà	**53**	**39**
TS10 | VB10 | VM10	Privé | Nubes | Nebula	**129**	**103**

TRAITEMENT DU VERRE	Traitement de surface du verre (il est impossible d'appliquer les deux traitements sur un seul verre)	porte	paroi latérale rac-courcie
Protect	Protection de la surface du verre avec effet anti-gouttes (glissement de l'eau plus rapide).	**134**	**134**
ProCare	Protection de la surface du verre anticorrosion (TIMELESS).	**151**	**151**

Pour l'article „mesure spéciale en largeur" ou „ mesure spéciale en largeur et/ou hauteur" entrer la mesure souhaitée.
Ces articles sont adaptés seulement pour un montage sur receveur. Pour indications spéciales ou restrictions, voir détails à la fin de la gamme de produit.

Note pour montage au sol
Si cette cabine est installée avec une paroi latérale courte, elle est aussi adaptée pour un montage au sol, moitié du verre. Attention, la position des profilés au mur est modifiée.
Voir indications détaillées à la fin de la collection ou sur la feuille pour montage. Pour porte avec paroi latérale, montage au sol, voir article spécifique.



Porte pliante

cadre partiel

pour combinaison avec paroi latérale
2 éléments pliants, support pour paroi latérale

C6-FPW L
charnière à gauche

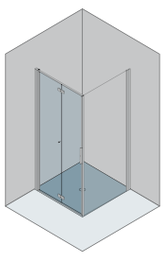

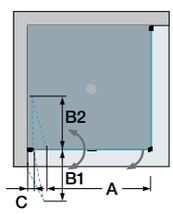

C6-FPW R
charnière à droite

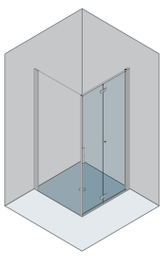

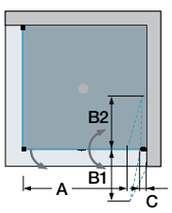

Informations produit
Sans profil horizontal.
Ouverture vers l'extérieur et l'intérieur.

Le support de la paroi latérale est positionné au-dessus du bord supérieur de la vitre de la porte battante.
La porte est livrée avec une extensibilté de -10 / +8 mm.

Paroi latérale

cadre partiel

C6-S

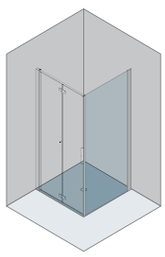

Informations produit
réversible
La paroi latérale est livrée avec une extensibilté de -16 / +13 mm.

Cet article sera seulement fourni sur mesure.
Une prise de mesure est indispensable.
Veuillez utiliser nos feuilles de mesures spéciales ou contactez notre service de prise de mesures.

Couleur

SIL SHL

Épaisseur du verre

6 mm

Verres

Verre „Sekurit“

	Protect	ProCare
A10	•	•
C10	•	
TS10	•	•
VM10	•	•

Porte pliante

C6-FPW L ... C6-FPW R ...	MONTAGE RAS DU SOL - moitié du verre mesures situation		largeur entrée	rayon d'ouverture		axe pivotant	Verre „Sekurit" 6 mm	cadre partiel Hauteur: 1950 mm Couleur	
	adaptable su mesure instal-lation		A	B1	B2	C		SIL	SHL
MESURE SPÉCIALE	**largeur spéciale**	**hauteur standard**							
... XB1	de 600 à 800	1950	525 - 725	283 - 383 278 - 378	295 - 395 290 - 390	45-73	A10	**925**	**1.064**
... XB2	de 801 à 900	1950	726 - 825	384 - 433 379 - 428	396 - 445 391 - 440	45-73	A10	**981**	**1.128**
... XB3	de 901 à 1000	1950	826 - 925	434 - 483 429 - 478	446 - 495 441 - 490	45-73	A10	**1.041**	**1.197**
... XB4	de 1001 à 1200	1950	926 - 1125	484 - 583 479 - 578	496 - 595 491 - 590	45-73	A10	**1.114**	**1.281**
MESURE SPÉCIALE	**largeur spéciale**	**hauteur spéciale**							
... XH1	de 600 à 800	1 950	525 - 725	283 - 383 278 - 378	295 - 395 290 - 390	45-73	A10	**1.055**	**1.213**
... XH2	de 801 à 900	1 950	726 - 825	384 - 433 379 - 428	396 - 445 391 - 440	45-73	A10	**1.109**	**1.275**
... XH3	de 901 à 1000	1 950	826 - 925	434 - 483 429 - 478	446 - 495 441 - 490	45-73	A10	**1.165**	**1.340**
... XH4	de 1001 à 1200	1 950	926 - 1125	484 - 583 479 - 578	496 - 595 491 - 590	45-73	A10	**1.234**	**1.419**
DÉCOUPE OBLIQUE/INTERNE	non réalisables pour cet article							-	

Paroi latérale

C6-S article	MONTAGE RAS DU SOL - moitié du verre mesures situation		Verre „Sekurit" 6 mm	cadre partiel Hauteur: 1950 mm Couleur	
	adaptable su mesure installation			SIL	SHL
MESURE SPÉCIALE	**largeur spéciale**	**hauteur standard**			
... XB1	de 175 à 800	1950	A10	**444**	**533**
... XB2	de 801 à 900	1950	A10	**473**	**568**
... XB3	de 901 à 1050	1950	A10	**506**	**607**
... XB4 •	de 1051 à 1200	1950	A10	**545**	**654**
MESURE SPÉCIALE	**largeur spéciale**	**hauteur spéciale**			
... XH1	de 175 à 800	jusqu'a 1950	A10	**589**	**707**
... XH2	de 801 à 900	jusqu'a 1950	A10	**643**	**772**
... XH3	de 901 à 1050	jusqu'a 1950	A10	**675**	**810**
... XH4 •	de 1051 à 1200	jusqu'a 1950	A10	**713**	**856**
DÉCOUPE OBLIQUE/INTERNE	En cas de coupes en biseau et encoches, on applique principalement le prix de la dimension spéciale de référence (largeur ou hauteur). La valeur indiquée à droite est ajoutée au prix de l'article spécial de référence.			Prix supplémentaire	
découpe oblique ou interne	Découpe possible uniquement sur le côté de la fixation murale / pour les découpes obliques jusqu'à 8 mm, aucun supplément.			**94**	
découpe oblique et interne	Découpe possible uniquement sur le côté de la fixation murale / pour les découpes obliques jusqu'à 8 mm, aucun supplément.			**131**	

VERRES		porte	paroi latérale
A10	verre clair	**0**	**0**
C10	Cincillà	**53**	**39**
TS10 | VB10 | VM10	Privé | Nubes | Nebula	**129**	**103**

TRAITEMENT DU VERRE	Traitement de surface du verre (il est impossible d'appliquer les deux traitements sur un seul verre)	porte	paroi latérale
Protect	Protection de la surface du verre avec effet anti-gouttes (glissement de l'eau plus rapide).	**134**	**134**
ProCare	Protection de la surface du verre anticorrosion (TIMELESS).	**151**	**151**

Pour l'article „mesure spéciale en largeur" ou „ mesure spéciale en largeur et/ou hauteur" entrer la mesure souhaitée.
Lors de la commande d'articles sur mesure, il faut préciser si la porte est montée dans une niche ou en combinaison avec un élément latéral. Pour indications spéciales, restrictions ou INFORMATIONS SUR LA MONTAGE pour montage au sol - moitié du verre, voir détails à la fin de la gamme de produit.



Cabine d'angle à 2 éléments, côtés séparés

1 paroi fixe, 1 élément coulissant

avec cadre

CR-E2
côté gauche

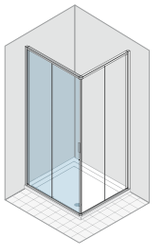

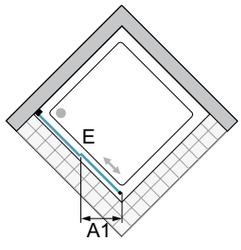

CR-D2
côté droit

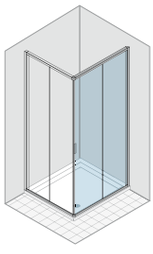

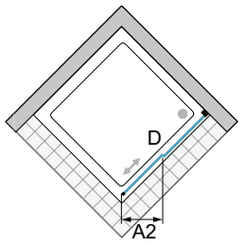

Informations produit

Avec profil horizontal sur l'élément fixe en bas.
Le côté gauche doit être combiné avec le côté droit.
* Pour calculer la largeur de l'entrée, veuillez additionner les mesures A1 + A2 de l'article choisi.
La porte est livrée avec une extensibilté de -10 / +20 mm.

Couleur

SIL SHL WEI

Épaisseur du verre

6 mm

Verres

Verre „Sekurit"

	Protect	ProCare
A10	•	•
C10	•	
TS10	•	•
VB10	•	•
VM10	•	•

Cabine d'angle à 2 éléments, côtés séparés

CR-E2 ... CR-D2 ...	MONTAGE BAC DE DOUCHE VWM extensibilité largeur		largeur entrée	Verre „Sekurit" 6 mm	avec cadre Hauteur: 1950 mm Couleur	
	adaptable sur un tub de douche de… à…		(moitié) A1/A2*		SIL/WEI	SHL
ARTICLE STANDARD						
CR-D2 ... 700 **CR-D2 ... 750**	672 - 702 722 - 752		195 212	A10	**489**	**597**
CR-D2 ... 800	772 - 802		230	A10	**502**	**612**
CR-D2 ... 850	822 - 852		248	A10	**535**	**653**
CR-D2 ... 900	872 - 902		265	A10	**535**	**653**
CR-D2 ... 1000	972 - 1002		301	A10	**570**	**695**
CR-D2 ... 1200 •	1172 - 1202		371	A10	**612**	**747**
MESURE SPÉCIALE	**largeur spéciale**	**hauteur standard**				
CR-D2 ... SB1	de 600 à 800	1950	169 - 240	A10	**517**	**631**
CR-D2 ... SB2	de 801 à 900	1950	241 - 275	A10	**552**	**673**
CR-D2 ... SB3	de 901 à 1000	1950	276 - 311	A10	**586**	**715**
CR-D2 ... SB4 •	de 1001 à 1200	1950	312 - 381	A10	**630**	**769**
MESURE SPÉCIALE	**largeur spéciale**	**hauteur spéciale**				
CR-D2 ... SH1	de 600 à 800	jusqu'a 1950	169 - 240	A10	**691**	**843**
CR-D2 ... SH2	de 801 à 900	jusqu'a 1950	241 - 275	A10	**724**	**883**
CR-D2 ... SH3	de 901 à 1000	jusqu'a 1950	276 - 311	A10	**759**	**926**
CR-D2 ... SH4 •	de 1001 à 1200	jusqu'a 1950	312 - 381	A10	**801**	**977**
DÉCOUPE OBLIQUE/INTERNE	non réalisables pour cet article				-	
AC	automatic close				**71**	

VERRES		demi-angle
A10	verre clair	**0**
C10	Cincillà	**39**
TS10 | VB10 | VM10	Privé | Nubes | Nebula	**129**

TRAITEMENT DU VERRE	Traitement de surface du verre (il est impossible d'appliquer les deux traitements sur un seul verre)	demi-angle
Protect	Protection de la surface du verre avec effet anti-gouttes (glissement de l'eau plus rapide).	**134**
ProCare	Protection de la surface du verre anticorrosion (TIMELESS).	**151**

Pour l'article „mesure spéciale en largeur" ou „ mesure spéciale en largeur et/ou hauteur" entrer la mesure souhaitée.
Ces articles sont adaptés seulement pour un montage sur receveur. Pour indications spéciales ou restrictions, voir détails à la fin de la gamme de produit.

Note pour montage au sol
La présence de profils horizontaux ne permet pas un montage au sol avec verre au milieu pour cet article.



Cabine d'angle à 2 éléments, côtés séparés

avec cadre

Le côté gauche doit être combiné avec le côté droit
1 paroi fixe, 1 élément coulissant

C6-E2
côté gauche

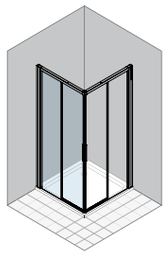

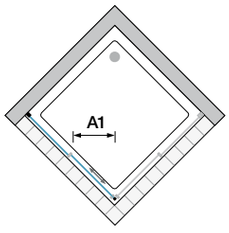

C6-D2
côté droit

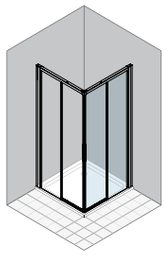

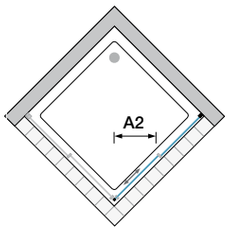

Informations produit
Sans profil horizontal sur l'élément fixe en bas.

* Pour calculer la largeur de l'entrée, veuillez additionner les mesures A1 + A2 de l'article choisi.
La porte est livrée avec une extensibilté de -10 / +20 mm.

Cabine d'angle à 2 éléments, côtés séparés

avec cadre

Le côté gauche doit être combiné avec le côté droit
1 paroi fixe, 1 élément coulissant

C6-E2
côté gauche

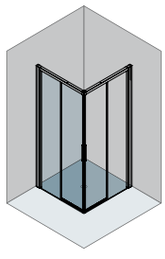

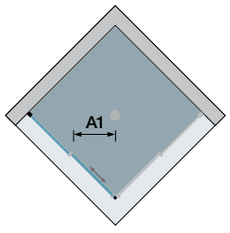

C6-D2
côté droit

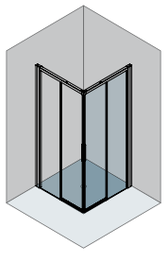

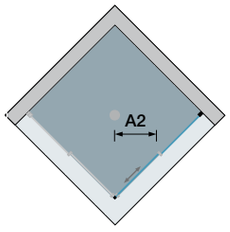

Informations produit
Sans profil horizontal sur l'élément fixe en bas.

* Pour calculer la largeur de l'entrée, veuillez additionner les mesures A1 + A2 de l'article choisi.
La porte est livrée avec une extensibilté de -10 / +20 mm.

Couleur

SIL SHL

Épaisseur du verre

6 mm

Verres

Verre „Sekurit"

	Protect	ProCare
A10	•	•
C10	•	
TS10	•	•
VB10	•	•
VM10	•	•

Cabine d'angle à 2 éléments, côtés séparés

C6-E2 ... C6-D2 ...	MONTAGE BAC DE DOUCHE VWM extensibilité largeur		largeur entrée	Verre „Sekurit" 6 mm	avec cadre Hauteur: 1950 mm Couleur	
	adaptable sur un tub de douche de... à...		(moitié) A1/A2*		SIL	SHL
ARTICLE STANDARD						
... 700 **... 750**	673 - 702 723 - 752		195 212	A10	**516**	**593**
... 800	773 - 802		230	A10	**529**	**608**
... 850	823 - 852		247	A10	**565**	**650**
... 900	873 - 902		265	A10	**565**	**650**
... 1000	973 - 1002		301	A10	**601**	**691**
... 1200	1173 - 1202		371	A10	**646**	**743**
MESURE SPÉCIALE	**largeur spéciale**	**hauteur standard**				
... SB1	de 670 à 800	1950	191 - 237	A10	**545**	**627**
... SB2	de 801 à 900	1950	238 - 272	A10	**583**	**670**
... SB3	de 901 à 1000	1950	273 - 307	A10	**619**	**712**
... SB4	de 1001 à 1200	1950	308 - 378	A10	**666**	**766**
MESURE SPÉCIALE	**largeur spéciale**	**hauteur spéciale**				
... SH1	de 670 à 800	jusqu'a 1950	191 - 237	A10	**714**	**821**
... SH2	de 801 à 900	jusqu'a 1950	238 - 272	A10	**750**	**863**
... SH3	de 901 à 1000	jusqu'a 1950	273 - 307	A10	**786**	**904**
... SH4	de 1001 à 1200	jusqu'a 1950	308 - 378	A10	**831**	**956**
DÉCOUPE OBLIQUE/INTERNE	non réalisables pour cet article				-	
AC	automatic close				**71**	

Cabine d'angle à 2 éléments, côtés séparés

C6-E2 ... C6-D2 ...	MONTAGE RAS DU SOL - moitié du verre VGM extensibilité largeur		largeur entrée	Verre „Sekurit" 6 mm	avec cadre Hauteur: 1950 mm Couleur	
	adaptable su mesure installation de... à...		(moitié) A1/A2*		SIL	SHL
MESURE SPÉCIALE	**largeur spéciale**	**hauteur standard**				
... XB1	de 670 à 800	1950	203 - 249	A10	**545**	**627**
... XB2	de 801 à 900	1950	250 - 284	A10	**583**	**670**
... XB3	de 901 à 1000	1950	285 - 319	A10	**619**	**712**
... XB4	de 1001 à 1200	1950	320 - 390	A10	**666**	**766**
MESURE SPÉCIALE	**largeur spéciale**	**hauteur spéciale**				
... XH1	de 670 à 800	jusqu'a 1950	203 - 249	A10	**714**	**821**
... XH2	de 801 à 900	jusqu'a 1950	250 - 284	A10	**750**	**863**
... XH3	de 901 à 1000	jusqu'a 1950	285 - 319	A10	**786**	**904**
... XH4	de 1001 à 1200	jusqu'a 1950	320 - 390	A10	**831**	**956**
DÉCOUPE OBLIQUE/INTERNE	non réalisables pour cet article				-	
AC	automatic close				**71**	

VERRES		demi-angle
A10	verre clair	**0**
C10	Cincillà	**39**
TS10 | VB10 | VM10	Privé | Nubes | Nebula	**129**

TRAITEMENT DU VERRE	Traitement de surface du verre (il est impossible d'appliquer les deux traitements sur un seul verre)	demi-angle
Protect	Protection de la surface du verre avec effet anti-gouttes (glissement de l'eau plus rapide).	**134**
ProCare	Protection de la surface du verre anticorrosion (TIMELESS).	**151**

Pour l'article „mesure spéciale en largeur" ou „ mesure spéciale en largeur et/ou hauteur" entrer la mesure souhaitée.
Ces articles sont adaptés seulement pour un montage sur receveur. Pour indications spéciales ou restrictions, voir détails à la fin de la gamme de produit.



Cabine d'angle, porte pliante, côtés séparés

cadre partiel

Le côté gauche doit être combiné avec le côté droit
2 éléments pliants

C6-FPE L
côté gauche

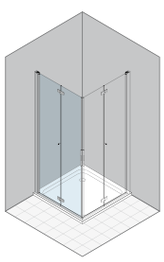

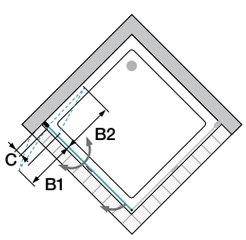

C6-FPE R
côté droit

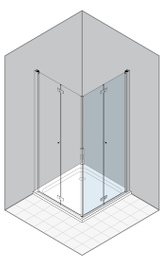

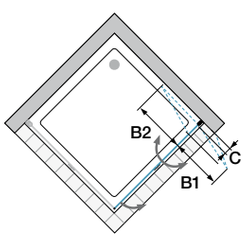

Informations produit
Sans profil horizontal.
Ouverture vers l'extérieur et l'intérieur.

La porte est livrée avec une extensibilté de -10 / +8 mm.

Cabine d'angle, porte pliante, côtés séparés

cadre partiel

Le côté gauche doit être combiné avec le côté droit
2 éléments pliants

C6-FPE L
côté gauche

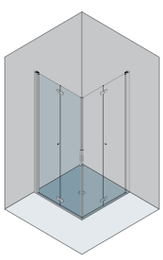

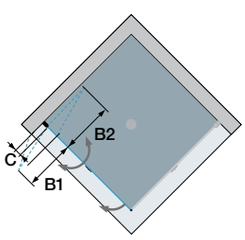

C6-FPE R
côté droit

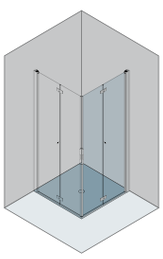

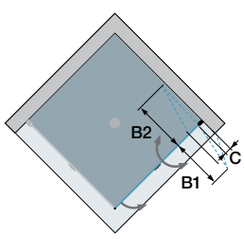

Informations produit
Sans profil horizontal.
Ouverture vers l'extérieur et l'intérieur.

La porte est livrée avec une extensibilté de -10 / +8 mm.

Cet article sera seulement fourni sur mesure.
Une prise de mesure est indispensable.
Veuillez utiliser nos feuilles de mesures spéciales ou contactez notre service de prise de mesures.

Couleur

SIL SHL

Épaisseur du verre

6 mm

Verres

Verre „Sekurit"

	Protect	ProCare
A10	•	•
C10	•	
TS10	•	•
VM10	•	•

Cabine d'angle, porte pliante, côtés séparés

C6-FPE L ... C6-FPE R ...	MONTAGE BAC DE DOUCHE VWM extensibilité largeur		rayon d´ouverture		axe pivotant	Verre „Sekurit" 6 mm	cadre partiel Hauteur: 1950 mm Couleur	
	adaptable sur un tub de douche de... à...		B1	B2	C		SIL	SHL
ARTICLE STANDARD								
... 700 **... 750**	683 - 701 733 - 751		321 346	333 353	45-73	A10	**804**	**925**
... 800	787 - 801		371	383	45-73	A10	**848**	**975**
... 900	883 - 901		421	433	45-73	A10	**900**	**1.035**
... 1000	983 - 1001		471	483	45-73	A10	**954**	**1.097**
... 1200	1183 - 1201		571	583	45-73	A10	**1.021**	**1.174**
MESURE SPÉCIALE	**largeur spéciale**	**hauteur standard**						
... SB1	de 600 à 800	1950	275 - 375	287 - 387	45-73	A10	**899**	**1.034**
... SB2	de 801 à 900	1950	376 - 425	388 - 437	45-73	A10	**954**	**1.097**
... SB3	de 901 à 1000	1950	426 - 475	438 - 487	45-73	A10	**1.011**	**1.163**
... SB4	de 1001 à 1200	1950	476 - 575	588 - 587	45-73	A10	**1.083**	**1.245**
MESURE SPÉCIALE	**largeur spéciale**	**hauteur spéciale**						
... SH1	de 600 à 800	jusqu'a 1950	275 - 375	287 - 387	45-73	A10	**1.030**	**1.185**
... SH2	de 801 à 900	jusqu'a 1950	376 - 425	388 - 437	45-73	A10	**1.083**	**1.245**
... SH3	de 901 à 1000	jusqu'a 1950	426 - 475	438 - 487	45-73	A10	**1.136**	**1.306**
... SH4	de 1001 à 1200	jusqu'a 1950	476 - 575	588 - 587	45-73	A10	**1.204**	**1.385**
DÉCOUPE OBLIQUE/INTERNE	non réalisables pour cet article						-	

Cabine d'angle, porte pliante, côtés séparés

C6-FPE L ... C6-FPE R ...	MONTAGE RAS DU SOL - moitié du verre mesures situation		rayon d´ouverture		axe pivotant	Verre „Sekurit" 6 mm	cadre partiel Hauteur: 1950 mm Couleur	
	adaptable su mesure instal-lation		B1	B2	C		SIL	SHL
MESURE SPÉCIALE	**largeur spéciale**	**hauteur standard**						
... XB1	de 600 à 800	1950	283 - 383	295 - 395	45-73	A10	**899**	**1.034**
... XB2	de 801 à 900	1950	384 - 433	396 - 445	45-73	A10	**954**	**1.097**
... XB3	de 901 à 1000	1950	434 - 483	446 - 495	45-73	A10	**1.011**	**1.163**
... XB4	de 1001 à 1200	1950	484 - 583	496 - 595	45-73	A10	**1.083**	**1.245**
MESURE SPÉCIALE	**largeur spéciale**	**hauteur spéciale**						
... XH1	de 600 à 800	jusqu'a 1950	283 - 383	295 - 395	45-73	A10	**1.030**	**1.185**
... XH2	de 801 à 900	jusqu'a 1950	384 - 433	396 - 445	45-73	A10	**1.083**	**1.245**
... XH3	de 901 à 1000	jusqu'a 1950	434 - 483	446 - 495	45-73	A10	**1.136**	**1.306**
... XH4	de 1001 à 1200	jusqu'a 1950	484 - 583	496 - 595	45-73	A10	**1.204**	**1.385**
DÉCOUPE OBLIQUE/INTERNE	non réalisables pour cet article						-	

VERRES		demi-angle
A10	verre clair	**0**
C10	Cincillà	**53**
TS10 | VB10 | VM10	Privé | Nubes | Nebula	**129**

TRAITEMENT DU VERRE	Traitement de surface du verre (il est impossible d'appliquer les deux traitements sur un seul verre)	demi-angle
Protect	Protection de la surface du verre avec effet anti-gouttes (glissement de l'eau plus rapide).	**134**
ProCare	Protection de la surface du verre anticorrosion (TIMELESS).	**151**

Pour l'article „mesure spéciale en largeur" ou „ mesure spéciale en largeur et/ou hauteur" entrer la mesure souhaitée.
Ces articles sont adaptés seulement pour un montage sur receveur. pour montage au sol voir article spécifique. Pour indications spéciales ou restrictions, voir détails à la fin de la gamme de produit.



Quart de rond à 4 éléments

avec cadre

2 parois fixes, 2 éléments arrondis coulissants

CR-VRS4

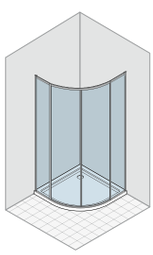

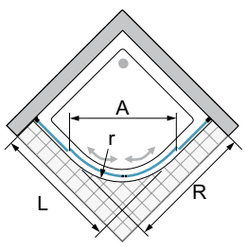

Informations produit
unités d'emballage: 2
V1: élément coulissant + Accessoires
V2: éléments fixe
L'article indique la mesure et le rayon du receveur de douche.
La séparation est livrée avec une extensibilté de -10 / +18 mm.
largeur min-max en détail: élément fixe min. R 500/520 = 225 mm / R 550 = 209 mm - max. 650 mm. Porte non disponible avec mesure spéciale.

Couleur

SIL SHL

Épaisseur du verre

6 mm

Verres

	Verre „Sekurit“	**Protect ProCare**
A10		•

Quart de rond à 4 éléments

avec cadre

CR-VRS4 ... article	MONTAGE BAC DE DOUCHE VWM extensibilité largeur		tub de douche - (rayon)	largeur entrée	Verre „Sekurit“ 6 mm	Hauteur: 1950 mm Couleur	
	adaptable sur un tub de douche de... à...		R	A		SIL	SHL
ARTICLE STANDARD							
... 80R50 **... 80R55** **... 90R50** **... 90R55**	775 - 803 775 - 803 875 - 903 875 - 903		800 (500-520) 800 (550) 900 (500-520) 900 (550)	438 - 485 425 - 475 590 - 630 590 - 629	A10	**1.224**	**1.469**
... 10R50 **... 10R55**	975 - 1003		1000 (500520) 1000 (550)	631 648	A10	**1.299**	**1.559**
... 8090R50 **... 9080R50** **... 8090R55** **... 9080R55**	L = 775 - 803 / R = 875 - 903 L = 875 - 903 / R = 775 - 803 L = 775 - 803 / R = 875 - 903 L = 875 - 903 / R = 775 - 803		800/900 (500-520) 900/800 (500-520) 800/900 (550) 900/800 (550)	518 - 558 518 - 558 511 - 556 511 - 556	A10	**1.224**	**1.469**
... 8010R50 **... 1080R50** **... 8010R55** **... 1080R55** **... 9010R50** **... 1090R50** **... 9010R55** **... 1090R55**	L = 775 - 803 / R = 975 - 1003 L = 975 - 1003 / R = 775 - 803 L = 775 - 803 / R = 975 - 1003 L = 975 - 1003 / R = 775 - 803 L = 875 - 903 / R = 975 - 1003 L = 975 - 1003 / R = 875 - 903 L = 875 - 903 / R = 975 - 1003 L = 975 - 1003 / R = 875 - 903		800/1000 (500-520) 1000/800 (500-520) 800/1000 (550) 1000/800 (550) 900/1000 (500-520) 1000/900 (500-520) 900/1000 (550) 1000/900 (550)	542 - 562 542 - 562 544 - 566 544 - 566 611 - 630 611 - 630 620 - 639 620 - 639	A10	**1.299**	**1.559**
MESURE SPÉCIALE	**largeur spéciale**	**hauteur standard**					
... S1A **... S1C**	de 765 à 950	1950	500-520 550	403 - 626 388 - 648	A10	**1.369**	**1.643**
... S2A **... S2C**	de 951 à 1200	1950	500-520 550	626 648	A10	**1.444**	**1.733**
DÉCOUPE OBLIQUE/INTERNE	non réalisables pour cet article						

VERRES		article complet
A10	verre clair	**0**

TRAITEMENT DU VERRE		article complet
Protect	Protection de la surface du verre avec effet anti-gouttes (glissement de l'eau plus rapide).	**261**
ProCare		**non disponible**

Pour l'article „mesure spéciale“ remplacer le (S1A, S1C,...) avec la mesure souhaitée ou veuillez joindre à votre commande un croquis précis avec toutes les cotes respectives. Veuillez utiliser nos feuilles de mesures spéciales.
Ces articles sont adaptés seulement pour un montage sur receveur. Pour indications spéciales ou restrictions, voir détails à la fin de la gamme de produit.

Note pour montage au sol
La présence de profils horizontaux ne permet pas un montage au sol avec verre au milieu pour cet article.

Profils de compensation	article	code interne	description	Hauteur: 1950 mm Couleur		
				SIL	WEI	SHL
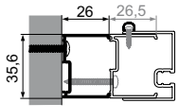	**7A-PR1**	(PRHP286)	élargit l'article CR-ST2 L/R - C6-ST2N L/R - C6-ST2W L/R - CR-E2 - CR-D2 - C6-E2 - C6-D2 et CR-PT1 L/R - CR-FT L/R sur le côté du profil magnétique de 26 mm	**64**	**64**	**80**
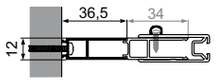	**7A-PR2**	(PRH24794)	élargit l'article CR-S - C6-S ST L/R et CR-SV L/R de 36,5 mm	**61**	**61**	**76**
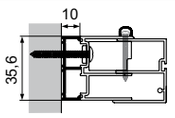	**7A-PR3**	(PRHP399)	élargit l'article CR-PT2 - CR-PT1 L/R et CR-FT L/R sur le côté de la charnière de 10 mm	**64**	**64**	**80**
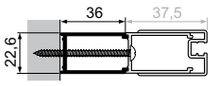	**7A-PR4**	(PRH33623)	élargit l'article CR-VRS4 de 36 mm	**61**	**-**	**76**

Profils spéciaux	article	code interne	description	Hauteur: 1950 mm Couleur	
				SIL/WEI	SHL
	**7A-PRA**	(PRH36569)	raccorde art. CR-PT2 - CR-PT1 L/R - CR-FT L/R - CR-ST2 L/R - C6-ST2N L/R - C6-ST2W L/R - CR-E2 - CR-D2 - C6-E2 et C6-D2 avec paroi latérale à 90° inférieur à 120 mm de largeur	**61**	**76**
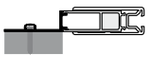	**7A-PRB**	(PRH32575)	profil pour fixation latérale CR-S - C6-S ST L/R et CR-SV L/R	**61**	**76**
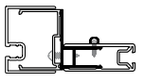	**7A-PRC**	(PRHP163)	raccorde art. CR-PT2 - CR-PT1 L/R - CR-FT L/R - CR-ST2 L/R - C6-ST2N L/R - C6-ST2W L/R - CR-E2 - CR-D2 - C6-E2 et C6-D2 avec paroi latérale à 180°	**64**	**80**
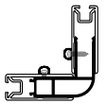	**7A-PRD**	(PRH24879)	raccorde 2 éléments fixes à 90°	**64**	**80**
	**7A-PRE**	(PRH22383)	profil de compensation pour profil 7A-PR2 - 7A-PRC et 7A-PRD	**61**	**76**
Attention:	Ces profils ne peuvent pas être utilisés pour les articles standards, ils sont seulement disponibles pour les mesures spéciales.				

Informations techniques pour le montage sur bac de douche

Veuillez vérifier le niveau horizontal du receveur de douche.
La cloison de douche pour montage sur receveur est prévue pour le placement sur bac de douche et ne sera pour cette raison pas monteé sur le bord extérieur.
Veuillez respecter les indications pour „montage sur receveur“ dans la notice de montage. Pour les réglages sur les mesures standards (VWM) et les mesures spéciales, voir indications par article.

Ces indications sont valables pour la cabine d´angle (qui est uniquement disponible pour montage sur receveur).

position profil mur
Pour montage sur receveur

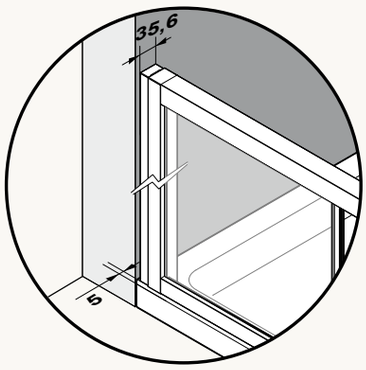

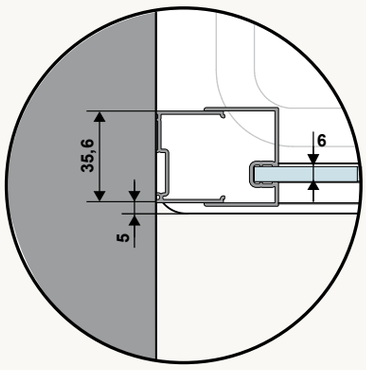

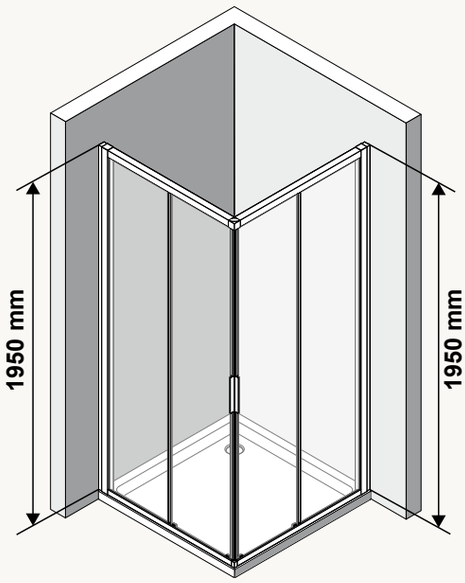

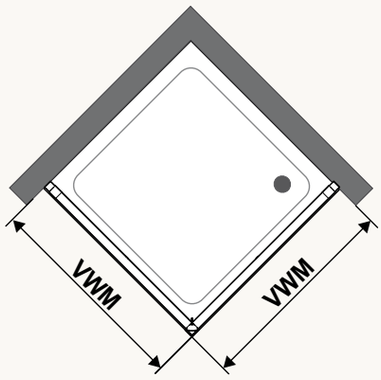

position profil mur
Pour montage sur receveur

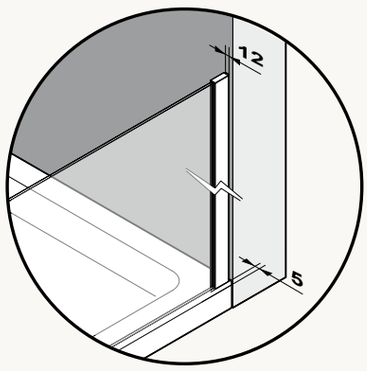

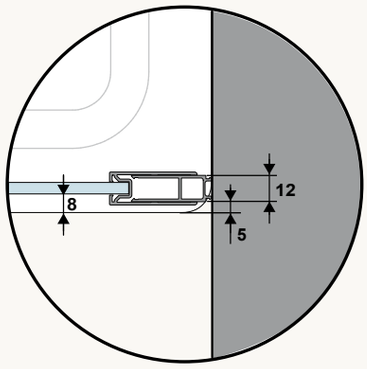

Ces indications sont valables pour la porte coulissante à 2 éléments (qui est uniquement disponibile pour montage sur receveur).

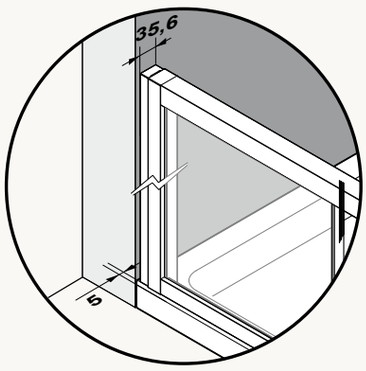

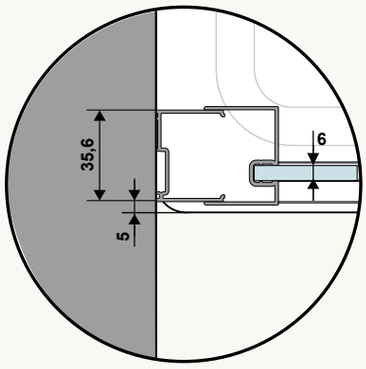

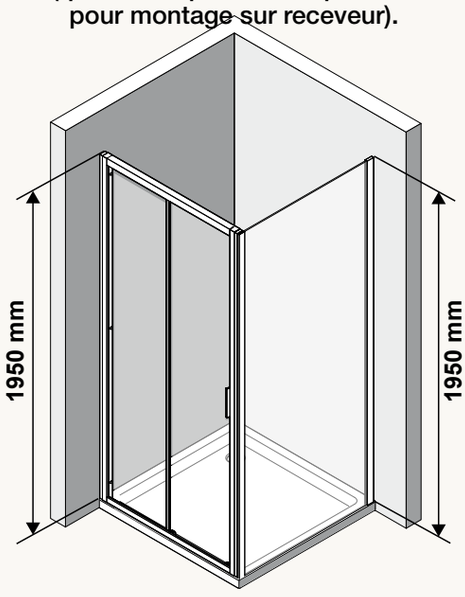

Informations techniques pour le montage sur bac de douche

Veuillez vérifier le niveau horizontal du receveur de douche.
La cloison de douche pour montage sur receveur est prévue pour le placement sur bac de douche et ne sera pour cette raison pas monteé sur le bord extérieur.
Veuillez respecter les indications pour „montage sur receveur“ dans la notice de montage. Pour les réglages sur les mesures standards (VWM) et les mesures spéciales, voir indications par article.

Ces indications sont valables pour toutes les porte battantes et les portes pliantes avec paroi latérals.

position profil mur
Pour montage sur receveur

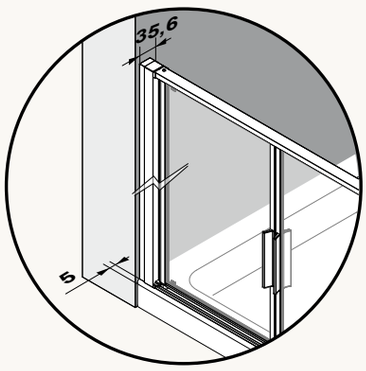

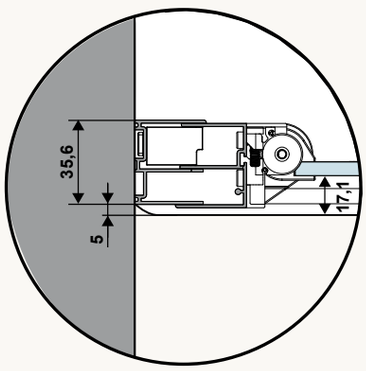

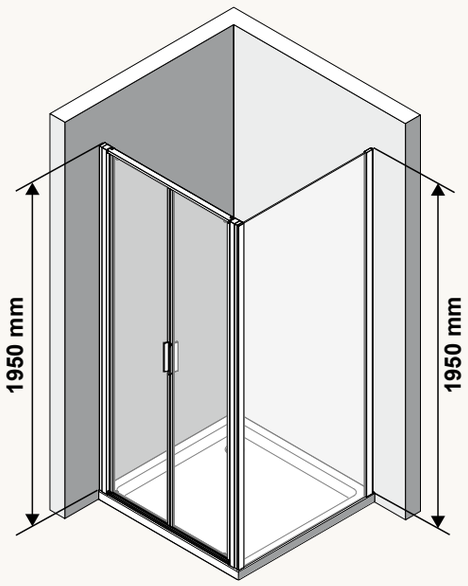

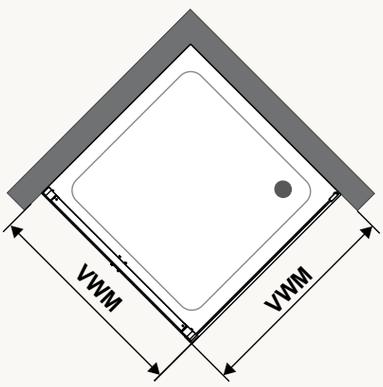

position profil mur
Pour montage sur receveur

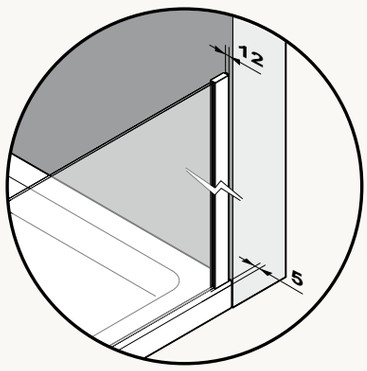

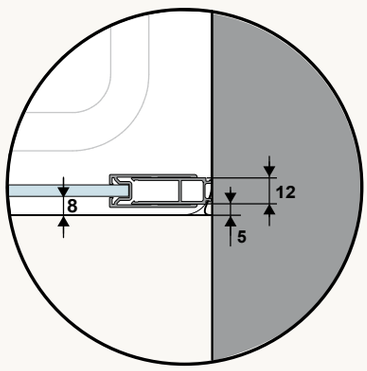

Informations techniques pour les articles spécialement prévus pour le montage au sol - milieu de verre

Veuillez vérifier la niveau horizontal du sol.
Si vous voulez un montage au sol - milieu de verre, veuillez commander les références spéciales pour montage au sol - par ex. CR-FT L XB1.... - Seulement disponibles sur mesure.
Le verre est exactement centré sur les dimensions désirées -/ commandés. Pour les réglages sur les mesures standards (VGM) et les mesures spéciales, voir indications par article. Pour le montage veuillez suivre les indications pour montage au sol - milieu de verre dans la notice de montage. Si une autre position est souhaitéé, ceci doit être communiqué à la commande. Veuillez utiliser pour ceci nos fiches spéciales - feuilles de mesures que vous trouverez sur www.duka.it „download area“.
Pour un montage au sol, où le verre est placé au milieu du joint, il faut être certain qu'il s'agit d'un joint étanche qui ne nécessite aucun entretien.

Ces indications sont valables pour toutes les porte battantes et les portes pliantes avec paroi latérals.

**position profil mur
pour montage au sol milieu de verre**

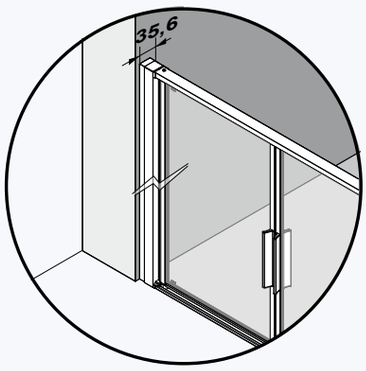

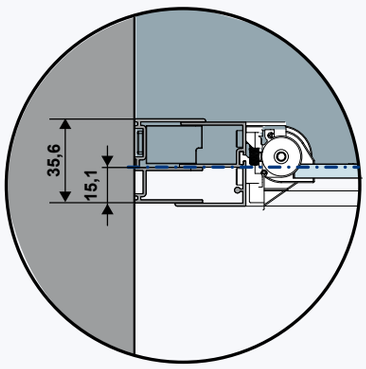

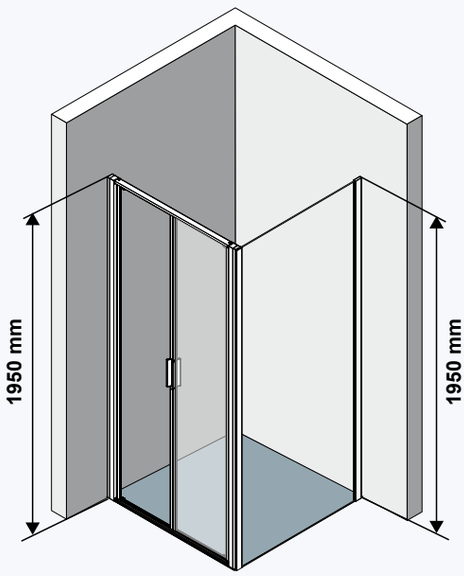

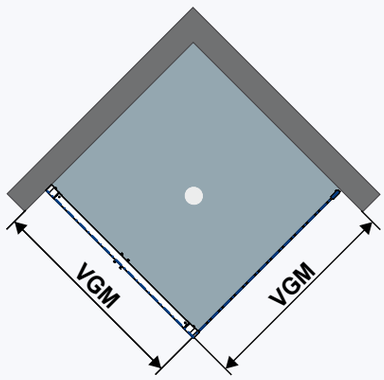

**position profil mur
pour montage au sol milieu de verre**

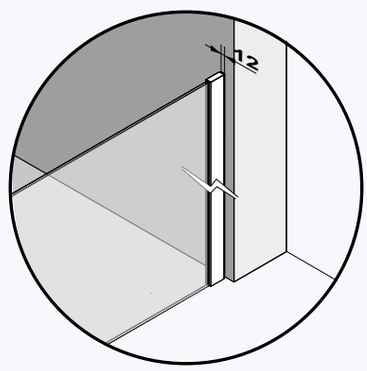

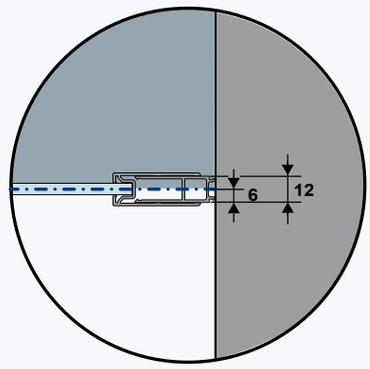

indication de mesure milieu de verre

Possibilité de mesure spéciale

◆ possible ◇ pas possible

article		Largeur min	Largeur max	Hauteur max	Découpe oblique	Découpe interne
CR-PT2		600	1100	1950	◇	◇
CR-PT1 L/R		500	1000	1950	◇	◇
CR-FT L/R		600	1000	1950	◇	◇
CR-ST2 L/R		900	1600	1950	◇	◇
CR-ST3 L/R		725	1200	1950	◇	◇
C6-ST2N L/R / C6-ST2W L/R		870	1600	1950	◇	◇
C6-FPN L/R / C6-FPW L/R		600	1200	1950	◇	◇
CR-S / CR-SV L/R		134 ①	1200	1950	◆	◆①
C6-S / C6-S ST L/R		182 ①	1200	1950	◆	◆①
CR-E2 / CR-D2 / C6-E2 / C6-D2		600	1200	1950	◇	◇
C6-FPE L/R		600	1200	1950	◇	◇
CR-VRS4	éléments coulissants	–	–	1950	◇	◇
	élément fixe	207	650	1950	◇	◇

Note

① Les parois latérales au-dessous des 175 mm de largeur peuvent être réalisées seulement avec profils.
Pour les parois latérales avec des découpes comprise entre 175 à 250 mm, il y'a un verre séparé.

Indications pour Mesures spéciales

Delai de livraison de l'usine 2-3 semaines .
Veuillez s'il vous-plaît joindre le dessin précis de la situation en utilisant nos formulaires.
La séparation est réalisée selon votre situation - l'ajustement nécessaire sera calculée en usine.
Constructions en "U" sont seulement possibles sur requête. Voir rubrique „cabines en U".

Solutions pour baignoire

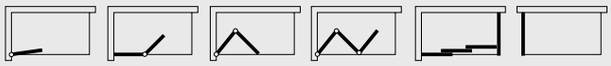













Paroi pliante à 1 élément pour baignoire

cadre partiel

1 élément battant

GBP1



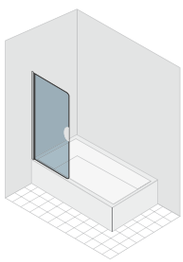

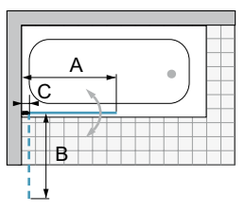

Informations produit
réversible
Ouverture vers l'extérieur et l'intérieur.
La séparation est livrée avec une extensibilté de -10 / +10 mm.

Paroi pliante à 2 éléments pour baignoire

cadre partiel

1 élément battant, 1 paroi fixe, 1 support

GBFT2



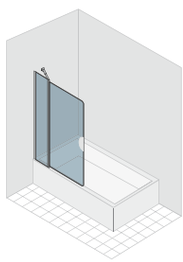

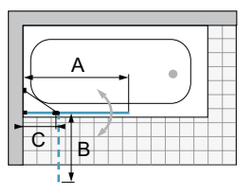

Informations produit
réversible
Ouverture vers l'extérieur et l'intérieur.
L'article est livré avec une adaptabilité de -10 / +15 mm.

Couleur

SIL SHL WEI

Épaisseur du verre

6 mm

Verres

	Verre „Sekurit“	
	Protect	**ProCare**
A10	•	•
AG10	•	
C10	•	
ST10	•	
TS10	•	•
VM10	•	•

Paroi pliante à 1 élément pour baignoire

GBP1 ...	extensibilité largeur		rayon d´ouverture	axe pivotant	Verre „Sekurit“ 6 mm	cadre partiel Hauteur: 1500* mm Couleur		
	adaptable á largeur de baignoire de…	largeur totale A	B	C		SIL	WEI	SHL
ARTICLE STANDARD								
... 700	700	681 - 701	628	50-70	A10	**536**	**563**	**590**
... 750	750	731 - 751	678	50-70	A10	**546**	**573**	**601**
... 800	800	781 - 801	728	50-70	A10	**559**	**587**	**615**
MESURE SPÉCIALE	**largeur spéciale**	**hauteur standard**						
... SB1	de 300 à 700	1500		50-70	A10	**619**	**650**	**681**
... SB2	de 701 à 800	1500		50-70	A10	**670**	**704**	**737**
... SB3	de 801 à 1000	1500		50-70	A10	**704**	**739**	**774**
MESURE SPÉCIALE	**largeur spéciale**	**hauteur spéciale**						
... SH1	de 300 à 700	jusqu'a 1800		50-70	A10	**681**	**715**	**749**
... SH2	de 701 à 800	jusqu'a 1800		50-70	A10	**744**	**781**	**818**
... SH3	de 801 à 1000	jusqu'a 1800		50-70	A10	**784**	**823**	**862**
découpe oblique/ interne	En cas de coupes en biseau et encoches, on applique principalement le prix de la dimension spéciale de référence (largeur ou hauteur). La valeur indiquée à droite est ajoutée au prix de l'article spécial de référence.					Prix supplémentaire		
découpe oblique	Les découpes obliques ne sont pas possibles du côté de la charnière / pour les découpes obliques jusqu'à 8 mm, aucun coût supplémentaire.					**94**		
découpe interne	non disponible					**-**		

Paroi pliante à 2 éléments pour baignoire

GBFT2 ...	extensibilité largeur		rayon d´ouverture	mesures élément fixe	Verre „Sekurit“ 6 mm	cadre partiel Hauteur: 1500* mm Couleur		
	adaptable á largeur de baignoire de…	largeur totale A	B	C		SIL	WEI	SHL
ARTICLE STANDARD								
... 1100	700	1075 - 1100	628	431-457	A10	**689**	**723**	**758**
... 1150	750	1125 - 1150	678	431-457	A10	**705**	**740**	**776**
... 1200	800	1175 - 1200	728	431-457	A10	**730**	**767**	**803**
MESURE SPÉCIALE	**largeur spéciale**	**hauteur standard**						
... SB1	de 420 à 1100	1500			A10	**800**	**840**	**880**
... SB2	de 1101 à 1250	1500			A10	**816**	**857**	**898**
... SB3	de 1251 à 1600	1500			A10	**875**	**919**	**963**
MESURE SPÉCIALE	**largeur spéciale**	**hauteur spéciale**						
... SH1	de 420 à 1100	jusqu'a 1800			A10	**920**	**966**	**1.012**
... SH2	de 1101 à 1250	jusqu'a 1800			A10	**961**	**1.009**	**1.057**
... SH3	de 1251 à 1600	jusqu'a 1800			A10	**1.030**	**1.082**	**1.133**
découpe oblique/ interne	En cas de coupes en biseau et encoches, on applique principalement le prix de la dimension spéciale de référence (largeur ou hauteur). La valeur indiquée à droite est ajoutée au prix de l'article spécial de référence.					Prix supplémentaire		
découpe oblique ou interne	Découpe interne seulement possible sur partie fixe / pour les découpes obliques jusqu'à 8 mm, aucun supplément.					**94**		
découpe oblique et interne	Découpe interne seulement possible sur partie fixe / pour les découpes obliques jusqu'à 8 mm, aucun supplément.					**131**		

VERRES		GBP1	GBFT2
A10	verre clair	**0**	**0**
C10	Cincillà	**39**	**39**
TS10 | VM10	Privé | Nebula	**103**	**129**
AG10	Parsol gris	**103**	**129**
ST10	verre satiné	**195**	**231**

TRAITEMENT DU VERRE	Traitement de surface du verre (il est impossible d'appliquer les deux traitements sur un seul verre)	GBP1	GBFT2
Protect	Protection de la surface du verre avec effet anti-gouttes (glissement de l'eau plus rapide).	**123**	**134**
ProCare	Protection de la surface du verre anticorrosion (TIMELESS).	**142**	**151**

Pour l'article „mesure spéciale en largeur“ ou „ mesure spéciale en largeur et/ou hauteur“ entrer la mesure souhaitée.
Pour indications spéciales ou restrictions, voir détails à la fin de la gamme de produit.
* La hauteur du profil au mur/ du pivot, avec hauteur standard de 1500 mm, est de 1518 mm - la hauteur du verre de la porte, du bord du receveur de douche au bord supérieur du verre, est de 1500 mm. Les mesures spéciales en hauteur sont fournies avec la hauteur commandée (élément au mur).





Porte pliante pour baignoire

cadre partiel

2 éléments pliants

GBFP L
charnière à gauche

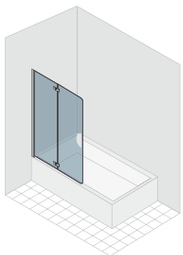

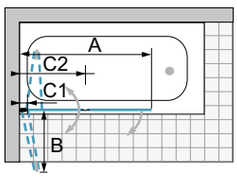

GBFP R
charnière à droite

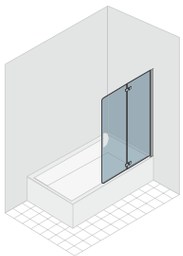

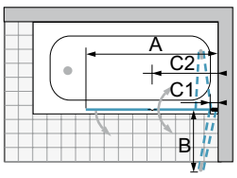

Informations produit
Ouverture vers l'extérieur et l'intérieur.
La porte est livrée avec une extensibilté de -10 / +10 mm.

Porte pliante pour baignoire

cadre partiel

1 élément pliant droit et 1 arrondi

GBFPR L
charnière à gauche

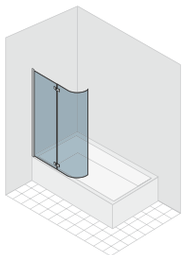

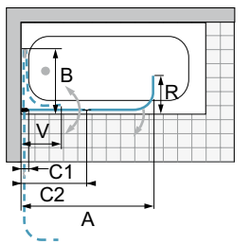

GBFPR R
charnière à droite

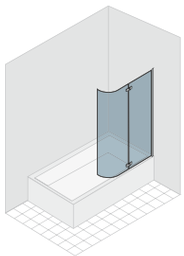

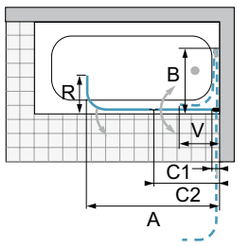

Informations produit
Ouverture vers l'extérieur et l'intérieur.
Non pliable vers l'extérieur.
La porte est livrée avec une extensibilté de -10 / +10 mm.

Couleur

SIL SHL

Épaisseur du verre

6 mm

Verres

Verre „Sekurit“

	Protect	ProCare
A10	•	•
AG10	•	
C10	•	
ST10	•	
TS10	•	•
VM10	•	•

Porte pliante pour baignoire

GBFP L ... GBFP R ...	extensibilité largeur		mesure premier élément	rayon d´ouverture	axe pivotant	Verre „Sekurit“ 6 mm	cadre partiel Hauteur: 1500* mm Couleur	
	adaptable á largeur de baignoire de…	largeur totale A	C2	B	C1		SIL	SHL
ARTICLE STANDARD								
... 1100	510	1080 - 1100	575 - 595	529	50-70	A10	**815**	**897**
... 1200	610	1180 - 1200	625 - 645	579	50-70	A10	**863**	**949**
... 1400	710	1380 - 1400	725 - 745	679	50-70	A10	**934**	**1.027**
MESURE SPÉCIALE	**largeur spéciale**	**hauteur standard**						
... SB1	de 500 à 1100	1500			50-70	A10	**926**	**1.019**
... SB2	de 1101 à 1300	1500			50-70	A10	**974**	**1.071**
... SB3	de 1301 à 1600	1500			50-70	A10	**1.045**	**1.150**
MESURE SPÉCIALE	**largeur spéciale**	**hauteur spéciale**						
... SH1	de 500 à 1100	jusqu'a 1700			50-70	A10	**1.046**	**1.151**
... SH2	de 1101 à 1300	jusqu'a 1700			50-70	A10	**1.094**	**1.203**
... SH3	de 1301 à 1600	jusqu'a 1700			50-70	A10	**1.165**	**1.282**
découpe oblique/ interne	En cas de coupes en biseau et encoches, on applique principalement le prix de la dimension spéciale de référence (largeur ou hauteur). La valeur indiquée à droite est ajoutée au prix de l'article spécial de référence.						Prix supplémentaire	
découpe oblique	possible uniquement sur le dernier l'élément (pas côté du mur) / pour les découpes obliques jusqu'à 8 mm, aucun coût supplémentaire						**94**	
découpe interne	non disponible						**-**	

Porte pliante pour baignoire

GBFPR L ... GBFPR R ...	longueur totale	mesure premier élément	rayon d´ouverture	axe pivotant	distance mur - verre	rayon d´ouverture	Verre „Sekurit“ 6 mm	cadre partiel Hauteur: 1500* mm Couleur	
	A	C2	B	C1	V	R		SIL	SHL
ARTICLE STANDARD									
... 950	950 - 970	500 - 520	454	50-70	374	325	A10	**963**	**1.059**
MESURE SPÉCIALE	**largeur spéciale**	**hauteur standard**							
... SB1	de 500 à 800	1500		50-70	374	325	A10	**1.045**	**1.150**
découpe oblique/ interne	En cas de coupes en biseau et encoches, on applique principalement le prix de la dimension spéciale de référence (largeur ou hauteur). La valeur indiquée à droite est ajoutée au prix de l'article spécial de référence.							Prix supplémentaire	
découpe oblique	non disponible							**-**	
découpe interne	non disponible							**-**	

VERRES		GBFP	GBFPR
A10	verre clair	**0**	**0**
C10	Cincillà	**39**	**non disponible**
TS10 | VM10	Privé | Nebula	**129**	**non disponible**
AG10	Parsol gris	**129**	**non disponible**
ST10	verre satiné	**231**	**non disponible**

TRAITEMENT DU VERRE	Traitement de surface du verre (il est impossible d'appliquer les deux traitements sur un seul verre)	GBFP	GBFPR
Protect	Protection de la surface du verre avec effet anti-gouttes (glissement de l'eau plus rapide).	**134**	**134**
ProCare	Protection de la surface du verre anticorrosion (TIMELESS).	**151**	**non disponible**

Pour l'article „mesure spéciale en largeur“ ou „ mesure spéciale en largeur et/ou hauteur“ entrer la mesure souhaitée.
* La hauteur du profil au mur/ du pivot, avec hauteur standard de 1500 mm, est de 1518 mm - la hauteur du verre de la porte, du bord du receveur de douche au bord supérieur du verre, est de 1500 mm. Les mesures spéciales en hauteur sont fournies avec la hauteur commandée (élément au mur).

Profils de compensation	article	code interne	description	hauteur effective	Hauteur: 1500 mm Couleur		
					SIL	WEI	SHL
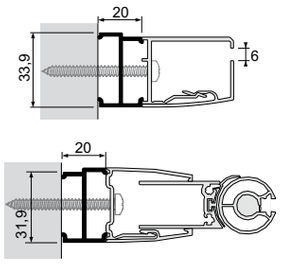	**4B-PR6**	(PRHZ048)	élargit l'article GBP1, GBFT2, GBFP L/R et GBFPR L/R de 20 mm	1518	**63**	**66**	**79**

Possibilité de mesure spéciale

◆ possible ◇ pas possible

article		Largeur min	Largeur max	Hauteur max	Découpe oblique	Découpe interne
GBP1		300	1000	1800	◆①	◇
GBFT2	porte	300	800	1800	◆①	◇
	élément pivotant	120	800	1800	◆②	◆
GBFP L/R		500	1600	1700	◆①	◇
GBFPR L/R	élément pivotant côté mur	500	800	◇	◇	◇
	élément arrondi	◇	◇	◇	◇	◇

Note

① Découpes obliques ne sont possibles seulement sur le côté fermeture/ du profil magnétique.
② Découpe oblique possible seulement du côté du mur ou de la fixation.

Indications pour Mesures spéciales

Delai de livraison de l'usine 2-3 semaines .
Veuillez s'il vous-plaît joindre le dessin précis de la situation en utilisant nos formulaires.
La séparation est réalisée selon votre situation - l'ajustement nécessaire sera calculée en usine.

Informations techniques sur les solutions pour baignoire

Veuillez vérifier le niveau horizontal de la baignoire.
La cloison de douche est prévue pour le placement sur baignoire et ne sera pour cette raison pas montée sur le bord extérieur. Veuillez vous référer aux instructions de montage.

Ces indications sont valables pour toutes les portes pliantes.

ATTENTION: Veuillez lire les indications sur les hauteurs réelles pour les solutions standards.
Pour les mesures spéciales en hauteur, la dimension désirée / commandée est toujours livrée.

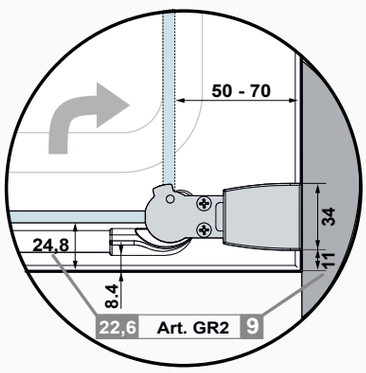

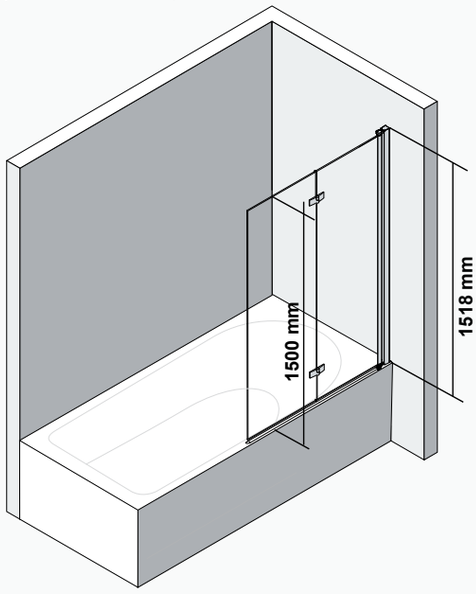

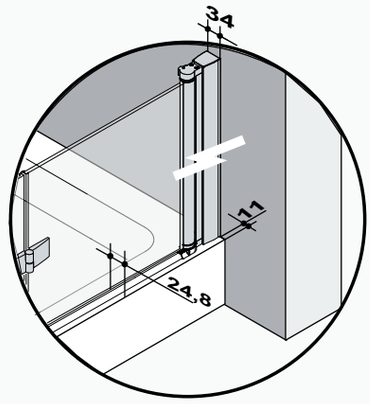

Ces indications sont valables pour toutes les portes battantes avec partie fixe.

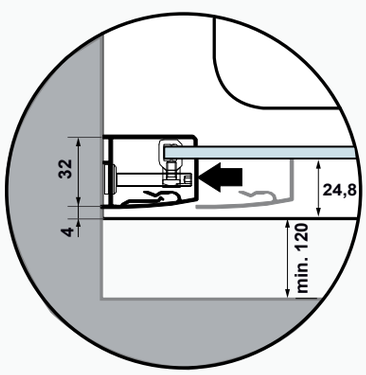

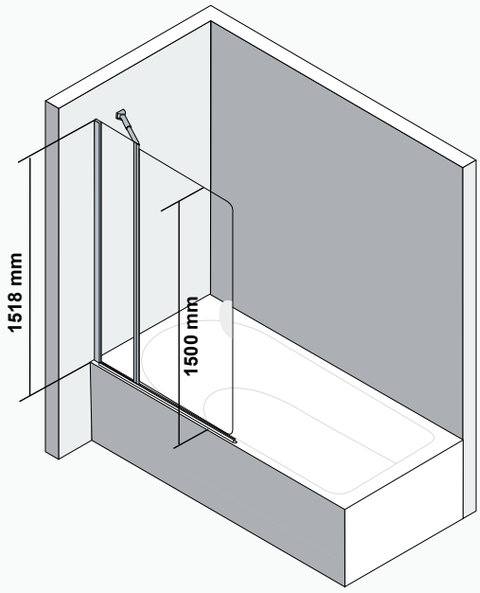

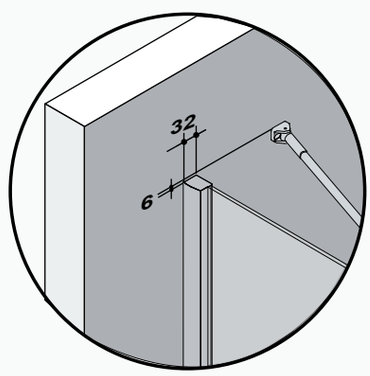



Porte coulissante à 3 éléments pour baignoire

avec cadre

pour baignoire ou avec paroi latérale raccourcie

3 éléments coulissants

A-CP3X

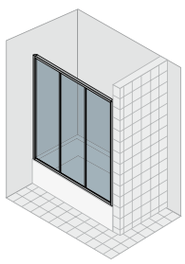

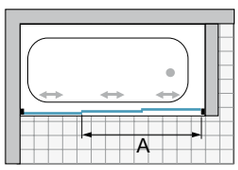

Informations produit

Entrée à gauche ou à droite

Paroi latérale raccourcie

avec cadre

/+

A-CSP

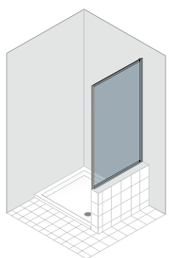

Informations produit

réversible

Couleur

SIL SHL

Épaisseur du verre

3 mm

Verres

Verre artificiel

DA4 **Protect ProCare**

Porte coulissante à 3 éléments pour baignoire

A-CP3X ...	extensibilité largeur		largeur entrée	Panneaux „Metacryl“ 3 mm	avec cadre Hauteur: 1650 mm Couleur	
	pour montage en niche / élém. latérale courte	pour montage avec paroi latérale	A		SIL	SHL
ARTICLE STANDARD						
... 1600	1558 - 1600	1576 - 1617	952	DA4	**833**	**1.041**
... 1700	1658 - 1700	1676 - 1717	1018	DA4	**874**	**1.093**
... 1800	1758 - 1800	1776 - 1817	1085	DA4	**935**	**1.169**
MESURE SPÉCIALE	**largeur spéciale**	**hauteur standard**				
... SB1	de 1000 à 1620	1650		DA4	**933**	**1.166**
... SB2	de 1621 à 1800	1650		DA4	**1.035**	**1.294**
MESURE SPÉCIALE	**largeur spéciale**	**hauteur spéciale**				
... SH1	de 1000 à 1620	jusqu'a 1650		DA4	**978**	**1.223**
... SH2	de 1621 à 1800	jusqu'a 1650		DA4	**1.080**	**1.350**

Paroi latérale raccourcie

A-CSP ...	extensibilité largeur		Panneaux „Metacryl“ 3 mm	avec cadre Hauteur: 1650 mm Couleur	
	adaptable sur un tub de douche de… à…	adaptable á largeur de baignoire de…		SIL	SHL
ARTICLE STANDARD					
... 700	675 - 703	669 - 697	DA4	**363**	**454**
... 750	725 - 753	719 - 747	DA4	**375**	**469**
... 800	775 - 803	769 - 797	DA4	**384**	**480**
MESURE SPÉCIALE	**hauteur**	**largeur spéciale**			
... SB1	1650	de 150 à 720	DA4	**408**	**510**
... SB2	1650	de 721 à 920	DA4	**505**	**631**
... SB3	1650	de 921 à 1020	DA4	**543**	**679**
MESURE SPÉCIALE	**hauteur**	**largeur spéciale**			
... SH0	jusqu'a 1200	de 150 à 500	DA4	**363**	**454**
... SH1	jusqu'a 2000	de 150 à 720	DA4	**421**	**526**
... SH2	jusqu'a 2000	de 721 à 920	DA4	**534**	**668**
... SH3	jusqu'a 2000	de 921 à 1020	DA4	**571**	**714**

découpe oblique/interne	En cas de coupes en biseau et encoches, on applique principalement le prix de la dimension spéciale de référence (largeur ou hauteur). La valeur indiquée à droite est ajoutée au prix de l'article spécial de référence.	Prix supplémentaire
découpe oblique ou interne	min. 150 mm - max. 1250 mm	**94**
découpe oblique et interne	max. 2000 mm, WEI max. Höhe 1900 mm	**131**

Profils de compensation	article	code interne	description	Hauteur: 1900 mm (2000 mm** - 1650 mm*)* Couleur	
				SIL	SHL
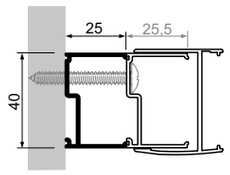	**FC-PR1**	(PRHB516)	élargit l'article A-CP3X de 25 mm	**59**	**74**
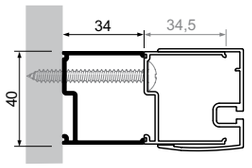	**FC-PR2**	(PRHB411)	élargit l'article A-CP3X de 34 mm	**71**	**89**

Possibilité de mesure spéciale

◆ possible ◇ pas possible

article		Largeur min	Largeur max	Hauteur max	Découpe oblique	Découpe interne
A-NP3X		1000	1800	1700	◇	◇
A-NSP		150 ①	1070	2000	◆	◆①

Note

① Les parois latérales au-dessous des 150 mm de largeur peuvent être réalisées seulement avec profils. Pour les parois latérales avec des découpes comprise entre 150 à 250 mm, il y'a un verre séparé.

Indications pour Mesures spéciales

Delai de livraison de l'usine 2-3 semaines .
Veuillez s'il vous-plaît joindre le dessin précis de la situation en utilisant nos formulaires.
La séparation est réalisée selon votre situation - l'ajustement nécessaire sera calculée en usine.

Informations techniques sur les solutions pour baignoire

Veuillez vérifier le niveau horizontal de la baignoire.
La cloison de douche est prévue pour le placement sur baignoire et ne sera pour cette raison pas montée sur le bord extérieur. Veuillez vous référer aux instructions de montage.

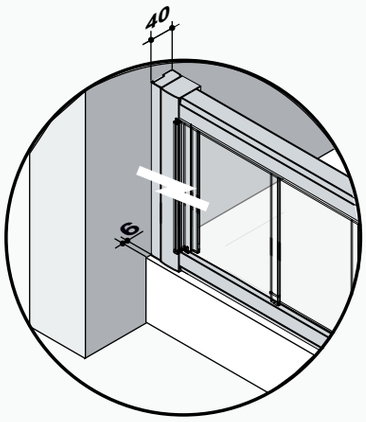

Ces indications sont valables pour les articles: A-NSP

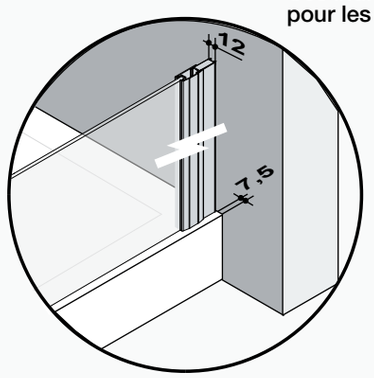



Paroi pliante à 1 élément pour baignoire

avec cadre

1 élément battant

GFW1 **FW1**

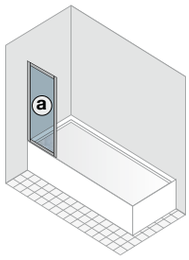

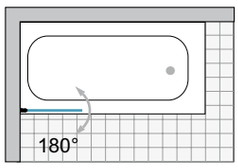

Paroi latérale

avec cadre

possibilité de combinaison avec art. GFW1, GFW2 et GFW3

avec support

avec support

GSF **SF**

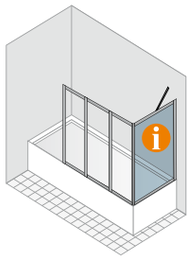

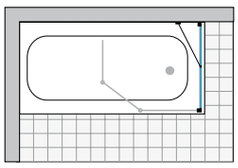

Couleur

SIL SHL WEI

Épaisseur du verre

3 mm

Verres

Verre artificiel

DA4

Verre „Sekurit“

	Protect ProCare
A10	•
C10	•
ST10	•

Porte-serviettes



Egalement disponible avec porte-serviettes sur la partie fixe. Voir indications détaillées à la fin de la collection.

Paroi pliante à 1 élément pour baignoire

avec cadre

GFW1 ... / FW1 ...	extensibilité largeur		largeur	Hauteur: 1400 mm Couleur					
	adaptable á largeur de baignoire de…	largeur totale	a	Verre „Sekurit“ 3 mm			metacryl 3 mm		
				Verre	SIL/WEI	SHL	Verre	SIL/WEI	SHL
ARTICLE STANDARD									
... 700	min. 700	683 - 698	59 + 624	A10	**498**	**598**	DA4	**413**	**496**
... 750	min. 750	733 - 748	59 + 674	A10	**521**	**625**	DA4	**434**	**521**
MESURE SPÉCIALE	**largeur spéciale**	**hauteur standard**							
... SB1	de 300 à 800	1400		A10	**598**	**718**	DA4	**495**	**594**
... SB2	de 801 à 1000	1400		A10	**648**	**778**	DA4	**543**	**652**
MESURE SPÉCIALE	**largeur spéciale**	**hauteur spéciale**							
... SH1	de 300 à 800	max. 2000 *		A10	**676**	**811**	DA4	**524**	**629**
... SH2	de 801 à 1000	max. 2000 *		A10	**726**	**871**	DA4	**571**	**685**

découpe oblique/ interne	En cas de coupes en biseau et encoches, on applique principalement le prix de la dimension spéciale de référence (largeur ou hauteur). La valeur indiquée à droite est ajoutée au prix de l'article spécial de référence.	article complet
découpe interne	non disponible	**-**
découpe oblique	Les découpes obliques ne sont pas possibles du côté de la charnière	**94**

Paroi latérale

avec cadre

GSF ... / SF ...	extensibilité largeur		longueur du support	Hauteur: 1400 mm Couleur					
	adaptable á largeur de baignoire de…	pour baignoire avec largeur	S	Verre „Sekurit“ 3 mm			metacryl 3 mm		
				Verre	SIL/WEI	SHL	Verre	SIL/WEI	SHL
ARTICLE STANDARD									
... 700	655 - 685	700	500	A10	**474**	**569**	DA4	**401**	**481**
... 750	705 - 735	750	500	A10	**480**	**576**	DA4	**409**	**491**
... 800	755 - 785	800	500	A10	**489**	**587**	DA4	**419**	**503**
... 900	855 - 885	900	500	A10	**515**	**618**	DA4	**441**	**529**
MESURE SPÉCIALE	**largeur spéciale**	**hauteur standard**							
... SB1	de 150 à 700	1400		A10	**556**	**667**	DA4	**446**	**535**
... SB2	de 701 à 900	1400		A10	**598**	**718**	DA4	**524**	**629**
... SB3	de 901 à 1100	1400		A10	**626**	**751**	DA4	**541**	**649**
MESURE SPÉCIALE	**largeur spéciale**	**hauteur spéciale**							
... SH1	de 150 à 700	max. 2000 *		A10	**574**	**689**	DA4	**478**	**574**
... SH2	de 701 à 900	max. 2000 *		A10	**636**	**763**	DA4	**560**	**672**
... SH3	de 901 à 1100	max. 2000 *		A10	**694**	**833**	DA4	**579**	**695**
découpe oblique OU interne	**largeur spéciale**	**hauteur spéciale**							
... SS1	de 350 à 900	max. 2000 *		A10	**746**	**895**	DA4	**626**	**751**
... SS2	de 901 à 1100	max. 2000 *		A10	**773**	**928**	DA4	**645**	**774**
découpe oblique ET interne	**largeur spéciale**	**hauteur spéciale**							
... SS5	de 350 à 900	max. 2000 *		A10	**778**	**934**	DA4	**673**	**808**
... SS6	de 901 à 1100	max. 2000 *		A10	**804**	**965**	DA4	**693**	**832**

VERRES		paroi à 1 élément	paroi latérale
A10	verre clair	**0**	**0**
C10	Cincillà	**39**	**39**
ST10	verre satiné	**195**	**195**

TRAITEMENT DU VERRE		paroi à 1 élément	paroi latérale
Protect	Protection de la surface du verre avec effet anti-gouttes (glissement de l'eau plus rapide).	**123**	**123**

PORTE-SERVIETTES		SIL/WEI	SHL
HA	largeurs disponibles : 700-750-800-900, pour plus de détails voir en fin de section	**85**	**103**



Paroi pliante à 2 éléments pour baignoire

avec cadre

1 élément battant, 1 élément pliant

GFW2 FW2

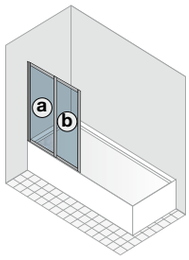

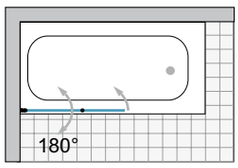

Paroi latérale

avec cadre

possibilité de combinaison avec art. GFW1, GFW2 et GFW3

avec support

avec support

GSF SF

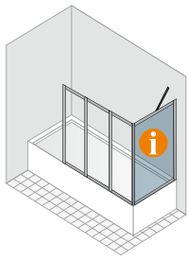

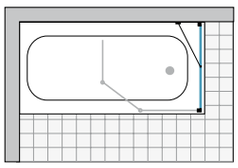

Couleur

SIL SHL WEI

Épaisseur du verre

3 mm

Verres

Verre artificiel

DA4

Verre „Sekurit“

	Protect ProCare
A10	•
C10	•
ST10	•

Porte-serviettes



Egalement disponible avec porte-serviettes sur la partie fixe. Voir indications détaillées à la fin de la collection.

Paroi pliante à 2 éléments pour baignoire

avec cadre

GFW2 ... / FW2 ...	extensibilité largeur		largeur		Hauteur: 1400 mm Couleur					
	adaptable á largeur de baignoire de…	largeur totale	a	b	Verre „Sekurit“ 3 mm			metacryl 3 mm		
					Verre	SIL/WEI	SHL	Verre	SIL/WEI	SHL
ARTICLE STANDARD										
... 1100	min. 700	1096 - 1111	59 + 624	413	A10	**691**	**829**	DA4	**568**	**682**
... 1150	min. 750	1146 - 1161	59 + 674	413	A10	**713**	**856**	DA4	**586**	**703**
MESURE SPÉCIALE	**largeur spéciale**	**hauteur standard**								
... SB1	de 700 à 1200	1400			A10	**803**	**964**	DA4	**650**	**780**
... SB2	de 1201 à 1600	1400			A10	**874**	**1.049**	DA4	**704**	**845**
MESURE SPÉCIALE	**largeur spéciale**	**hauteur spéciale**								
... SH1	de 700 à 1200	max. 1600 *			A10	**876**	**1.051**	DA4	**713**	**856**
... SH2	de 1201 à 1400	max. 1600 *			A10	**948**	**1.138**	DA4	**766**	**919**
... SH3	de 1401 à 1600	max. 1400			A10	**948**	**1.138**	DA4	**713**	**856**
... SH4	de 700 à 900	max. 2000 *			A10	**876**	**1.051**	DA4	-	-

découpe oblique/ interne	En cas de coupes en biseau et encoches, on applique principalement le prix de la dimension spéciale de référence (largeur ou hauteur). La valeur indiquée à droite est ajoutée au prix de l'article spécial de référence.	article complet
découpe interne	non disponible	-
découpe oblique	Découpes obliques possible uniquement sur l'élément „b“	**94**

Paroi latérale

avec cadre

GSF ... / SF ...	extensibilité largeur		longueur du support	Hauteur: 1400 mm Couleur					
	adaptable á largeur de baignoire de…	pour baignoire avec largeur	S	Verre „Sekurit“ 3 mm			metacryl 3 mm		
				Verre	SIL/WEI	SHL	Verre	SIL/WEI	SHL
ARTICLE STANDARD									
... 700	655 - 685	700	500	A10	**474**	**569**	DA4	**401**	**481**
... 750	705 - 735	750	500	A10	**480**	**576**	DA4	**409**	**491**
... 800	755 - 785	800	500	A10	**489**	**587**	DA4	**419**	**503**
... 900	855 - 885	900	500	A10	**515**	**618**	DA4	**441**	**529**
MESURE SPÉCIALE	**largeur spéciale**	**hauteur standard**							
... SB1	de 150 à 700	1400		A10	**556**	**667**	DA4	**446**	**535**
... SB2	de 701 à 900	1400		A10	**598**	**718**	DA4	**524**	**629**
... SB3	de 901 à 1100	1400		A10	**626**	**751**	DA4	**541**	**649**
MESURE SPÉCIALE	**largeur spéciale**	**hauteur spéciale**							
... SH1	de 150 à 700	max. 2000 *		A10	**574**	**689**	DA4	**478**	**574**
... SH2	de 701 à 900	max. 2000 *		A10	**636**	**763**	DA4	**560**	**672**
... SH3	de 901 à 1100	max. 2000 *		A10	**694**	**833**	DA4	**579**	**695**
découpe oblique OU interne	**largeur spéciale**	**hauteur spéciale**							
... SS1	de 350 à 900	max. 2000 *		A10	**746**	**895**	DA4	**626**	**751**
... SS2	de 901 à 1100	max. 2000 *		A10	**773**	**928**	DA4	**645**	**774**
découpe oblique ET interne	**largeur spéciale**	**hauteur spéciale**							
... SS5	de 350 à 900	max. 2000 *		A10	**778**	**934**	DA4	**673**	**808**
... SS6	de 901 à 1100	max. 2000 *		A10	**804**	**965**	DA4	**693**	**832**

VERRES		paroi à 2 éléments	paroi latérale
A10	verre clair	**0**	**0**
C10	Cincillà	**39**	**39**
ST10	verre satiné	**195**	**195**

TRAITEMENT DU VERRE		paroi à 2 éléments	paroi latérale
Protect	Protection de la surface du verre avec effet anti-gouttes (glissement de l'eau plus rapide).	**134**	**123**

PORTE-SERVIETTES		SIL/WEI	SHL
HA	largeurs disponibles : 700-750-800-900, pour plus de détails voir en fin de section	**85**	**103**





Paroi pliante à 3 éléments pour baignoire

avec cadre

1 élément battant, 2 éléments pliants

GFW3 FW3

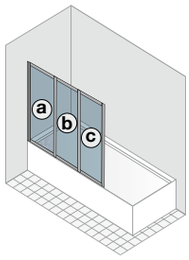

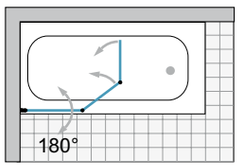

Paroi latérale

avec cadre

possibilité de combinaison avec art. GFW1, GFW2 et GFW3

avec support

avec support

GSF SF

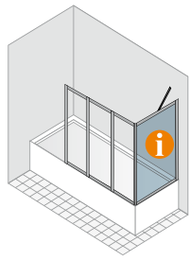

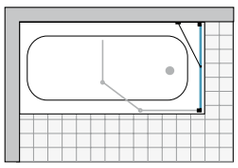

Couleur

SIL SHL WEI

Épaisseur du verre

3 mm

Verres

Verre artificiel

DA4

Verre „Sekurit“

	Protect ProCare
A10	•
C10	•
ST10	•

Porte-serviettes



Egalement disponible avec porte-serviettes sur la partie fixe. Voir indications détaillées à la fin de la collection.

Paroi pliante à 3 éléments pour baignoire

avec cadre

GFW3 ... / FW3 ...	extensibilité largeur		largeur			Hauteur: 1400 mm Couleur					
	adaptable á largeur de baignoire de…	largeur totale	a	b	c	Verre „Sekurit“ 3 mm			metacryl 3 mm		
						Verre	SIL/WEI	SHL	Verre	SIL/WEI	SHL
ARTICLE STANDARD											
... 1400	min. 700	1396 - 1411	59 + 486	438	413	A10	**796**	**955**	DA4	**633**	**760**
MESURE SPÉCIALE	**largeur spéciale**	**hauteur standard**									
... SB1	de 800 à 1400	1400				A10	**941**	**1.129**	DA4	**744**	**893**
... SB2	de 1401 à 1600	1400				A10	**981**	**1.177**	DA4	**775**	**930**
MESURE SPÉCIALE	**largeur spéciale**	**hauteur spéciale**									
... SH1	de 800 à 1400	max. 1600 *				A10	**1.059**	**1.271**	DA4	**818**	**982**
... SH2	de 1401 à 1600	max. 1400				A10	**1.059**	**1.271**	DA4	**849**	**1.019**
... SH3	de 800 à 900	max. 2000 *				A10	**1.059**	**1.271**	DA4	**818**	**982**

découpe oblique/ interne	En cas de coupes en biseau et encoches, on applique principalement le prix de la dimension spéciale de référence (largeur ou hauteur). La valeur indiquée à droite est ajoutée au prix de l'article spécial de référence.	article complet
découpe interne	non disponible	**-**
découpe oblique	Découpes obliques possible uniquement sur le dernier élément „c“	**94**

Paroi latérale

avec cadre

GSF ... / SF ...	extensibilité largeur		longueur du support	Hauteur: 1400 mm Couleur					
	adaptable á largeur de baignoire de…	pour baignoire avec largeur	S	Verre „Sekurit“ 3 mm			metacryl 3 mm		
				Verre	SIL/WEI	SHL	Verre	SIL/WEI	SHL
ARTICLE STANDARD									
... 700	655 - 685	700	500	A10	**474**	**569**	DA4	**401**	**481**
... 750	705 - 735	750	500	A10	**480**	**576**	DA4	**409**	**491**
... 800	755 - 785	800	500	A10	**489**	**587**	DA4	**419**	**503**
... 900	855 - 885	900	500	A10	**515**	**618**	DA4	**441**	**529**
MESURE SPÉCIALE	**largeur spéciale**	**hauteur standard**							
... SB1	de 150 à 700	1400		A10	**556**	**667**	DA4	**446**	**535**
... SB2	de 701 à 900	1400		A10	**598**	**718**	DA4	**524**	**629**
... SB3	de 901 à 1100	1400		A10	**626**	**751**	DA4	**541**	**649**
MESURE SPÉCIALE	**largeur spéciale**	**hauteur spéciale**							
... SH1	de 150 à 700	max. 2000 *		A10	**574**	**689**	DA4	**478**	**574**
... SH2	de 701 à 900	max. 2000 *		A10	**636**	**763**	DA4	**560**	**672**
... SH3	de 901 à 1100	max. 2000 *		A10	**694**	**833**	DA4	**579**	**695**
découpe oblique OU interne	**largeur spéciale**	**hauteur spéciale**							
... SS1	de 350 à 900	max. 2000 *		A10	**746**	**895**	DA4	**626**	**751**
... SS2	de 901 à 1100	max. 2000 *		A10	**773**	**928**	DA4	**645**	**774**
découpe oblique ET interne	**largeur spéciale**	**hauteur spéciale**							
... SS5	de 350 à 900	max. 2000 *		A10	**778**	**934**	DA4	**673**	**808**
... SS6	de 901 à 1100	max. 2000 *		A10	**804**	**965**	DA4	**693**	**832**

VERRES		paroi à 3 éléments	paroi latérale
A10	verre clair	**0**	**0**
C10	Cincillà	**39**	**39**
ST10	verre satiné	**195**	**195**

TRAITEMENT DU VERRE	Traitement de surface du verre (il est impossible d'appliquer les deux traitements sur un seul verre)	paroi à 3 éléments	paroi latérale
Protect	Protection de la surface du verre avec effet anti-gouttes (glissement de l'eau plus rapide).	**134**	**123**

PORTE-SERVIETTES		SIL/WEI	SHL
HA	largeurs disponibles : 700-750-800-900, pour plus de détails voir en fin de section	**85**	**103**



Paroi pliante à 3 éléments pour baignoire

1 élément battant, 2 éléments pliants

avec cadre

FX3

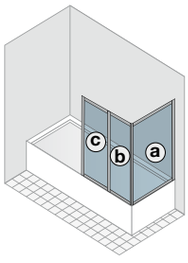

Couleur

SILSHLWEI

Épaisseur du verre

3 mm

Verres

Kunststoffglas
Protect ProCare
DA4

duka

Paroi pliante à 3 éléments pour baignoire

FX3 ...	extensibilité largeur		largeur			Panneaux „Metacryl“ 3 mm	avec cadre Hauteur: 1400 mm Couleur	
	adaptable á largeur de baignoire de…	largeur totale	a	b	c		SIL/WEI	SHL
ARTICLE STANDARD								
... 1550	700	1534 - 1549	59 + 574	488	413	DA4	**678**	**814**
... 1600	750	1584 - 1599	59 + 624	488	413	DA4	**695**	**834**
... 1650	800	1634 - 1649	59 + 674	488	413	DA4	**724**	**869**
MESURE SPÉCIALE	**largeur spéciale**	**hauteur standard**						
... SB1	de 1000 à 1550	1400				DA4	**789**	**947**
... SB2	de 1551 à 1650	1400				DA4	**835**	**1.002**
MESURE SPÉCIALE	**largeur spéciale**	**hauteur spéciale**						
... SH1	de 1000 à 1550	max. 1600 *				DA4	**863**	**1.036**
... SH2	de 1551 à 1650	max. 1600 *				DA4	**909**	**1.091**
découpe oblique/ interne	En cas de coupes en biseau et encoches, on applique principalement le prix de la dimension spéciale de référence (largeur ou hauteur). La valeur indiquée à droite est ajoutée au prix de l'article spécial de référence.						article complet	
découpe interne	non disponible						**-**	
découpe oblique	Découpes obliques possible uniquement sur le dernier élément „c“						**71**	

Possibilité de mesure spéciale

◆ possible ◇ pas possible

article		Largeur min	Largeur max	Hauteur max	Découpe oblique	Découpe interne
GFW1		300	1000	1400	◆③	◇
GFW2		–	1400	1600 ④	◆③	◇
			1600	1400	◆③	◇
			900	2000 ④	◆③	◇
GFW3		–	1400	1600 ④	◆③	◇
			1600	1400	◆③	◇
			900	2000 ④	◆③	◇
GSF		150 ①	1095	2000 ④	◆	◆①②
FW1		300	1000	1600 ④	◆③	◇
FW2		–	1600	1600 ④	◆③	◇
			1000	2000 ④	◆③	◇
FW3			1600	1600 ④	◆③	◇
			1000	2000 ④	◆③	◇
FX3		–	1600	1600 ④	◆③	◇
SF		150 ①	1070	2000 ④	◆	◆①

Note

① Les parois latérales au-dessous des 150 mm de largeur peuvent être réalisées seulement avec profils.
② Pour les parois latérales avec des découpes comprise entre 150 à 250 mm, il y'a un verre séparé.
③ Découpe oblique sont possible seulement sur la dernière partie.
④ La couleur du profil blanche et argent brillant est disponible comme mesure spéciale avec une hauteur max. de 1400 mm.

Indications pour Mesures spéciales

en metacryl delai de livraison 1-2 semaines de l'usine/pour verre „Securit" 2-3 semaines de l'usine.
Veuillez s'il vous-plaît joindre le dessin précis de la situation en utilisant nos formulaires.
La séparation est réalisée selon votre situation - l'ajustement nécessaire sera calculée en usine.

Informations techniques sur les solutions pour baignoire

Veuillez vérifier le niveau horizontal de la baignoire.
La cloison de douche est prévue pour le placement sur baignoire et ne sera pour cette raison pas montée sur le bord extérieur. Veuillez vous référer aux instructions de montage.

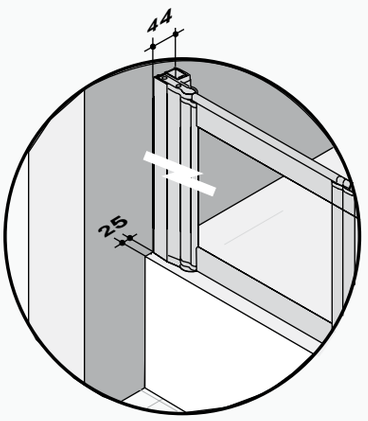

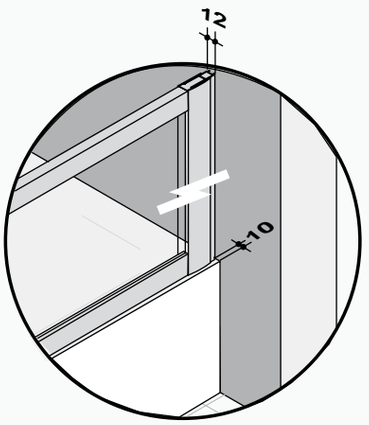

Accessoires



Accessoires

Délai de livraison: 1 semaine | 2-3 semaines

Pronett produit de nettoyage spécial duka pour cabines de douche	article	description	contenu	quantité minimum	**Prix**
	**DSR 1 (6)**	produit de nettoyage spécial pour votre cabine de douche	bouteille de 750 ml	6	**26**

Essuie-glace	article	description	contenu	quantité minimum	**Prix**
	**M-WIS 1**	Idéal pour éliminer la vapeur et l'eau des portes de douche et du carrelage	Confection avec 1 pièce	1	**34**
	**N-WIS 1 (12)**		Confection avec 1 pièce	12	**28**

Séparation pour urinoir	article	description	**verre trempé 10 mm**	Hauteur: 750 mm Couleur	Hauteur: 900 mm Couleur
				SIL/CSH	SIL/CSH
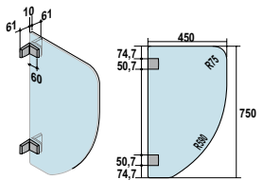	**USW45R59**	Largeur: 450 mm	ST10	**526**	-
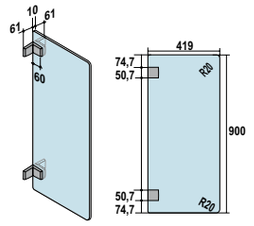	**USW419**	Largeur: 419 mm	ST10	-	**536**
Protect				**102**	
MESURES SPÉCIALES				article complet	
	largeur et/ou hauteur	largeur min. 300 mm - max. 600 mm / hauteur min. 400 mm - max. 1200 mm		**109**	

Support	article	description	longueur	extensibilité	Couleur		
					SIL	WEI	SHL
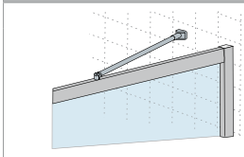	GST 1 500	support pour les parois latérales avec profil · du mur à la paroi latérale	L = 606-635 mm (tuyau 500)	29 mm	79	83	95
	GST 1 1000		L = 1106-1135 mm (tuyau 1000)	29 mm	89	93	107
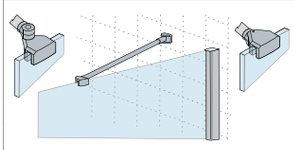	6 GST 2 400	support pour les parois latérales sans profil · verre trempé 6 mm · du mur à la paroi latérale	L = 505-535 mm (tuyau 400)	29 mm	119	125	143
	6 GST 2 600		L = 706-735 mm (tuyau 600)	29 mm	119	125	143
	6 GST 2 1000		L = 1106-1135 mm (tuyau 1000)	29 mm	126	132	151
	8 GST 2 400	support pour les parois latérales sans profil · verre trempé 8 mm · du mur à la paroi latérale	L = 507-536 mm (tuyau 400)	29 mm	119	125	143
	8 GST 2 600		L = 707-736 mm (tuyau 400)	29 mm	119	125	143
	8 GST 2 1000		L = 1107-1136 mm (tuyau 1000)	29 mm	126	132	151
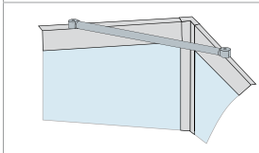	GST 3 500	support pour les parois latérales avec profil · entre 2 parois latérales	L = 616-645 mm (tuyau 500)	29 mm	79	83	95
	GST 3 1000		L = 1016-1045 mm (tuyau 1000)	29 mm	89	93	107
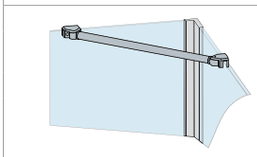	6 GST 4 500	support pour les parois latérales sans profil · verre trempé 6mm · entre 2 parois latérales	L = 616-645 mm (tuyau 500)	29 mm	123	129	148
	6 GST 4 1000		L = 1016-1045 mm (tuyau 1000)	29 mm	130	137	156
	8 GST 4 500	support pour les parois latérales sans profil · verre trempé 8mm · entre 2 parois latérales	L = 618-647 mm (tuyau 500)	29 mm	123	129	148
	8 GST 4 1000		L = 1018-1047 mm (tuyau 1000)	29 mm	130	137	156
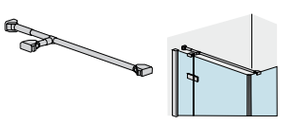	GST WW 1200	support de la paroi latérale fixe au mur · verre trempé 6 mm · avec support de connexion à l'élément fixe 90° (verre trempé 6 mm)	L = 1200 mm (tuyau 1140)	25 mm	155	-	186

Support/ porte-serviettes	article	description	longueur	extensibilité	Couleur	
					SIL	SHL
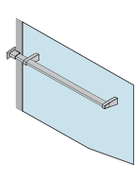	6/8 PHT-G L 500	support de la paroi latérale fixe au mur - verre trempé 6+8 mm	L = 496 mm (tuyau 493)	25 mm	228	262
	6/8 PHT-G L 600		L = 596 mm (tuyau 593)	25 mm	228	262
	6/8 PHT-G L 700		L = 696 mm (tuyau 693)	25 mm	228	262
	6/8 PHT-G L 800		L = 796 mm (tuyau 793)	25 mm	228	262
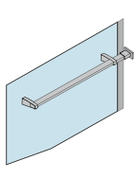	6/8 PHT-G R 500		L = 496 mm (tuyau 493)	25 mm	228	262
	6/8 PHT-G R 600		L = 596 mm (tuyau 593)	25 mm	228	262
	6/8 PHT-G R 700		L = 696 mm (tuyau 693)	25 mm	228	262
	6/8 PHT-G R 800		L = 796 mm (tuyau 793)	25 mm	228	262
Attention:	La longueur minimale du support est de 500 mm.					

Variantes de poignées	article	description	couleurs disponibles	Prix par article	
				SIL/SHL	WEI
	G14	poignée multi-S A poignée en métal avec surface soft-grip	partie métallique - soft-grip SIL: argent mat - anthracite WEI: chromé - blanc SHL: chromé - anthracite	89	89
	G15	poignée multi-S B poignée en métal avec surface soft-grip et amortisseur	partie métallique - soft-grip SIL: argent mat - anthracite SHL: chromé - anthracite	89	-

Profils pour montages spéciaux	article	code interne	description	Hauteur jusqu'à 2050 mm				
				SIL	WEI	SHL	SCH	INO
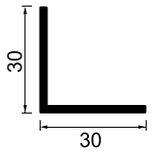	**0Z-PRF**	(PRH214)	Profil angulaire 30 x 30 mm	**56**	**62**	**70**	**70**	**70**
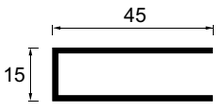	**0Z-PRE**	(PRH22383)	profil de compensation	**56**	**62**	**70**	**-**	**-**
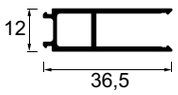	**0Z-PR2**	(PRH24794)	profil de compensation	**56**	**62**	**70**	**-**	**-**
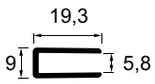	**0Z-PRD**	(PRH34305)	profil de compensation pour verre trempé 6 mm	**54**	**59**	**68**	**68**	**-**
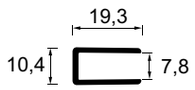	**0Z-PRH**	(PRHZ050)	profil de compensation pour verre trempé 8 mm	**56**	**62**	**70**	**-**	**70**
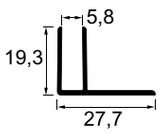	**0Z-PRO**	(PRHZ025)	profil de compensation pour verre trempé 6 mm - fixage latéral	**59**	**65**	**74**	**74**	**-**
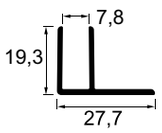	**0Z-PRP**	(PRHZ051)	profil de compensation pour verre trempé 8 mm - fixage latéral	**59**	**65**	**74**	**-**	**74**
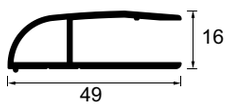	**0Z-PRG**	(PRH35511)	profil spécial pour fixation latérale	**59**	**65**	**74**	**-**	**-**
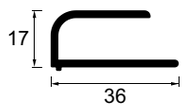	**0Z-PRA**	(PRH36569)	profil spécial pour fixation latérale	**56**	**62**	**70**	**70**	**70**
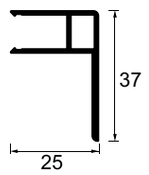	**0Z-PRC**	(PRH36570)	profil spécial pour fixation latérale	**59**	**65**	**74**	**74**	**74**
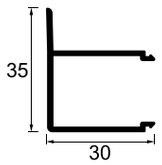	**0Z-PRI**	(PRH37987)	profil spécial pour fixation latérale	**59**	**65**	**74**	**-**	**-**
Attention:	Ces profils ne peuvent pas être utilisés avec art. standard, ils peuvent être utilisés seulement pour mesures spéciales.							

Profils pour montages spéciaux	article	code interne	description	Hauteur jusqu'à 2050 mm				
				SIL	WEI	SHL	SCH	INO
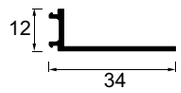	**0Z-PRB**	(PRH32575)	profil spécial pour fixation latérale	**56**	**62**	**70**	-	-
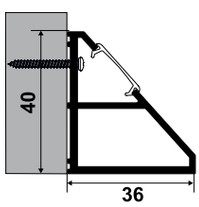	**0Z-PRJ**	PRHZ108 + PLQ070 (SIL) / PLQ178 (SHL) /PLQ178(SCH) / PLQ178(INO)	profil spécial pour fixation latérale ou pour connexion	**95**	-	**119**	**119**	**119**
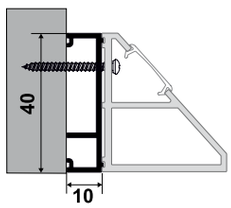	**0Z-PR1**	(PRHD349)	profil spécial pour élargir le profil P90 SA	**56**	-	**70**	**70**	**70**
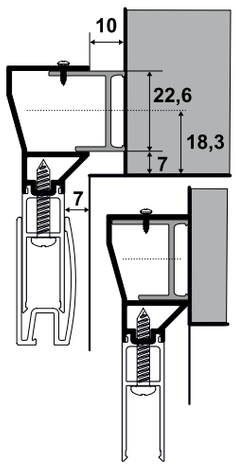	**0Z-PRK**	(PRHZ110+PRHK068)	Profil spécial pour la fixation latérale ou connexion - extensibilité de 0-10 mm (receveur de douche sans carrelage) utilisable pour les éléments latéraux avec le profil 24794.	**95**	-	**119**	-	-
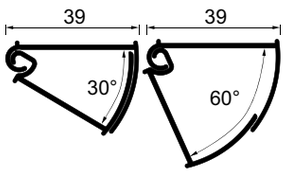	**0Z-PRL**	(PRH40423/4)	profil de fixation/connexion à 30° - 60°	**95**	**105**	**119**	**119**	-
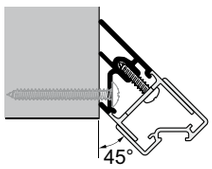	**0Z-PRN**	(PRHZ047)	profil d'accouplement à 45°	**56**	**62**	**70**	-	-
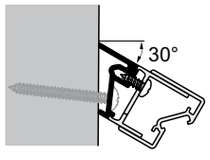	**0Z-PRM**	(PRHJ669)	profil d'accouplement à 30°	**56**	**62**	**70**	-	-
Attention:	Ces profils ne peuvent pas être utilisés avec art. standard, ils peuvent être utilisés seulement pour mesures spéciales.							

Joints verticaux	article	joint vertical PVC transparent	libero 5000	libero 4000	acqua/R 5000	pura/R 5000	princess 4000	natura 4000	hauteur standard (max.)	Prix par pièce
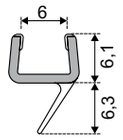	**GUME53605 L**	180° pour portes pliantes-battantes charnière à gauche entre les éléments de la porte		•				•	2000 (2050)	**34**
	GUME53606 R	180° pour portes pliantes-battantes charnière à droite entre les éléments de la porte		•				•	2000 (2050)	**34**
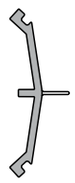	**GUMD449**	PVC gris pour portes pivotantes pour profil de cadre du côté de la charnière		•				•	2000 (2050)	**34**
	GUMD449 L	PVC gris pour les portes battantes et pliantes/battantes gauche pour profil de cadre du côté de la charnière		•				•	2000 (2050)	**40**
	GUMD449 R	PVC gris pour les portes battantes et pliantes/battantes droite pour profil de cadre du côté de la charnière		•				•	2000 (2050)	**40**
	GUMP223-F L	pour élément fixe pour l'art. AR-ST2N L, A-ST2N L, AR-ST4, A-ST4, AR-ST2W L, A-ST2W L, AR-E2 L, A-E2 L						•	1950 (2050)	**40**
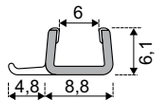	**GUMP223-F R**	pour élément fixe pour l'art. AR-ST2N R, A-ST2N R, AR-ST4, A-ST4, AR-ST2W R, A-ST2W R, AR-E2 R, A-E2 R						•	1950 (2050)	**40**
	GUMP223-T	pour élément coulissant pour l'art. AR-ST2N L/R, A-ST2N L/R, AR-ST4, A-ST4, AR-ST2W L/R, A-ST2W L/R, AR-E2 L/R, A-E2 L/R						•	1950 (2050)	**34**
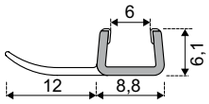	**GUMB734 L**	pour élément coulissant gauche ronde art. A-VRS						•	1950	**40**
	GUMB734 R	pour élément coulissant droite ronde art. A-VRS						•	1950	**40**
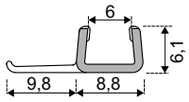	**GUMP217**	pour élément fixe ronde art. A-VRS						•	1950	**34**
	GUMQ029	pour élément fixe			•				2000 (2250)	**33**
	GUMQ029									**33**
	GUMQ02901 L	pour élément coulissant porte, élément fixe à gauche			•				2000 (2250)	**49**
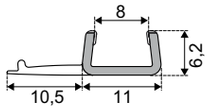	**GUMQ02902 R**	pour élément coulissant porte, élément fixe à droite			•				2000 (2250)	**49**
	GUMQ02906 L	pour élément fixe, porte avec élément fixe à gauche	•						2000 (2250)	**49**
	GUMQ02906 R	pour élément fixe, porte droite avec élément fixe à droite	•						2000 (2250)	**49**
	GUMQ02907 L	pour élément coulissant porte, élément fixe à gauche	•						2000 (2250)	**49**
	GUMQ02907 R	pour élément coulissant porte, élément fixe à droite	•						2000 (2250)	**49**
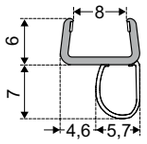	**GUML212**	entre l'élément fixe et la porte battante				•			2000 (2250)	**34**
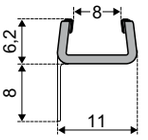	**GUML337**	pour porte battante à 1 ou 2 éléments côté de la charnière entre mur et verre et entre la porte et la paroi latérale				•			2000 (2250)	**34**
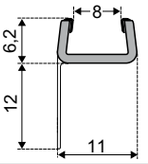	**GUML202**	haute pour porte battante à 1 ou 2 éléments côté de la charnière entre mur et verre				•			2000 (2250)	**34**
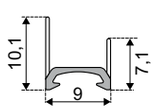	**GUMC444**	entre le profilé mural et le verre					•		2000 (2250)	**34**
Attention:	Ces joints sont livrés avec la hauteur indiquée ci-dessus. Les réglages à la hauteur souhaitée ainsi que les découpes nécessaires doivent être effectués sur place.									

Joints verticaux	article	joint vertical PVC transparent	multi-S 4000	stila 2000	hauteur standard (max.)	Prix par pièce
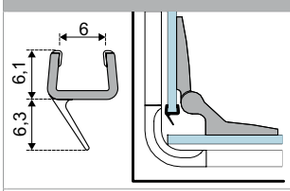	**GUME536**	pour cabines en U (portes pliantes battantes) latéralement entre les deux portes pliantes-battantes	•		1950 (2000)	**34**
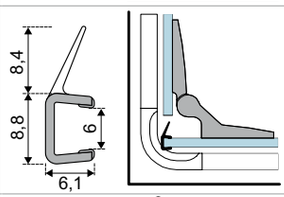	**GUME537**	pour cabines en U (portes pliantes battantes) devant entre les deux portes pliantes-battantes	•		1950 (2000)	**34**
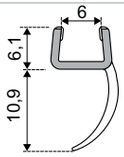	**GUMN084**	180° pour portes pliantes-battantes entre les deux portes pliantes-battantes	•		1950 (2050)	**34**
	**GUML121**	45° entre l'élément fixe et la porte battante pour pentagonale	•		1950 (2050)	**34**
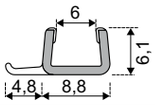	**GUMP223**	- pour élément fixe et coulissante pour l'art. CR-ST2 L/R, CR-E2 et CR-D2 - pour élément fixe pour l'art. CR-VRS4		•	1950	**34**
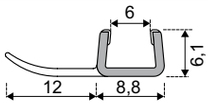	**GUMB734**	pour élément coulissant pour l'art. CR-VRS4 avec rayon 500/520		•	1950	**34**
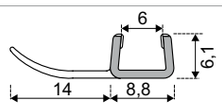	**GUMJ831**	pour élément coulissant pour l'art. CR-VRS4 avec rayon 550		•	1950	**34**
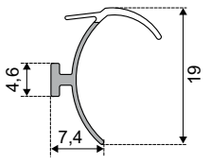	**GUMF153**	entre l'élément fixe et la porte battante	•		1950 (2050)	**34**
Attention:	Ces joints sont livrés avec la hauteur indiquée ci-dessus. Les réglages à la hauteur souhaitée ainsi que les découpes nécessaires doivent être effectués sur place.					

Joints standards ou joints renvoi d'eau horizontaux	article	description	acqua 5000	multi 3000	multi 3000 glass	longueur	Prix par pièce
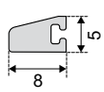	**Q042-T L***	joint renvoi-d'eau horizontal (acrylique transparent) pour porte avec élément fixe à gauche - bord inférieur du verre	•			1000	**40**
	Q042-T R*	joint renvoi-d'eau horizontal (acrylique transparent) pour porte avec charnière à droite - bord inférieur du verre	•			1000	**40**
	Q042 E*	joint renvoi-d'eau horizontal (acrylique transparent) pour cabine d'angle, côté gauche - bord inférieur du verre	•			1000	**40**
	Q042 K*	joint renvoi-d'eau horizontal (acrylique transparent) pour cabine d'angle, côté droit - bord inférieur du verre	•			1000	**40**
	**FW-029****	joint renvoi-d'eau horizontal avec les éléments finaux (set) pour bord inférieur ou supérieur de la paroi pliante art. GFW1-2-3, FW1-2-3 et FX3		•	•	1500 gris (SIL - SHL)	**40**
				•	•	1500 blanc (WEI)	
Note:	* Ces joints sont fournis à la longueur standard spécifiée ci-dessus. Les réglages à la longueur souhaitée ainsi que les évidements nécessaires pour les profils verticaux doivent être effectués par le client sur place. ** Le joint est fourni dans une longueur de 1500 mm et doit être raccourci à la longueur requise sur place. Pour la couleur du profil argent mat et argent brillant, la couleur du joint et des embouts est grise. Si vous souhaitez remplacer le joint d'étanchéité au niveau des bords supérieurs et inférieurs, vous devez commander deux sets.						

Joints standards horizontaux en fonction du système	article	description	libero 4000	pura 5000	natura 4000	stila 2000	prima 2000	longueur	Prix par pièce
5★ 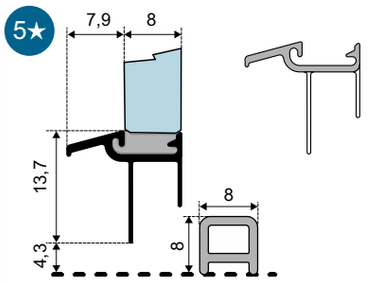	**GUML347**	joint renvoi-d'eau horizontal (acrylique transparent) pour porte avec charnière à droite - bord inférieur du verre		•				1000	**34**
4★ 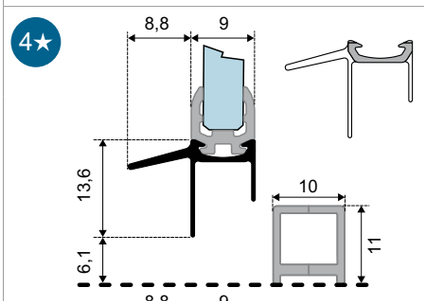	**GUMT858**	joint renvoi-d'eau horizontal (PVC transparent) pour verre 6 mm | bord inférieur du verre - rail en aluminium pour portes pivotantes, battantes et pliantes/battantes	•		•			1000	**34**
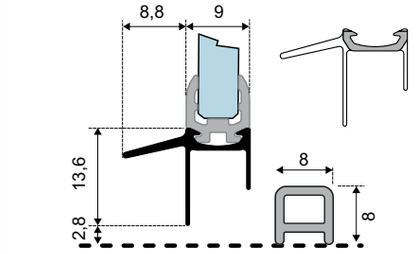	**GUMT858-E**	joint renvoi-d'eau horizontal (PVC transparent) pour verre 6 mm | bord inférieur du verre - rail en aluminium pour portes pivotantes et pliantes/battantes comme entrée d'angle avec les éléments finaux			•			1000	**36**
4★ 5★ 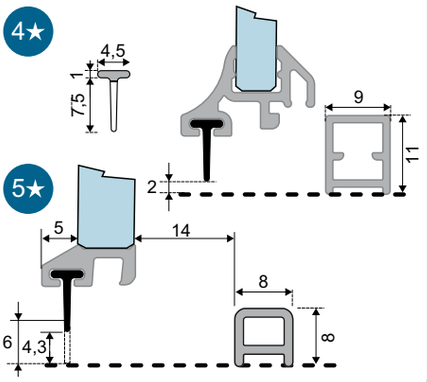	**GUMU162**	joint renvoi-d'eau horizontal (PVC transparent) pour verre 6 mm | bord inférieur du verre - rail en aluminium pour portes coulissantes (éléments coulissants)			•			1000	**34**
4★ 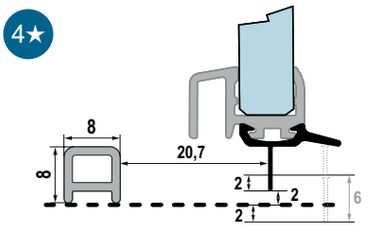	**GUMP134**	joint renvoi-d'eau horizontal (PVC transparent) pour verre 3 mm | bord inférieur du verre-rail en aluminium pour art. MUPT, MUFT, MUFP					•	1000	**34**
4★ 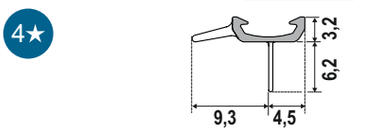									
3★ 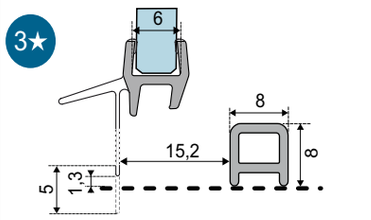	**GUMP605**	joint renvoi-d'eau horizontal (PVC transparent) pour verre 6 mm | bord inférieur du verre pour portes coulissantes (éléments coulissants)				•		1000	**34**

Note:
Ces joints sont fournis à la longueur standard spécifiée ci-dessus.
Les réglages à la longueur souhaitée ainsi que les évidements nécessaires pour les profils verticaux doivent être effectués par le client sur place.

Joints renvoi d'eau horizontaux standards	article	description	pura 5000	princess 4000	multi-S 4000	vetra 3000	dukessa 3000	vela 2000	stila 2000	prima 2000 glass	contenu	longueur	Prix par pièce
3★ 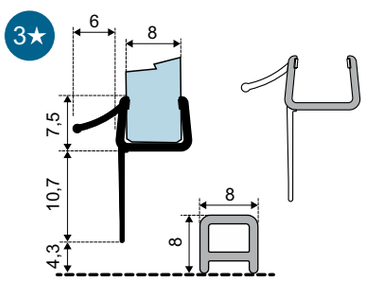	**GUML245**	Set de joint renvoi-d'eau horizontal pour verres arrondis (gauche+droite) (PVC transparent) pour verre 8 mm | bord inférieur du verre	•								1	1000	**49**
3★ 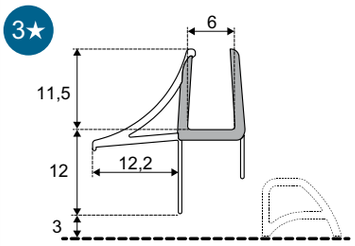	**GUMC192-P**	joint renvoi-d'eau horizontal avec les éléments finaux (PVC transparent) pour verre 6 mm | bord inférieur du verre pour tous les articles princess 4000		•							1	1000	**44**
	GUMC192	joint renvoi-d'eau horizontal avec les éléments finaux (PVC transparent) pour verre 6 mm | bord inférieur du verre			•	•					1	1000	**44**
3★ 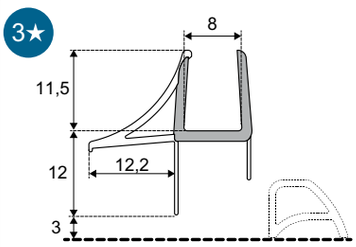	**GUMC443-P**	joint renvoi-d'eau horizontal avec les éléments finaux (PVC transparent) pour verre 8 mm | bord inférieur du verre pour tous les articles princess 4000		•							1	1000	**50**
	GUMC443	joint renvoi-d'eau horizontal avec les éléments finaux (PVC transparent) pour verre 8 mm | bord inférieur du verre			•	•					1	1000	**50**
3★ 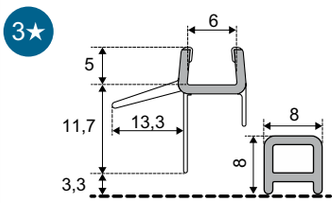	**GUMF074**	joint renvoi-d'eau horizontal (PVC transparent) pour verre 6 mm | bord inférieur du verre						•	•		1	1000	**34**
3★ 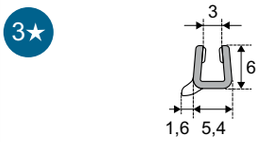	**GUMP137**	joint renvoi-d'eau horizontal (PVC transparent) pour verre 3 mm | bord inférieur du verre - dukessa 3000: pour art. A-CT3, A-CEK2, A-CEK3 - prima 2000 (glass): pour art. CUST, CUST L/R, CUED2, CUED3					•			•	1	1000	**34**
3★ 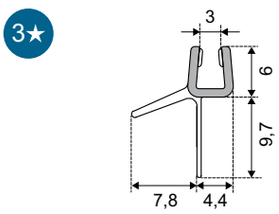	**GUMP136**	joint renvoi-d'eau horizontal (PVC transparent) pour verre 3 mm | bord inférieur du verre pour art. CUPT, CUT, CUFS, CUFT, CUFP								•	1	1000	**34**
3★ 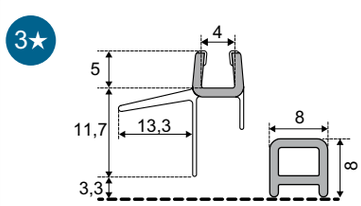	**GUMP279**	joint renvoi-d'eau horizontal (PVC transparent) pour verre 4 mm | bord inférieur du verre								•	1	1000	**34**
Note:	Ces joints sont fournis à la longueur standard spécifiée ci-dessus. Les réglages à la longueur souhaitée ainsi que les évidements nécessaires pour les profils verticaux doivent être effectués par le client sur place.												

Joints renvoi d'eau horizontaux spéciaux en fonction du système	article	description	libero 4000	pura 5000	natura 4000	gallery 3000 new	contenu	longueur	Prix par pièce
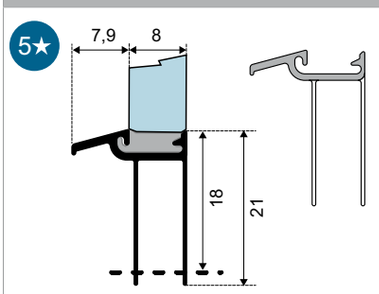	**GUML424**	joint renvoi-d'eau spécial haut horizontal (PVC transparent) pour verre 8 mm | bord inférieur du verre - rail en aluminium		•			1	1000	**38**
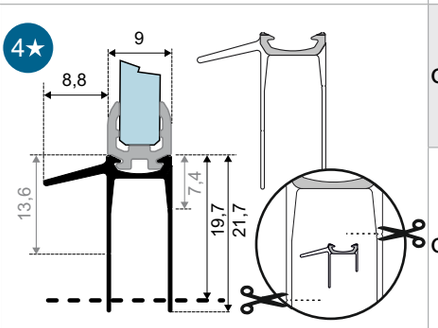	**GUMD498**	joint renvoi-d'eau spécial haut horizontal (PVC transparent) pour verre 6 mm | bord inférieur du verre - rail en aluminium pour portes pivotantes, battantes et pliantes/battantes	•		•		1	1000	**40**
	GUMD498-E	joint renvoi-d'eau spécial haut horizontal (PVC transparent) pour verre 6 mm | bord inférieur du verre -rail en aluminium pour portes pivotantes et pliantes/battantes comme entrée d'angle avec éléments finaux			•		1	1000	**44**
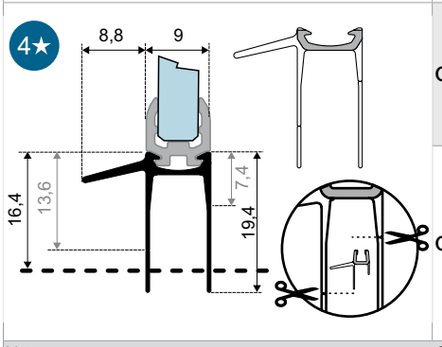	**GUMTA38***	joint renvoi-d'eau spécial haut horizontal (PVC transparent) pour verre 6 mm | bord inférieur du verre - rail en aluminium pour portes pivotantes et battantes				•			**40**
	GUMTA38-E*	joint renvoi-d'eau spécial haut horizontal (PVC transparent) pour verre 6 mm | bord inférieur du verre -rail en aluminium pour portes pivotantes et battantes comme entrée d'angle avec éléments finaux				•			**44**

Note:

Ces joints sont fournis à la longueur standard spécifiée ci-dessus.
Les réglages à la longueur souhaitée ainsi que les évidements nécessaires pour les profils verticaux doivent être effectués par le client sur place.
Ce joint peut être monté à la place du joint standard livré avec la cabine.
Notez que la douche a été testé avec le joint standard et le joint renvoi-d'eau horizontal monté, sur la base de la norme européenne EN 14428.
Les modifications apportées à cette configuration peuvent diminuer significativement la protection contre les projections d'eau!

Joints renvoi d'eau horizontaux spéciaux	article	description	pura 5000	princess 4000	multi-S 4000	vela 2000	stila 2000	contenu	longueur	Prix par pièce
3★ 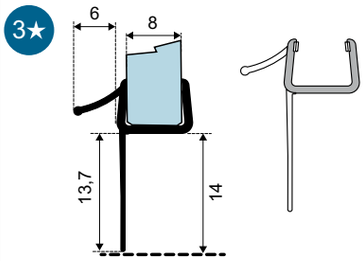	**GUML345**	Set joint renvoi-d'eau horizontal haut pour verres arrondis (gauche+droite) (PVC transparent) pour verre 8 mm | bord inférieur du verre	•					1	1000	**55**
3★ 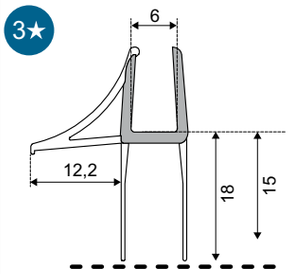	**GUMC293-P**	joint renvoi-d'eau horizontal haut avec les éléments finaux (PVC transparent) pour verre 6 mm | bord inférieur du verre pour tous les articles princess 4000		•	•			1	1000	**51**
	GUMC293	joint renvoi-d'eau horizontal haut avec les éléments finaux (PVC transparent) pour verre 6 mm | bord inférieur du verre			•			1	1000	**51**
3★ 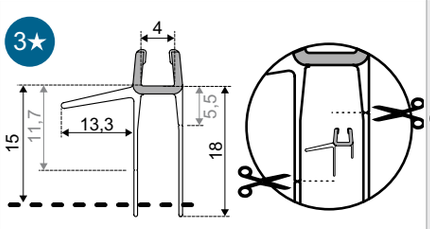	**GUMP629**	joint renvoi-d'eau horizontal haut (PVC transparent) pour verre 4 mm | bord inférieur du verre Les joints horizontaux peuvent être raccourcis au niveau des lignes de découpe. Après la séparation, le joint peut donc être utilisé avec une installation d'un profil de retenue d'eau.	joint universel					1	1000	**40**
3★ 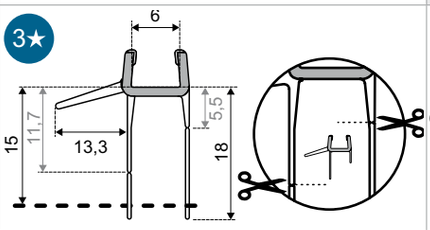	**GUMF540**	joint renvoi-d'eau horizontal haut (PVC transparent) pour verre 6 mm | bord inférieur du verre Les joints horizontaux peuvent être raccourcis au niveau des lignes de découpe. Après la séparation, le joint correspond à l'article GdeF074 et peut donc également être utilisé avec une installation d'un profil de retenue d'eau.				•	•	1	1000	**40**
3★ 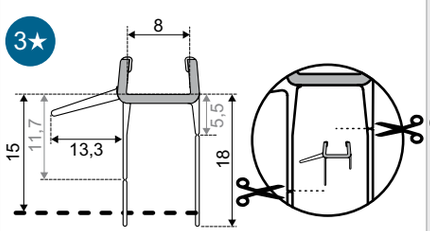	**GUMF539**	joint renvoi-d'eau horizontal haut (PVC transparent) pour verre 8 mm | bord inférieur du verre Les joints horizontaux peuvent être raccourcis au niveau des lignes de découpe. Après la séparation, le joint peut donc être utilisé avec une installation d'un profil de retenue d'eau.	joint universel					1	1000	**44**
Note:	Ces joints sont fournis à la longueur standard spécifiée ci-dessus. Les réglages à la longueur souhaitée ainsi que les évidements nécessaires pour les profils verticaux doivent être effectués par le client sur place. Ce joint peut être monté à la place du joint standard livré avec la cabine. Notez que la douche a été testé avec le joint standard et le joint renvoi-d'eau horizontal monté, sur la base de la norme européenne EN 14428. Les modifications apportées à cette configuration peuvent diminuer significativement la protection contre les projections d'eau!									

Accessoires

Délai de livraison: 1 semaine | 2-3 semaines

Profil encastré	article	code interne	description	hauteur	Couleur			
					SIL	SHL	SCH	INO
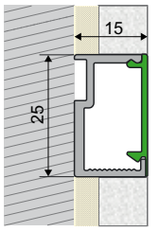	**UP-W1 H1**	PRHN680	profil encastré pour paroi latérale ou élément fixe en verre 6 ou 8 mm avec couverture protection	**2000** (jusqu'à 2000)	**70**	**88**	**88**	**88**
	UP-W1 H2	PRHN680		**2125** (de 2001à 2125)	**73**	**91**	**91**	**91**
	UP-W1 H3	PRHN680		**2250** (de 2126 à 2250)	**73**	**91**	**91**	**91**
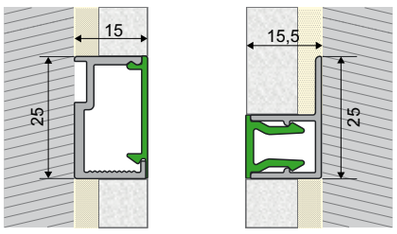	**UP-TN H1**	PRHN680 + PRHN694	profil encastré pour porte niche avec élément fixe et profil d'arrêt avec couverture protection	**2000** (jusqu'à 2000)	**95**	**119**	**119**	**119**
	UP-TN H2	PRHN680 + PRHN694		**2125** (de 2001à 2125)	**98**	**123**	**123**	**123**
	UP-TN H3	PRHN680 + PRHN694		**2250** (de 2126 à 2250)	**98**	**123**	**123**	**123**
Informations complémentaires	Le set „profil encastré" doit être commandé avant et installé par le client conformément aux instructions d'installation. Le profil encastré peut être utilisé pour une installation avec du verre 6 mm ainsi que du verre 8 mm. Le profil peut être raccourci sur la face inférieure jusqu'à 125 mm sur site.							

UP - W1 H1/2/3

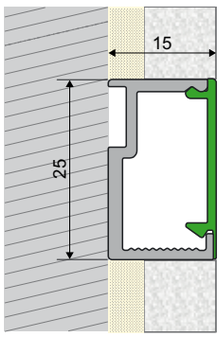

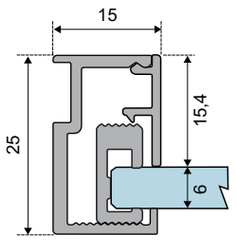

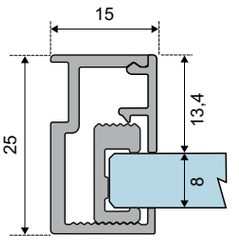

UP - TN H1/2/3

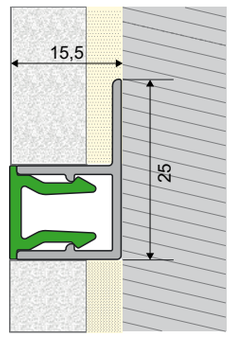

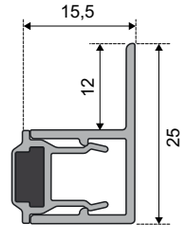

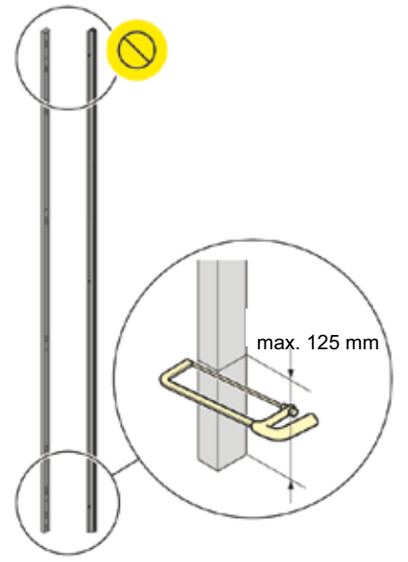

Profil encastré

Étape 1
installation profil encastré par carrelage

Étendue
des fournitures

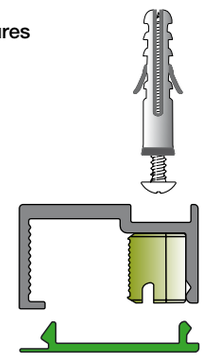

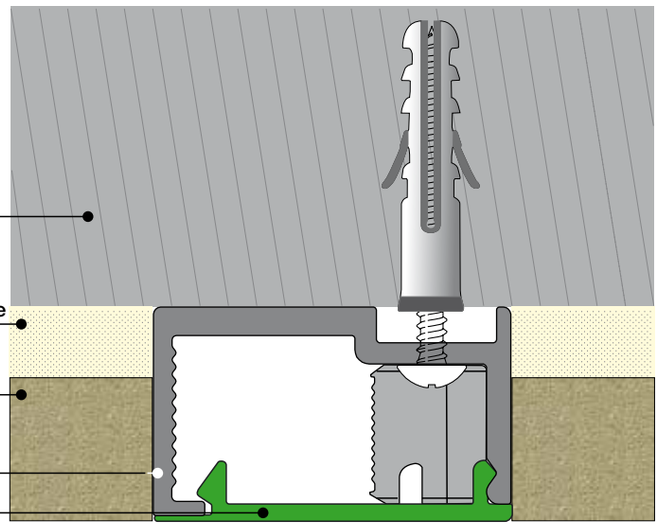

Étape 2
installation verre „Sekurit“ avec profilé de couverture

Étendue
des fournitures

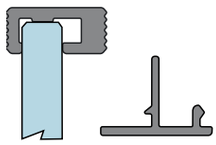

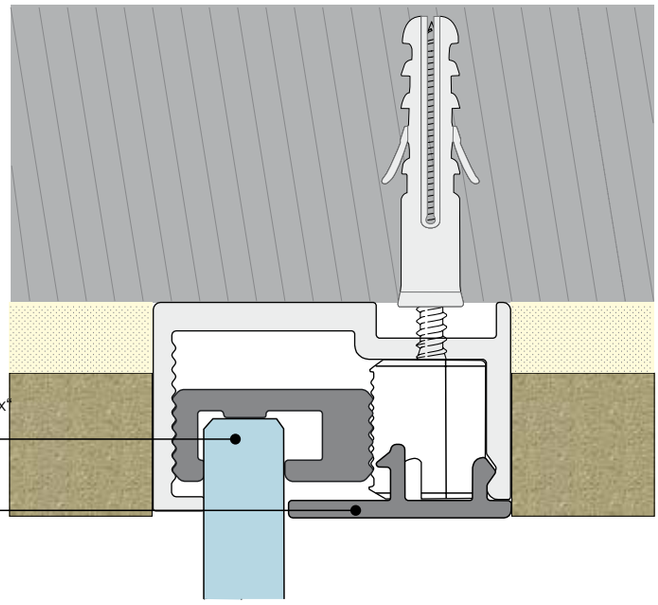

Situation final
avec cabine de douche

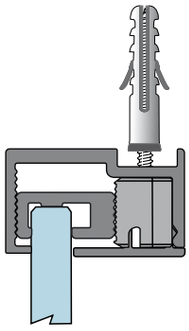

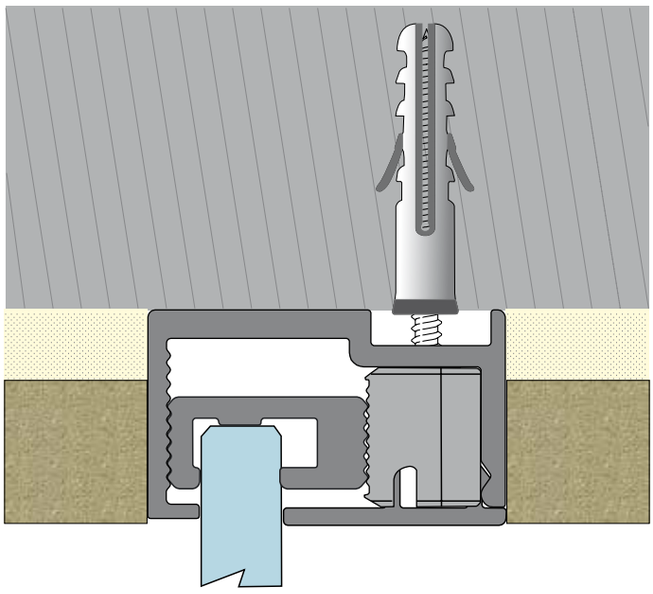

Informations techniques pour le montage sur bac de douche

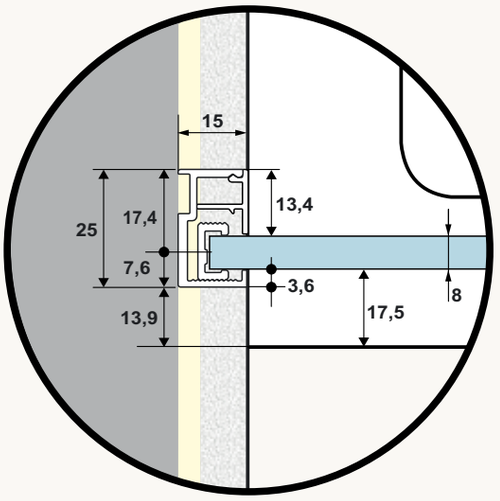

position profil encastré
pour montage sur receveur
verre „Sekurit“ 6 mm

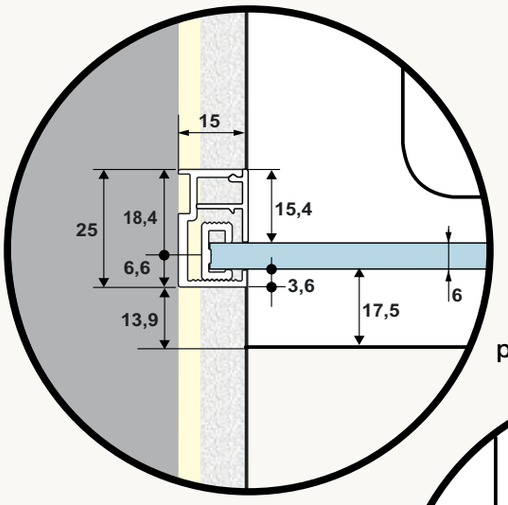

position profil encastré
pour montage sur receveur
verre „Sekurit“ 8 mm

position profil encastré
porte pour niche
pour montage sur receveur

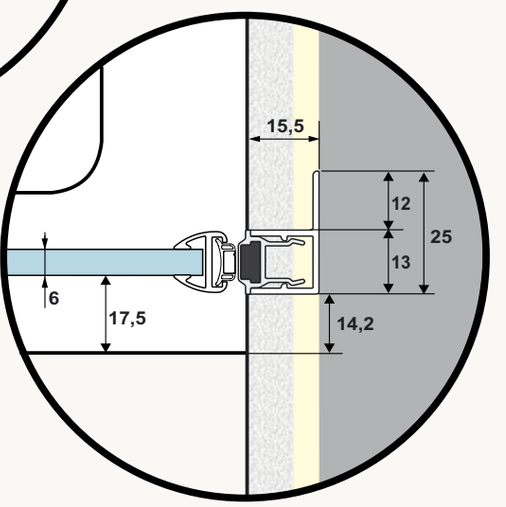

Informations techniques pour les articles spécialement prévus pour le montage au sol - milieu de verre

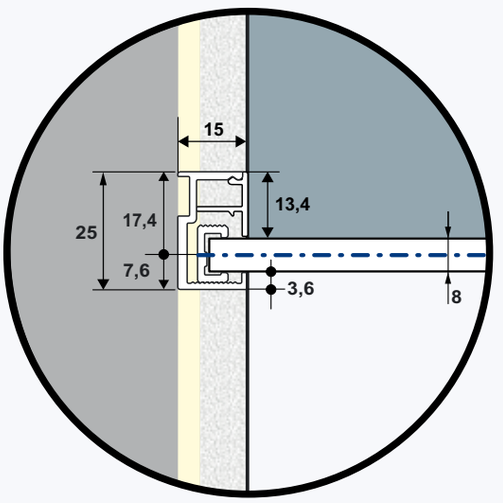

position profil encastré
pour montage au sol milieu de
verre „Sekurit“ 6 mm

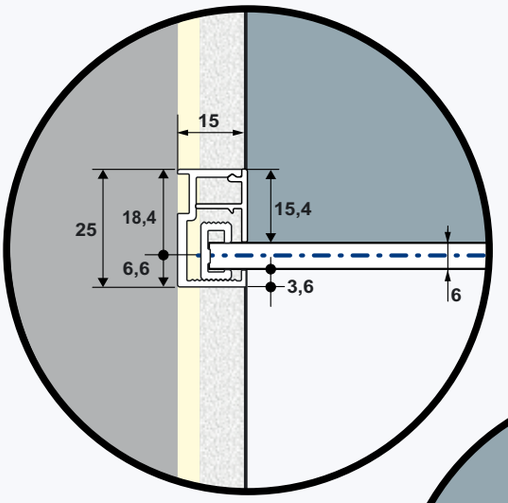

position profil encastré
pour montage au sol milieu de
verre „Sekurit“ 8 mm

position profil encastré
porte pour niche
pour montage au
sol milieu de verre

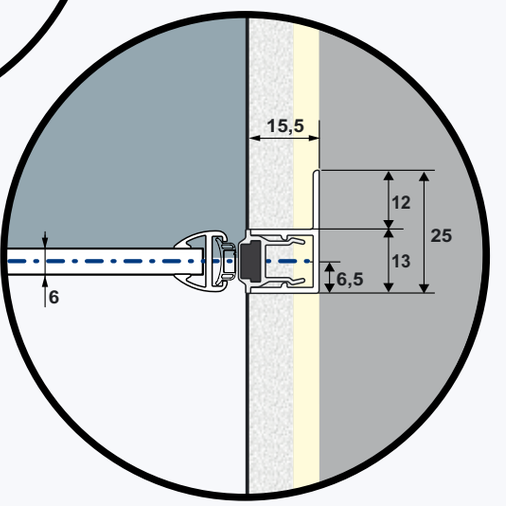

Porte-serviettes

Le porte-serviettes doit être spécifié dans la commande et ne peut pas être installé ultérieurement. Les adaptateurs sont collés en usine sur la face extérieure du verre à l'aide de la technologie éprouvée de la colle duka, puis le porte-serviettes est monté dessus. Vous obtenez ainsi une surface de verre continue sur le surface en verre qui peut être facilement nettoyée. Le porte-serviette est uniquement disponible pour les lunettes A10, AG10, ST10 et CSG10.

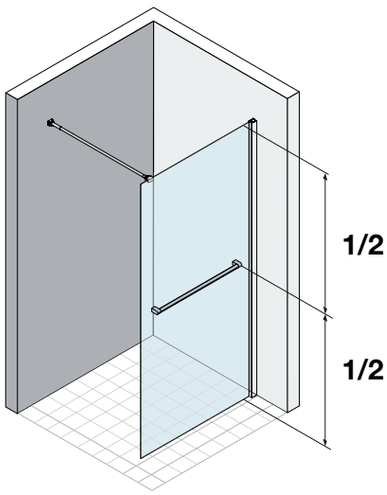

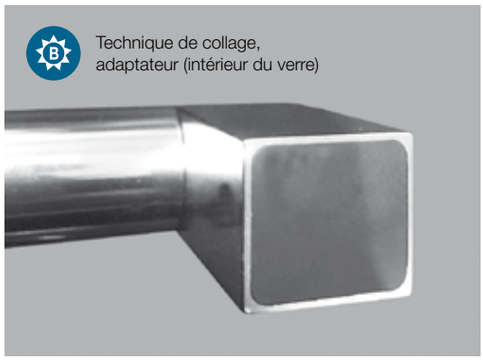

Porte-serviettes Bares HT-BA

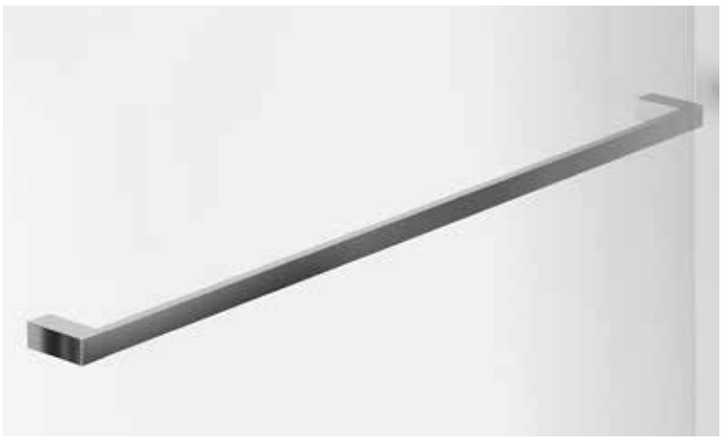

Porte-serviettes Tubes HT-TU



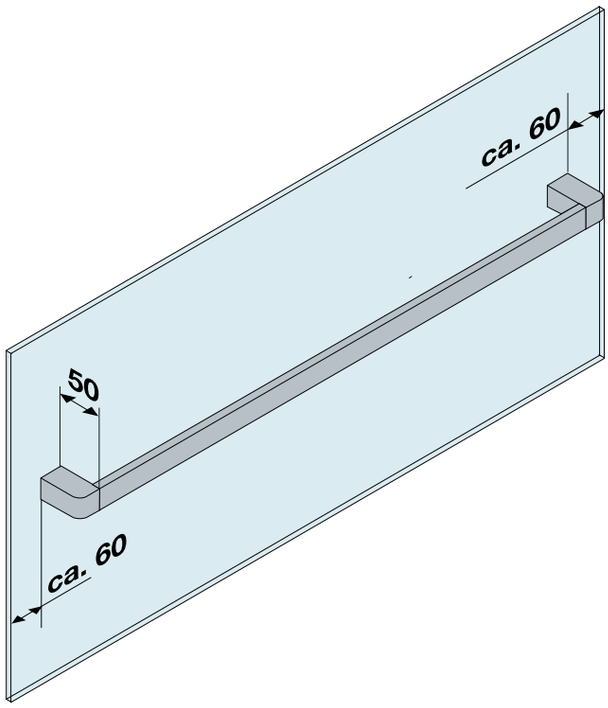

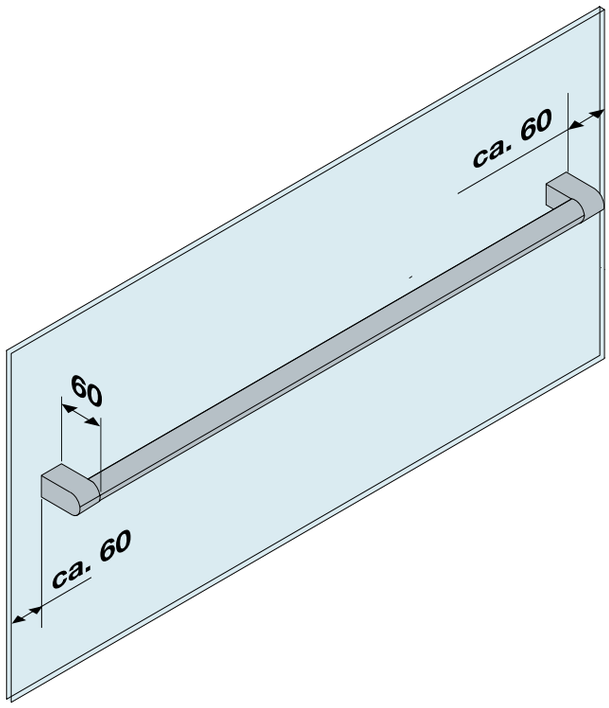

Accessoires

Délai de livraison: 1 semaine | 2-3 semaines

Vôtre mesure – en mm s'il vous plaît

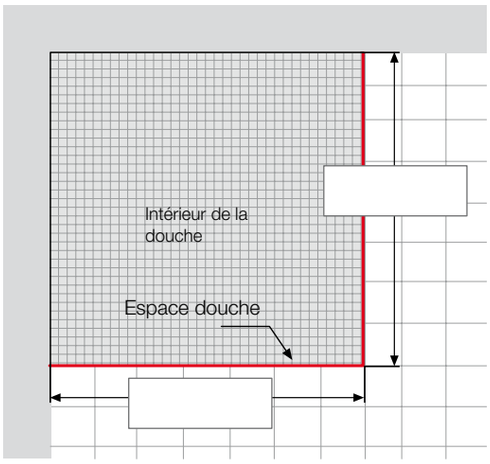

Veuillez envoyer une offre: ☐ Date: _____

Elle vaut comme commande: ☐ Nr. commande: _____

Mesures prises par: _____

Numéro de la prise mesure: _____

Grossiste: _____ Chargé: _____

Installateur: _____ Client final: _____

Modèle-Description article: _____

Hauteur: _____ Type receveur de douche: _____

Couleur profilé: _____ Verre: _____

ProCare ☐ Protect: ☐

Veuillez indiquer la situation désirée (référence aux mesures indiquées ci-dessus):

Montage standard suivant les instructions pour receveur de douche ☐

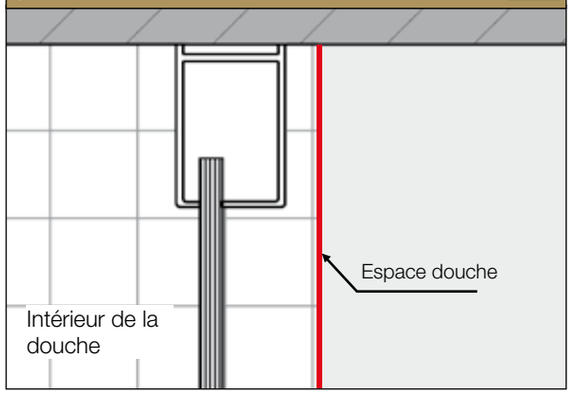

Montage sur joint de carrelage la moitié du verre ☐

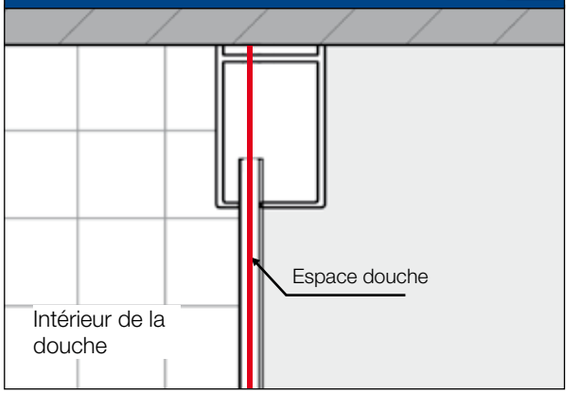

Montage profilé à l'intérieur ☐

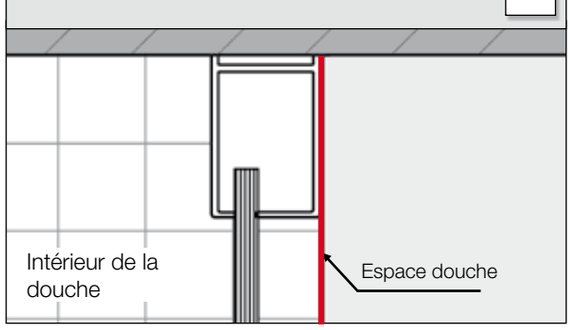

Montage profilé à l'extérieur ☐

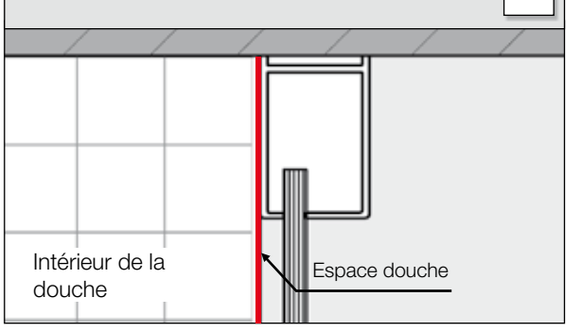

Montage verre à l'intérieur ☐

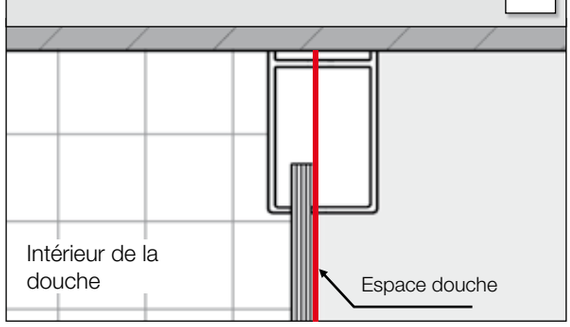

Montage verre à l'extérieur ☐

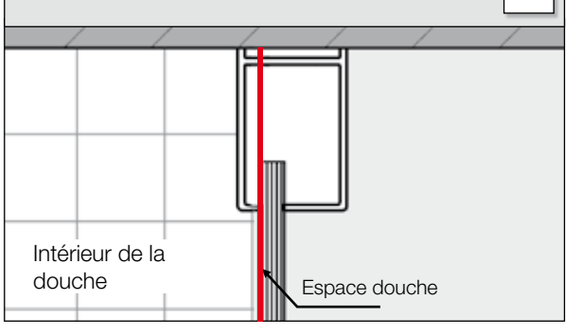

01.2019

CONDITIONS GENERALES DE VENTE

1 Général

1.1 Je ne peux pas modifier « juridiquement » ces dernières, sans la validation de Duka. Veuillez les faire valider par un traducteur officiel. Des conventions divergentes ne sont pas obligatoires, à moins que ceux-ci sont reconnus par écrit et expressément de duka.

1.2 Avec la commande ou avec l'adoption des marchandises le donneur d'ordre reconnaît aussi la validité de ces conditions du contrat.

1.3 Les conditions de vente valent aussi pour toutes les affaires futures avec la partie contractante. La priorité sur les usages commerciaux nationaux et internationaux vous échoit.

2. Offres - Documents d'offre

2.1 Les offres ont une validité de 2 mois à partir de la date de la fabrication.

2.2. La propriété se réserve unique propriété et le droit d'auteur pour tous les documents faisant partie de l'offre duka. Ils ne peuvent pas être rendus accessibles à des troisièmes.

2.3. Les prix pour différentes positions d'une offre ont validité lors que la commande sur cette offre est totale.

3. Contrats

3.1 Les contrats ne vient pas acceptés de duka que sous forme écrite et ont supposé une plénitude dans chaque détail.

3.2. Verbaux ou des accords téléphoniques ne deviennent que alors obligatoires, aussitôt qu'ils aient lieu sous forme écrite.

3.3. Des modifications et/ou des annulations à des contrats déjà communiqués ne sont acceptées que lorsqu'ils ont lieu en 24 heures après ordre de commande.

4. Prix

4. Pour autant que de la confirmation de commande ne ressort d'autre, nos prix s'adressent librement à maison y compris un emballage. Des surcoûts par de la suite de désirs particuliers du mode d'expédition sont pris en considération séparément. Des livraisons sous les quantités minimale convenues par livraison sont expédiées contraint.
4.2. La taxe sur la valeur ajoutée juridique, des droits de douane et similaires choses ne sont pas contenue dans les prix duka et sont à la charge du donneur d'ordre.

4.3. Dans l'ordre duka des prix confirmés ne sont obligatoires en tout cas que jusqu'à la date de livraison décidée là. Lors des augmentations des frais du personnel ou de matériel dans la période entre la conclusion du contrat et sa réalisation, celui est duka autorise malgré tout à entreprendre une correction de prix correspondante.

5. Envoi et livraison

5.1 Les conditions de transmission dépendent de la convention respective avec le donneur d'ordre. Pour autant qu'aucune autre convention ne soit rencontrée, la transmission a lieu départ usine à Brixen, et à partir de ce moment tous les risques vont à la charge du donneur d'ordre.

5.2. Des dates de livraison qui peuvent être décidées obligatoirement ou non contraignant, requièrent la forme écrite. Ils sont toutefois en tout cas des valeurs indicatives, et des faibles déviations sont admises.

5.3. Des événements de haut force autorisent duka à décaler la réalisation d'ordre DE la durée du handicap et une période de démarrage appropriée. Des grèves sont également considérées expressément comme de tels événements et goulots d'étranglement imprévisibles lors de l'acquisition de matériel ainsi que des chômages.

5.4. Le respect des dates de livraison convenues suppose une plénitude de l'ordre dans chaque détail. Une autre condition pour les respect des dates de livraison est que le donneur d'ordre a suivi à ses obligations de payer.

5.5. La marchandise voyage habituellement emballé. L'expédition résulte à risque de l'acheteur, mais également lors des livraisons maison duka ne répond librement pas des dégâts et des pertes pendant le transport.

5.6. La livraison doit être examinée immédiatement avec un accueil quant à la plénitude et à des dégâts. Des livraisons incomplètes, défectueuses ou avec dégâts doivent être attachées immédiatement sur le papier de fret et duka doit être informée dans un délai de huit heures après réception de marchandises sous forme écrite.

6. Conditions de paiement

6.1 Les livraisons sont payable, pour autant que pas le soit décidé d'autre, 30 jours après date de la facture. Des réclamations éventuelles ne justifient pas de retard des paiements convenus.

6.2. Si le donneur d'ordre vient dans un retard de paiement, des intérêts de retard dans la quantité de 5 points sont chargés sur le taux d'escompte officiel, pour autant que duka ne subisse aucun autre dommage.

6.3. En cas de retard de paiement, on n'oblige pas duka à d'autres livraisons sur la base de mêmes ou autres contrats.

6.4. Des changements et des chèques ne sont pas reconnus pour payer la facture.

6.5. Indépendamment, des conditions de paiement et dates de paiement accordées éventuelles convenues duka peut exiger le paiement toujours immédiatement lorsque des circonstances qui peuvent être doutées à la solvabilité de l'acheteur sont admises. Dans ce cas, duka le droit de seulement mettre en oeuvre ou toutefois de se retirer du contrat des livraisons après réception d'un versement ou d'un dépôt d'une caution a en outre.

6.6. Tous les paiements ne libèrent le donneur d'ordre que lorsqu'il l'effectue directement à duka. Des représentants, des assembleurs et des automobilistes ne sont pas autorisés à l'encaissement, à moins qu'ils disposent de pouvoirs exprès duka.

7. Garantie

7.1 Pour les séparation de douche duka donne une garantie de 24 mois. La garantie commence á partir du jour de la transmission et couvre toutes les erreurs de fabrication et de matériel qui existent lors de la livraison.

7.2. La garantie citée n'oblige duka toutefois qu'au dépannage ou au remplacement des éléments défectueux; des autres exigences du donneur d'ordre sont exclues.

7.3. Des dommages qui sont nés de traitement et d'assemblage inadéquats du produit ainsi que d'effet du transport (ces derniers doivent être rendus en vigueur chez le transporteur), tombent pas sous la garantie.

7.4. Des exigences de garantie doivent être rendues dans la période de garantie immédiatement par le détaillant, par lequel le produit a été acquis, en vigueur et peuvent être prouvées seulement avec la garantie.

7.5. Chaque réparation pas autorisé ou la modification des la sorte qui par le donneur d'ordre ou son délégué est entreprise aux marchandises nommé dans le contrat, soulage duka de la prestation de garantie. Un dépannage sur des frais n'est vient pas reconnu de duka sans le précédent consentement écrit.

8. Restitutions et réparations

8.1 Il n'y a pas en principe reprises et réparations. Éventuels exemptions vient traité seulement après réception d'une enquête écrite et entre 7 jours. Pour mesures spéciales - couleur spéciales et séparations avec traitement Protect ne sont pas possibles de reprises. Sur chaque demande écrite, la partie contractante obtient la réponse suivante:

8.2. Avec des restitutions une „confirmation de reprise". Dans ceux-ci, duka confirme la reprise à la marchandise avec l'indication de la chiffre à créditer. 8.3. Avec des réparations „une confirmation à la réparation". Dans ceux-ci, duka confirme la reprise à la réparation.

8.4. Une copie de la „confirmation de reprise" et/ou la „confirmation à la réparation" est envoyée par duka à le transporteur qui est chargé de duka à transporter la marchandise du contractante à duka. Dans l'absence de cette copie, le transporteur ne peut pas accepter de marchandise de la partie contractante.

8.5. Une restitution sans „confirmation de reprise" ou „confirmation à la réparation" n'est pas acceptée par duka. Toutes les dépenses liées à cela vont exclusivement à la charge du donneur d'ordre.

9. Réserve de propriété

9.1 La marchandise reste jusque au paiement complet une propriété de duka, et elle ne peut être vendue jusque-là ni en partie ni tout à fait dessus des troisièmes.

10. Catalogues, brochures, documents de plan, etc.

10.1. Toutes les représentations dans nos catalogues et brochures ne sont pas obligatoirement et également les indications contenues là sur la masse et des poids sont que des valeurs indicatives. Nos marchandises vin fabriqués avec différents matériaux comme de l'aluminium, du verre trempé, du Metacryl, des pièces de plastique etc. duka se réserve le droit de remplacer ce matériau par de telle plus tout de suite ou supérieur qualité et aussi d'ailleurs d'entreprendre les modifications qui sont nécessaires sur la base du développement technique.

11. Place de réalisation et le tribunal

11.1 ème place de réalisation pour tous les livraisons et paiements sont – même si la transmission a lieu en effet à une autre place – à Brixen.

11.2. Pour tous les contrats achevés entre duka et sa partie contractante et toutes les exigences ressortant est décidée l'application de droit italien.

11.3. Si une clause dans les conditions énoncées du contrat générales ici devait être pas valable, cela n'a pas de conséquences sur les autres conventions.

11.4. Comme tribunal exclusif est décidée pour tous les litiges d'un contrat compétente la cour de Brixen.

12. Protection des dates

12. duka explique selon l'art.10 de la loi No. 675 du 31.12.1996 que les dates mises à la disposition par le donneur d'ordre sont travaillées conformément aux dispositions des dispositions de protection des dates en vigueur, et ce, exclusivement pour les buts qui sont avec cela les actes juridiques présents ou futurs dans un lien.

Verre de sécurité trempé



A10
verre clair



AQ10
verre clair avec sérigraphique blanc bord supérieur



AQB10
verre clair acev sérigraphique anthracite bord supérieur



ST10
verre satiné



AG10
Parsol gris



C10
verre ornemental Cincillà



CSG10
verre chromé-miroir



TS10
Privé



TG10
Parsol gris Privé



VM10
Nebula



VB10
Nubes

Verre de sécurité trempé	libero 5000	libero 4000	libero 3000	acqua 5000 NEW	pura 5000	pura R 5000	princess 4000	multi-S 4000	natura 4000	gallery 3000	dukessa 3000	multi 3000 glass	vela 2000	stila 2000	prima 2000
A10 verre clair	●	●	●	●	●	●	●	●	●	●	●	●	●	●	●
AQ10 [2] verre clair avec sérigraphique blanc bord supérieur	●			●											
AQB10 [2] verre clair acev sérigraphique anthracite bord supérieur	●			●											
ST10 [1] verre satiné	●	●	●	●	●	●	●	●	●	●	●	●	●		
AG10 [1] Parsol gris	●	●	●	●	●	●	●	●	●	●					
C10 verre ornemental Cincillà		●						●			●	●	●	●	●
CSG10 verre chromé-miroir	●	●		●					●						
TS10 [1,2,3,4] Privé	●	●	●	●	●	●	●	●	●	●	●			●	
TG10 [1,2] Parsol gris Privé	●		●	●											
VM10 [1,2,3,4] Nebula	●	●	●	●	●	●	●	●	●	●				●	
VB10 [1,2,3,4] Nubes	●	●	●	●										●	

duka utilise exclusivement un verre de sécurité trempé de haute qualité selon la norme EN 14428

1 **Attention „sérigraphie bord supérieur du verre“:** Pour les séries libero 5000 et acqua 5000, une sérigraphie d‘une hauteur d‘environ 55 mm est appliquée en usine sur le bord supérieur de ces verres.

2 **Attention variation de couleur de la sérigraphie:** en raison de la sérigraphie satinée les verres peuvent présenter des légères variations de couleur.

3 **Indication largeur maximale:** La sérigraphie ne peut être réalisée sur ces verres que jusqu‘à une largeur de 1400 mm. La sérigraphie centrale pour les verres TS10 et TG10 est de 760 mm, pour le verre VM10 de 1050 mm. Avec le verre VB10, la sérigraphie atteint une hauteur de 1525 mm.

4 **Indication différente hauteur de la sérigraphie:** dans les modèles avec plusieurs dalles de verre il peut y avoir une différence de 3 mm de haut, due à l‘application de la sérigraphie céramique sur chaque dalle.

Panneau en Metacryl



DA 4
décor à goute „rain“



KA 1
motif fine

Panneau en Metacryl	dukessa 3000	multi 3000	prima 2000
DA 4 décor à goute „rain“	●	●	
KA 1 motif fine			●

Traitement du verre

duka a décidé de l‘introduire immédiatement dans son programme, sous le nom de “ProCare“. L‘eau s‘écoule mieux et plus vite sur les parois en verre, ce qui réduit le dépôt des gouttes d‘eau. Le verre reste donc transparent plus longtemps.



Avantages Procare

Transparence et neutralité chromatique: Transparence du nouveau verre duka avec traitement ProCare. Le précieux revêtement anticorrosion est appliqué de façon à ne pas influencer la pénétrabilité de la lumière dans le verre transparent duka. Le résultat est une esthétique brillante et transparente sans compromis.

Résistance à la corrosio: ProCare combat la corrosion du verre, et le maintient clair et transparent, douche après douche.

Nettoyage facile: calcaire et saleté adhèrent très difficilement aux verres traités avec ProCare, le nettoyage est ainsi beaucoup plus facile et rapide par rapport à un verre normal et la transparence dure longtemps.

Protect

Chaque paroi de douche duka est disponible sur demande avec la surface en verre trempé de sécurité avec «PROTECT-protection». Le nettoyage, plus simple et rapide, est garanti, puisque l'eau s'écoule plus facilement. Important! N'utilisez pas de produits de nettoyage, corrosifs, acides ou alcalins.





Disponible dans la série suivante de modèles

	libero 5000	libero 4000	libero 3000	acqua 5000 NEW	pura 5000	pura R 5000	princess 4000	multi-S 4000	natura 4000	gallery 3000	dukessa 3000	multi 3000 glass	vela 2000	stila 2000	prima 2000
PROTECT	●	●	●	●	●	●	●	●	●	●	●	●	●	●	●
PROCARE	●	●	●	●	●	●	●	●	●	●			●	●	

Variantes de charnières et poignées

pura 5000 / pura R 5000





(standard) „soft design“
finition de charnière arrondie chromé
Poignée chromé





SOW „soft design - insert verre blanc“
finition de charnière arrondie chromé avec insert en verre blanc
poignée chromée avec insert en verre blanc





SOB „soft design - insert verre noir“
finition de charnière arrondie chromé avec insert en verre noir
poignée chromée avec insert en verre blanc noir

Couleurs des profilés



SIL argent mat



SHL argent brillant /
CSH chromé/alu brillant



INO look inox



WEI blanc

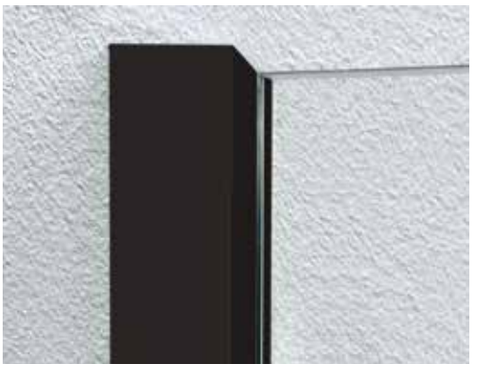

SCH noir

	libero 5000	libero 4000	libero 3000	acqua 5000 NEW	pura 5000	pura R 5000	princess 4000	multi-S 4000	natura 4000	gallery 3000	dukessa 3000	multi 3000	vela 2000	stila 2000	prima 2000
SIL argent mat		●	●				●	●	●	●	●	●	●	●	●
SHL argent brillant		●	●				●	●	●		●	●	●	●	●
CSH chromé/alu brillant **	●			●	●	●				●					
WEI blanc								●*			● (A-CV)	●		●	●
SCH noir ***	●		●	●						●					
INO look inox	●			●		●									

Non disponible pour le système pliant-battant

pour chrome/alu brillant (CSH) les et profils sont en argent haut brillant et les poignées et les capuchons des charnières sont en chrome

*** pour le noir, les profilés en aluminium sont en Eloxal noir satiné, toutes les autres surfaces métalliques sont revêtues de noir. Pièces en plastique avec matériau de base en noir.

Poignée



acqua



pura



multi-S

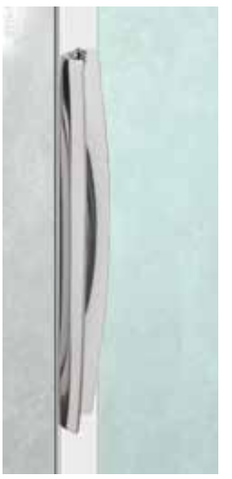

natura



princess



stila



gallery



natura FP

	libero 5000	libero 4000	libero 3000	acqua 5000 new	pura 5000	pura R 5000	princess 4000	multi-S 4000	natura 4000	gallery 3000	dukessa 3000	multi 3000 glass	multi 3000	vela 2000	stila 2000	prima 2000
acqua				●												
pura					●	●										
multi-S								●								
gallery										●						
princess							●									
natura									●	●						
natura FP								●	●	●						
stila															●	

● = poignée standard,
● = poignée spéciale

Verre de sécurité trempé

duka utilise exclusivement un verre de sécurité trempé de haute qualité selon la norme EN 14428

Verre de sécurité trempé	libero 5000	libero 4000	libero 3000	acqua 5000 NEW	pura 5000	pura R 5000	princess 4000	multi-S 4000	natura 4000	gallery 3000	dukessa 3000	multi 3000 glass	vela 2000	stila 2000	prima 2000
A10 verre clair	●	●	●	●	●	●	●	●	●	●	●	●	●	●	●
AQ10 [2] verre clair avec sérigraphique blanc bord supérieur	●			●											
AQB10 [2] verre clair acev sérigraphique anthracite bord supérieur	●			●											
ST10 [1] verre satiné	●	●	●	●	●	●	●	●	●	●	●	●	●		
AG10 [1] Parsol gris	●	●	●	●	●	●	●	●	●	●					
C10 verre ornemental Cincillà		●						●			●	●	●	●	●
CSG10 verre chromé-miroir	●	●		●					●						
TS10 [1,2,3,4] Privé	●	●	●	●	●	●	●	●	●	●	●			●	
TG10 [1,2] Parsol gris Privé	●		●	●											
VM10 [1,2,3,4] Nebula	●	●	●	●	●	●	●	●	●	●				●	
VB10 [1,2,3,4] Nubes	●	●	●	●										●	

1 **Attention „sérigraphie bord supérieur du verre“:** Pour les séries libero 5000 et acqua 5000, une sérigraphie d‘une hauteur d‘environ 55 mm est appliquée en usine sur le bord supérieur de ces verres.

2 **Attention variation de couleur de la sérigraphie:** en raison de la sérigraphie satinée les verres peuvent présenter des légères variations de couleur.

3 **Indication largeur maximale:** La sérigraphie ne peut être réalisée sur ces verres que jusqu‘à une largeur de 1400 mm. La sérigraphie centrale pour les verres TS10 et TG10 est de 760 mm, pour le verre VM10 de 1050 mm. Avec le verre VB10, la sérigraphie atteint une hauteur de 1525 mm.

4 **Indication différente hauteur de la sérigraphie:** dans les modèles avec plusieurs dalles de verre il peut y avoir une différence de 3 mm de haut, due à l‘application de la sérigraphie céramique sur chaque dalle.

Protect

Protect est un revêtement à la surface du verre qui devient hydrofuge. L’eau forme des gouttes à la surface du verre, et crée l’“effet gouttelettes” ce qui facilite le nettoyage.

ProCare

ProCare est un nouveau traitement innovant anticorrosion qui n’altère en rien la perception de la couleur, conséquence de la transmission de la lumière sur le verre clair. ProCare facilite le nettoyage et combat efficacement la corrosion du verre, qui reste clair et transparent, douche après douche.

Panneau en Metacryl	dukessa 3000	multi 3000	prima 2000
DA 4 décor à goute „rain“	●	●	
KA 1 motif fine			●

Couleurs des profilés	libero 5000	libero 4000	libero 3000	acqua 5000 NEW	pura 5000	pura R 5000	princess 4000	multi-S 4000	natura 4000	gallery 3000	dukessa 3000	multi 3000	vela 2000	stila 2000	prima 2000
SIL argent mat		●	●				●	●	●	●	●	●	●	●	●
SHL argent brillant		●	●				●	●	●		●	●	●	●	●
CSH chromé/alu brillant **	●			●	●	●				●					
WEI blanc								●*			● (A-CV)	●		●	●
SCH noir ***	●		●	●						●					
INO look inox	●			●		●									

Non disponible pour le système pliant-battant
pour chrome/alu brillant (CSH) les et profils sont en argent haut brillant et les poignées et les capuchons des charnières sont en chrome
*** pour le noir, les profilés en aluminium sont en Eloxal noir satiné, toutes les autres surfaces métalliques sont revêtues de noir. Pièces en plastique avec matériau de base en noir.

Verre de sécurité trempé


A10 verre clair


AQ10 verre clair avec sérigraphique blanc bord supérieur


AQB10 verre clair acev sérigraphique anthracite bord supérieur


ST10
verre satiné


AG10
Parsol gris


C10
verre ornemental Cincillà


CSG10
verre chromé-miroir


TS10
Privé

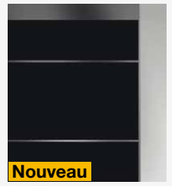
Nouveau
TG10
Parsol gris Privé


Nouveau
VM10
Nebula


Nouveau
VB10
Nubes

Panneau en Metacryl

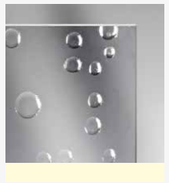
DA 4
décor à goute „rain“

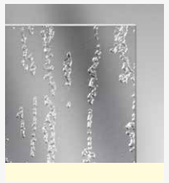
KA 1
motif fine

Couleurs des profilés


SIL argent mat


SHL argent brillant
CSH
chromé/alu brillant


INO look inox


WEI blanc

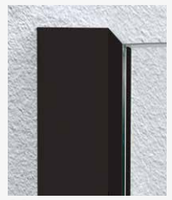
SCH noir

- Technique de collage | Technique de collage brillant
- Technique de la charnière encastrée
- Charnière à 180°
- Charnière à 180° automatic close
- Mécanisme de „élévation/abaissement“
- Mécanisme de „élévation/abaissement“ réglable
- Eléments coulissants séparables | Eléments coulissants séparables aimantés
- Roulettes avec roulements à billes et réglage en hauteur
- Roulettes avec réglage en hauteur
- Portes avec roulettes de réglage linéaire
- Adaptabilité au mur avec verre de sécurité réglable
- Adaptabilité au mur avec vis télescopique
- Ajustement profil du cadre „girofix„
- ACS - automatic close & stop | AC - automatic close
- Réglage des éléments coulissants
- Système dévie gouttes 3/4/5 étoiles

Certificat de garantie



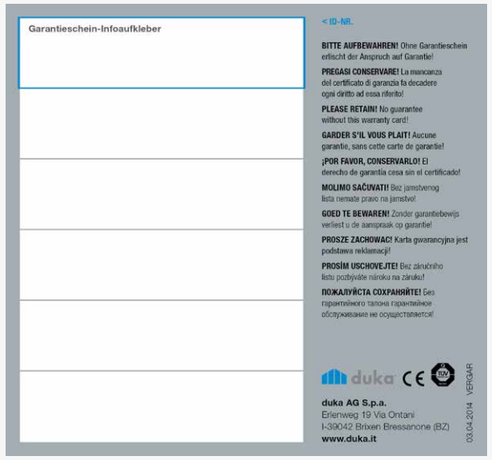

Chaque acquéreur d'une paroi de douche duka reçoit un certificat de garantie duka. Celui-ci offre:
- 5 années de garantie et 10 années de fourniture de pièces détachées.
- les exigences de garantie doivent être signalisées dans la période de garantie immédiatement au grossiste, par lequel le produit a été acquis!

Certificats et récompenses



interseroh

german brand award '19 winner

german brand award '19 special

ADI CERAMICS & BATHROOM DESIGN AWARD 2018 WINNER

GERMAN DESIGN AWARD WINNER 2018

german brand award '17 winner

GERMAN DESIGN AWARD SPECIAL 2017

ADI CERAMICS DESIGN AWARD

PRODUKT AWARD Nominiert

duka

duka

Informations générales

libero 5000
libero 4000
Île de douche

libero 5000
libero 4000
Porte libre

libero 5000
libero 4000
libero 3000
Paroi latérale libre

acqua 5000 new

pura 5000
pura R 5000

princess 4000

multi-S 4000

natura 4000

gallery 3000

stila 2000

toutes les séries de modèles

Accessoires

ondyna

ONDYNA
ZAC de la Donnière - CS 13280 Marennes
69 967 CORBAS CEDEX – France

SERVICE CLIENTS
04 72 78 85 10
Pour vos commandes :
commandes@ondyna.fr

SERVICE TECHNIQUE
04 72 78 85 17
Pour vos demande de devis et informations techniques : technique@ondyna.odoo.com

5 ANNÉES DE GARANTIE

10 ANNÉES DE GARANTIE APRÈS-VENTE

A company from SÜDTIROL

duka

duka AG
Via Duka 2, I-39042 Bressanone
Tel. +39 0472 273 100 | info@duka.it
www.duka.it

TÜV MANAGEMENT SERVICE ISO 9001